siegmund

2027

01.09.2026 – 31.08.2027

Index ikon

Systémy Siegmund

28 **Systém 28 – Otvory Ø 28 mm**
Systém pro vysoké zatížení

22 **Systém 22 – Otvory Ø 22 mm**
Všestranný

16 **Systém 16 – Otvory Ø 16 mm**
Přesný systém

Dostupnost doručení

● **Položka je vyráběna na sklad**

○ **Položka je vyráběna na objednávku**

Materiály

X8.8 **Tvrzená nástrojová ocel X8.8**

X8.7 **Tvrzená nástrojová ocel X8.7**

750 **Vysoce kvalitní ocel S355J2+N**

E **Nerez**

AL-TI **Hliník-titan**

AL **Hliník**

PA **Polyamid**

Vlastnosti materiálu

Odolný proti poškrábání & Odolné proti korozi
Povrch poskytuje poměrně dobrou ochranu
proti korozi v suchém prostředí

N **Nitridace**
zlepšuje odolnost proti nárazu a chrání před
přilnavostí rozstřiku při svařování

BAR **BAR povlak (Black-Anti-Rust-coating - Černý Protikorozní Povlak)**
vyhlazuje povrch a zvyšuje ochranu proti korozi

B **Modření**
Ochrana proti korozi

Vlastnosti produktu

100 **Milimetrová stupnice**

Bok stolu

Extra vysoká bočnice

Šestihranná drážka

Šestihranný otvor

Vnější šestihran

Konzole s otvory

Diagonální rastr

25x25 mm / 50x50 mm / 100x100 mm Rastr

INDUSTRY & CRAFTSMANSHIP

Jako největší výrobce svařovacích stolů na světě můžeme čerpat z bohatých zkušeností mnoha mezinárodních zákazníků. Objevte na našich webových stránkách více než 200 praktických příkladů přímo z dílen našich zákazníků a využijte všestranné možnosti použití našich svařovacích stolů.

- **Automatizace**
- **Strojní zařízení**
- **Ocelové a kovové konstrukce**
- **Stavba vozidel**
- **Stavba lodí**
- **Konstrukce letadel**
- **Zemědělství**
- **Jevištní technologie**

DISCOVER MORE

CONTENT

Svařovací stoly a další

Svařovací stoly **012**
Systém 28 044
Systém 22 100
Systém 16 136

Stoly s drážkami **012**
Systém 28 052

Smart Leg NEW **026**

Zvedací zařízení
Systém 28 054
Systém 22 106
Systém 16 144

Otočné stoly
Systém 28 056
Systém 22 108
Systém 16 146

Zvedací stoly
Systém 28 057
Systém 22 109
Systém 16 147

Workbench **030**

Workstation **037**
Systém 28 058
Systém 22 110
Systém 16 148

Osmihranné stoly
Systém 28 062
Systém 22 112
Systém 16 152

Svařovací buňka **039**
Laserová svařovací buňka **034**

Systém podkladových a základních desek **032**
Systém 28 094

Turn Extreme NEW **028**

Polohovadla **188**

SIEGMUND IN ACTION **008** **022**

Nářadí

Dorazy
Systém 28 064
Systém 22 114
Systém 16 154

Úhelníky
Systém 28 066
Systém 22 116
Systém 16 156

Hliníkové profily
Systém 28 072
Systém 22 118
Systém 16 160

Čep
Systém 28 074
Systém 22 120
Systém 16 162

Svěrky
Systém 28 078
Systém 22 122
Systém 16 166

Prizmy a Podpěry
Systém 28 082
Systém 22 124
Systém 16 170

Příslušenství
Systém 28 086
Systém 22 126
Systém 16 172

ST Box
Systém 28 088
Systém 22 128
Systém 16 174

Svěráky **040**
Systém 28 090
Systém 22 130
Systém 16 176

Rovnací a upínací nástroj **041**
Systém 28 092
Systém 22 132
Systém 16 178

Magnetická upínací technika **182**

Spojovací prvky **182**

Údržba **186**

Všechny produkty a aktuální ceny najdete online na našem webu.

Příběh úspěchu z Oberottmarshausenu

Před více než 35 lety založil Bernd Siegmund společnost, kterou nyní ve druhé generaci vede jeho syn Daniel Siegmund. Jako světová jednička v oboru svařovacích stolů máme celosvětové zastoupení s pěti evropskými pobočkami a prodejní sítí ve více než 60 zemích.

Naše produkty znamenají maximální funkčnost a exkluzivní design a používají se téměř ve všech průmyslových odvětvích. Kromě konstrukce strojů, zařízení, kovů a vozidel jsou oblíbené zejména při konstrukci prototypů a sériové výrobě s připojením robota i bez něj. Systémy svařovacích a upínacích stolů jsou založeny na promyšleném a flexibilním stavebnicovém systému. V kombinaci s naší širokou škálou příslušenství nabízíme jednoduché a časově úsporné řešení pro každou výzvu.

Nadšení našich zákazníků nás povzbuzuje k novému vývoji a inovativním koncepcím řešení. Naším cílem je držet se této vize a neustále rozvíjet sebe a naše produkty. Jsme schopni toho dosáhnout s pomocí našich zaměstnanců, kteří jsou společnosti oddáni každý den srdcem, myslí a energií.

siegmund

Ušetřete čas a peníze se svařovacím stolem Siegmund

Vyberte si stůl Siegmund a ušetřete peníze. Díky špičkové kvalitě našich svařovacích stolů získáte nástroj, se kterým můžete pracovat mnohem přesněji a s nižší chybovostí. Pomocí stavebnicového systému můžete během velmi krátké doby kombinovat svařovací stoly, U-profily, dorazy atd. a generovat z nich nespočet zařízení. Tím se zkracuje doba nastavení a šetří se skladovací prostor a náklady.

VISIT US!

Zažijte Siegmund LIVE na veletrzích

Veletrhy odrážejí témata, trendy a vývoj v oboru a nabízejí prvotřídní platformu pro výměnu zkušeností a znalostí.

WHY SIEGMUND?

Siegmund Worldwide
Jako světová jednička na trhu v oblasti svařovacích stolů se sítí prodejců ve více než 60 zemích se naše stoly používají 100 000 krát.

Nejtvrdší svařovací stoly
Mimořádné tvrdosti stolů Extreme je dosaženo pomocí speciálně vyvinutých speciálních slitin a následné plasmanitridace a povlaku BAR. Rovinnost povrchu je zachována i po letech používání.

Inovativní modulární systém
Modulární, kompatibilní, individuální: pracovní stoly, svařovací stoly a upínací systémy dle vašich požadavků.

Kvalita
Siegmund znamená inovace výrobků, vysoce kvalitní materiály a přesné zpracování. Náš velký vývojový tým spolupracuje s našimi zákazníky na neustálém dalším vývoji našich produktů.

Tvrzené příslušenství
Naše plazmová nitridace je unikátní povrchová úprava, která lépe chrání naše příslušenství před rzí, poškrábáním a rozstřikem při svařování.

Kapacita skladu
Náš cíl: neustálá dostupnost! Cca. 4.000 svařovacích a upínacích stolů a cca 1 milion dílů příslušenství je uloženo na ploše 18.000 metrů čtverečních.

Vlastní výroba
- Deggingen (D): Strojní výroba svařovacích stolů, odlitků a hliníkových profilů.
- Skawina (PL): Strojní výroba svařovacích stolů, odlitků a hliníkových profilů.
- Lublin (PL): Výroba svařovacích stolů a příslušenství.

THAT'S WHY!

SUPPORTING SPORTS

JSME SPORTOVNÍ

Silní sportovní partneři přináší naše jméno do světa, dávají naší značce ještě větší význam a zajišťují nadšení a emotivní momenty.

SIEGMUND IN ACTION WORLDWIDE

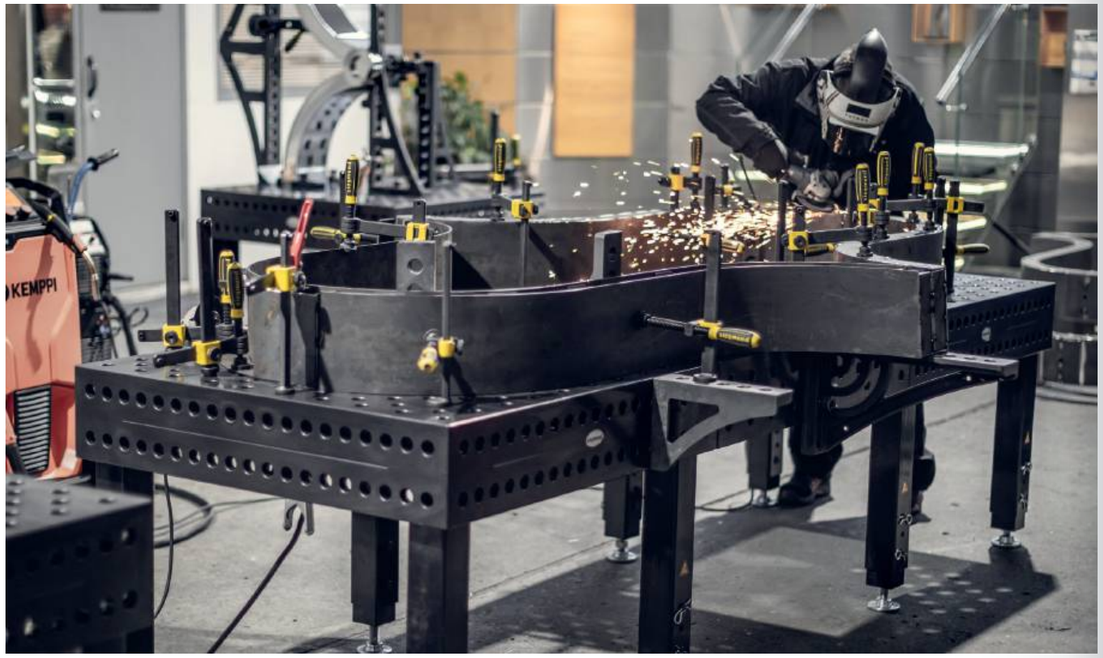

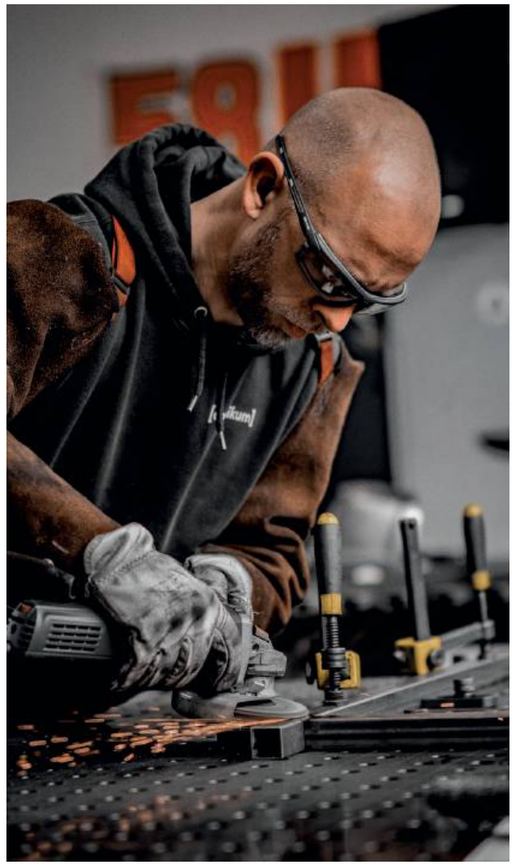

GET MORE

PROFESSIONALS AT WORK

GET MORE

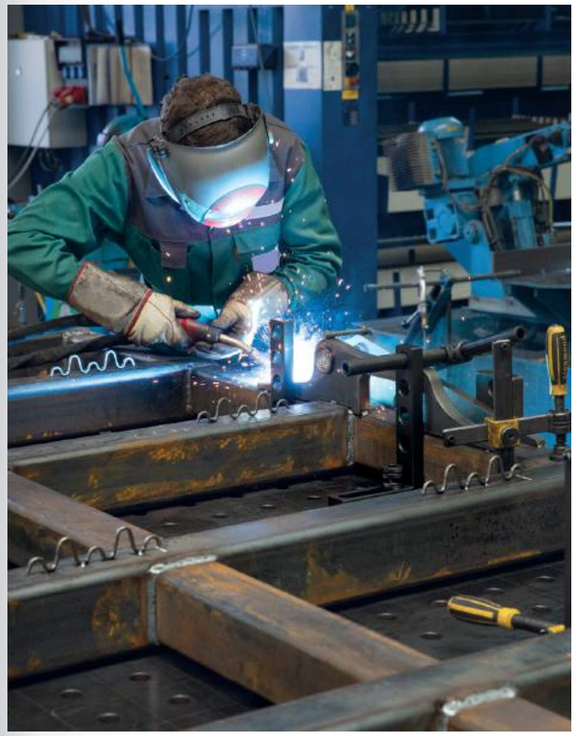

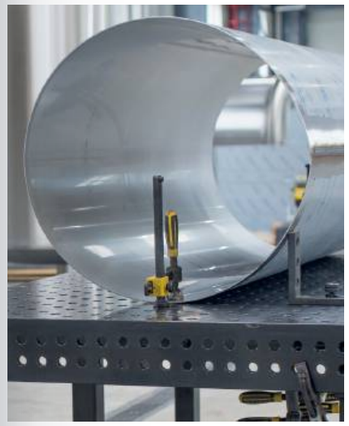

MALÉ NEBO VELKÉ DÍLY KE SVAŘOVÁNÍ?

S našimi svařovacími stoly zvládnete své úkoly rychle a přesně.

Díky otvorům v našich svařovacích stolech vzniká extrémně flexibilní a všestranná upínací plocha. To vám dává možnost rychle a snadno vyrábět širokou škálu konstrukcí pomocí úhelníků, dorazů a svěrek. Vynikající přesnost našich svařovacích stolů umožňuje přesné umístění součástí a tím dosažení velmi dobré opakovatelnosti. Pro každou aplikaci nabízíme perfektně sladěný modulární systém, se kterým se dá pracovat pohodlně a efektivně.

- modulární systém pro každého
- přesné upnutí součástí
- pohodlná a efektivní práce
- Úspora času díky snadné manipulaci

WELDING TABLES

Flexibilita, která inspiruje

Se svařovacím stolem Siegmund jste dobře vybaveni pro úkoly všech rozměrů. Bez ohledu na to, zda se jedná o individuální výrobu, sériovou výrobu nebo výrobky na zakázku, nabízíme vám koordinovaný a modulární systém pro každého v té nejlepší kvalitě a s maximální flexibilitou.

Neomezené možnosti

S našimi kolejovými systémy, plošinovými systémy nebo manipulátory pro vás není žádný projekt příliš velký. Od stavby mostů nebo horských drah až po výrobu autobusů a mnoho dalšího, rádi s vámi spolupracujeme na vývoji speciálních řešení podle vašich individuálních potřeb a výzev.

Maximální svoboda

Díky našemu modulárnímu systému budou vaše stoly Siegmund snadno růst s vašimi úkoly a požadavky. Rozšiřte svou pracovní plochu v každém rozměru, např. spojením stolů pomocí U-Forma úhelníků nebo hliníkových profilů.

SPRÁVNÁ VELIKOST OTVORU

Vyberte si svůj systém

Výběr správného systému otvorů (16 mm, 22 mm nebo 28 mm) závisí do značné míry na hmotnosti vašich součástí a očekávaných deformačních silách. Jakožto lídr na globálním trhu nabízí Siegmund pro každý požadavek ten správný upínací systém.

TABLE SYSTEMS

3 SYSTEMS UNLIMITED OPTIONS

SYSTÉM 16

Přesný systém

Ideální pro lehké až středně těžké práce a přesné upínací přípravky. Díky úzkému rastru 50 mm lze malé součásti upevňovat s vysokou přesností. Obzvláště vhodné pro jemně dimenzované svařované konstrukce s minimálním zkreslením.

Doporučené zatížení do 2000 kg*
max. 1000 kg na nohu

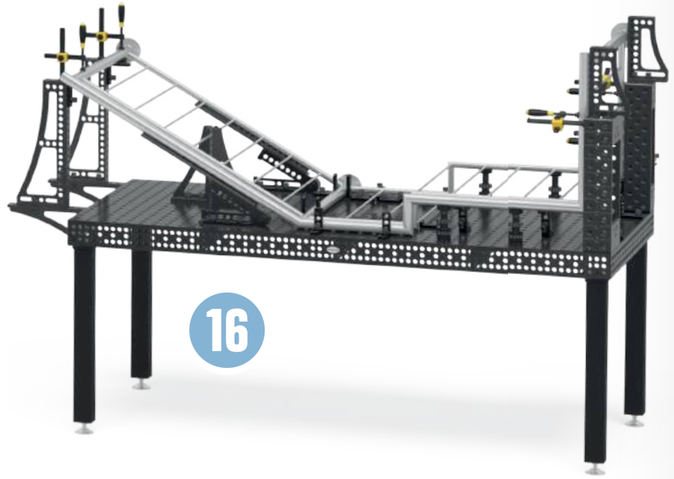

SYSTÉM 22

Všestranný

Ideální střední cesta v kovové konstrukci. Nabízí výrazně větší stabilitu než systém 16, přičemž zůstává lépe ovladatelný a cenově výhodnější než systém 28. Ideální pro běžné kovovýroby a mírné deformační síly.

Doporučené zatížení do 3000 kg*
max. 1500 kg na nohu

SYSTÉM 28

Systém pro vysoké zatížení

Globální standard pro těžké ocelové konstrukce a strojírenství. Díky 100 mm rastru a odolným šroubům je navržen pro maximální upínací síly, vícetunové konstrukce a vysoké deformační síly.

Doporučené zatížení do 6000 kg*
max. 2000 kg na nohu
max. 3000 kg na nohu "PLUS"

Maximální flexibilita díky systémovým adaptérům

Nabízíme speciální adaptéry, které umožňují použití příslušenství v různých systémech.

* Zatížení závisí na typu a počtu noh stolu. Jednotlivé komponenty jsou výrazně vyšší. Na základě našich zkušeností doporučujeme uvedené zatížení pro vaši bezpečnost.

JEDINEČNÉ SVAŘOVACÍ STOLY SIEGMUND

Celosvětově 100.000 krát ověřeno

Naše svařovací a upínací stoly se vyznačují nejvyšší kvalitou, odolností a přesností. Na našich stolech lze provádět nejen svářečské práce, ale také upínací a montážní práce všeho druhu s materiály jako je dřevo a plast. Investovali jsme mnoho vývojové práce do našich svařovacích stolů, abychom vám dnes mohli nabídnout vysoce efektivní pracovní základ.

- dlouhá životnost
- unikátní materiály
- vysoké zátěže
- vysoká přesnost a přesné upnutí
- stejný základ pro všechny úkoly
- vysoká spokojenost zákazníků

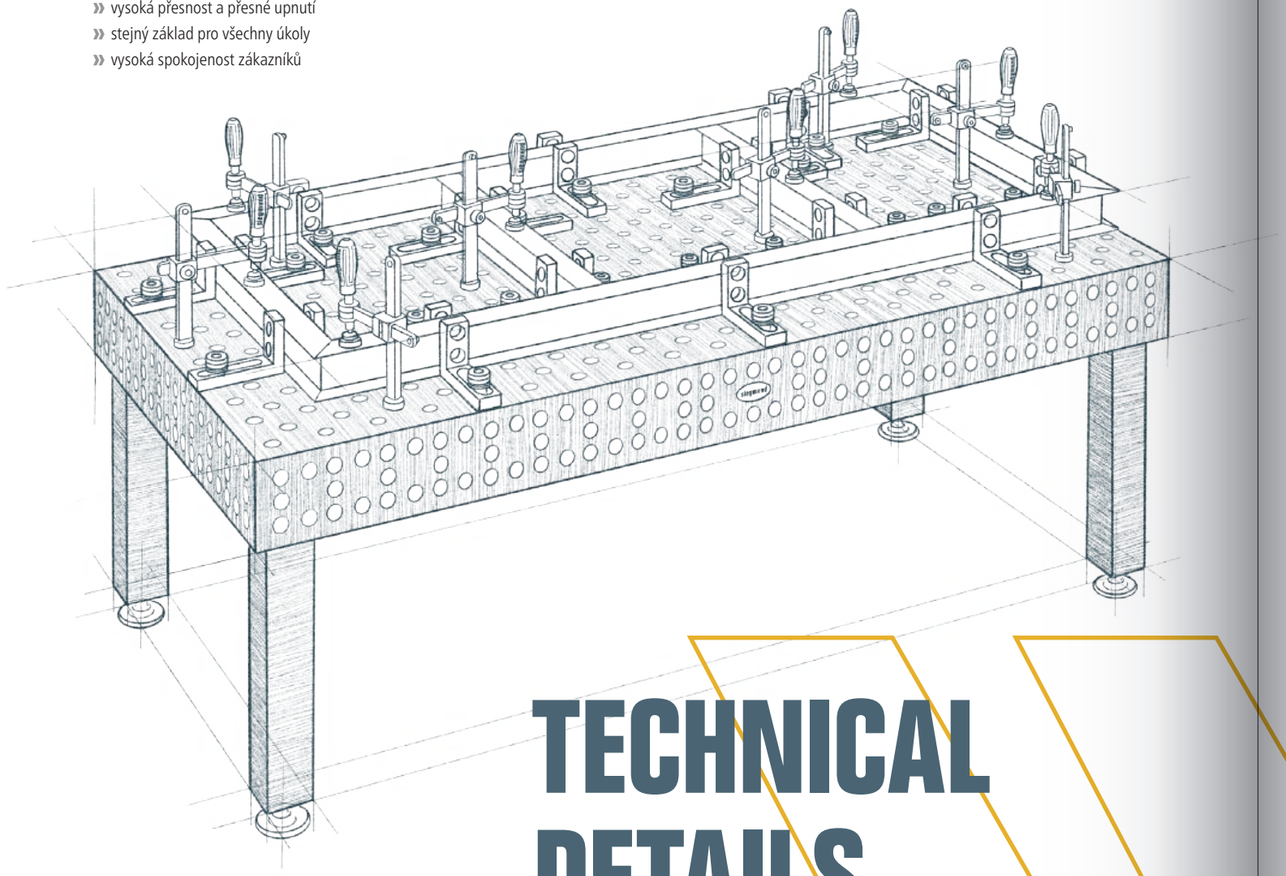

TECHNICAL DETAILS

Jedinečné materiály
- Námi vyvinuté jedinečné materiály
- vysoká základní tvrdost
- zlepšené výsledky nitridace
- zlepšená rozměrová stabilita

Povrch
- přesně vyfrézovaný povrch
- snížené nároky na údržbu a zlepšená ochrana proti korozi díky plasmanitridaci

Zaoblené hrany otvorů
- snadnější vkládání čepů a příslušenství
- ještě nižší adheze svařovacích kuliček na hranách otvorů
- menší poškození hran otvorů

Rastrové linky
- rastrové linky pro lepší orientaci ve vzdálenosti 50 mm (systém 16) nebo 100 mm (systém 22 a 28)
- umožňují přesné upnutí

Milimetrová stupnice
- milimetrová stupnice na všech čtyřech stranách
- šetří čas při upínání a nastavování

Propracované radiusy
- zaoblené hrany a rohy
- snížené riziko zranění
- chrání součásti a příslušenství před poškozením

Bok stolu
- přídavná upínací plocha
- pro rozšíření a spojování stolů

Žebrování
- pro optimální stabilitu a tuhost desky stolu
- pro všechny řady a velikosti stolů

Stabilní nohy stolu
- optimální rozložení tlaku
- vysoká pevnost zajišťuje přesnost povrchu stolu
- k dispozici různé verze

WELDING TABLES

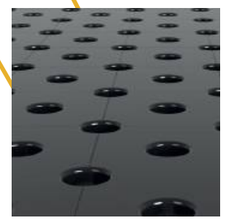

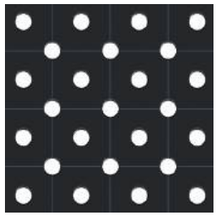

VŠECHNY SÉRIE STOLŮ NA PRVNÍ POHLED

Objevte různé varianty stolů vyrobené z různých vysoce kvalitních materiálů. Každá varianta je k dispozici v různých velikostech a lze ji kombinovat s různými nohami stolu.

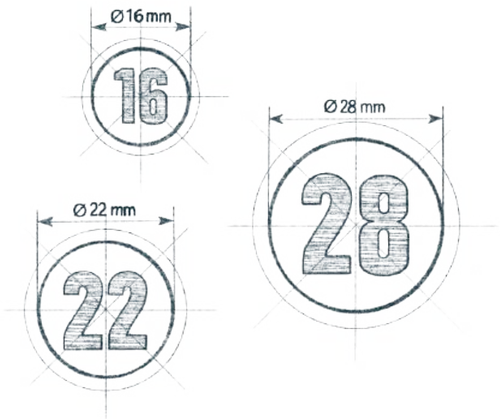

16 BASIC 750

16 PROFESSIONAL 750

22 PROFESSIONAL 750

28 BASIC 750

28 PROFESSIONAL 750

16 PROFESSIONAL EXTREME 8.7

16 PROFESSIONAL EXTREME 8.7 PLUS

22 PROFESSIONAL EXTREME 8.7

22 PROFESSIONAL EXTREME 8.7 PLUS

28 BASIC 8.7

28 PROFESSIONAL EXTREME 8.7

28 PROFESSIONAL EXTREME 8.8 PLUS

PLAY VIDEO

MORE DETAILS

	(bez plasmanitridace) Ocel S355J2+N	Ocel S355J2+N	Nástrojová ocel X8.7	Nástrojová ocel X8.8
	750	750 N BAR	X8.7 N BAR	X8.8 N BAR
Základní tvrdost	★★☆☆☆☆☆☆☆☆	★★☆☆☆☆☆☆☆☆	★★★★★★☆☆☆☆	★★★★★★★★☆☆
Povrchová tvrdost	★★☆☆☆☆☆☆☆☆	★★★★★★☆☆☆☆	★★★★★★★★☆☆	★★★★★★★★★★
Odolnost proti nárazům	★★☆☆☆☆☆☆☆☆	★★★☆☆☆☆☆☆☆	★★★★★★★☆☆☆	★★★★★★★★★★
Odolnost vůči poškrábání	★★☆☆☆☆☆☆☆☆	★★★★☆☆☆☆☆☆	★★★★★★☆☆☆☆	★★★★★★★★☆☆
Ochrana proti ulpívání svařovacích kuliček	★☆☆☆☆☆☆☆☆☆	★★★★★★☆☆☆☆	★★★★★★★☆☆☆	★★★★★★★☆☆☆
Odolnost vůči korozi	★☆☆☆☆☆☆☆☆☆	★★★★★★☆☆☆☆	★★★★★★☆☆☆☆	★★★★★☆☆☆☆☆
Bodové zatížení	★★★☆☆☆☆☆☆☆	★★★★☆☆☆☆☆☆	★★★★★★☆☆☆☆	★★★★★★★☆☆☆
Rovinnost	★★★★★★★☆☆☆	★★★★★★★☆☆☆	★★★★★★★☆☆☆	★★★★★★★☆☆☆
Údržba rovinnosti při těžkém použití	★☆☆☆☆☆☆☆☆☆	★★★☆☆☆☆☆☆☆	★★★★★☆☆☆☆☆	★★★★★★★☆☆☆
Životnost	★★☆☆☆☆☆☆☆☆	★★★★★☆☆☆☆☆	★★★★★★☆☆☆☆	★★★★★★★☆☆☆

SIEGMUND´S HARDEST WELDING TABLE

PLASMANITRIDACE

Standard v Siegmundu od roku 2009

Svařovací stoly Siegmund jsou od roku 2009 standardně plasmanitridovány. S dlouholetými zkušenostmi a neustálou optimalizací procesů jsme vyvinuli svařovací stůl, který vyniká svou robustností a odolností, takže je téměř nesrovnatelný s jinými produkty.

- Vyšší odolnost proti opotřebení
- Minimální deformace
- Optimalizovaná ochrana proti korozi
- Menší přilnavost rozstřiku při svařování
- Dlouhotrvající ochrana bez nutnosti opětovného ošetření

BAR-Povlakování

Jedinečné pro Siegmund je následné BAR povlakování svařovacích stolů a mnoha částí nástrojů, které probíhá po plasmanitridaci. Povlak BAR (Black-Anti-Rust Coating) dodatečně vyhlazuje povrch a zvyšuje ochranu proti rzi.

- Zesílená ochrana proti korozi
- Dodatečné vyhlazení povrchů

MATERIÁLY

Základní tvrdost

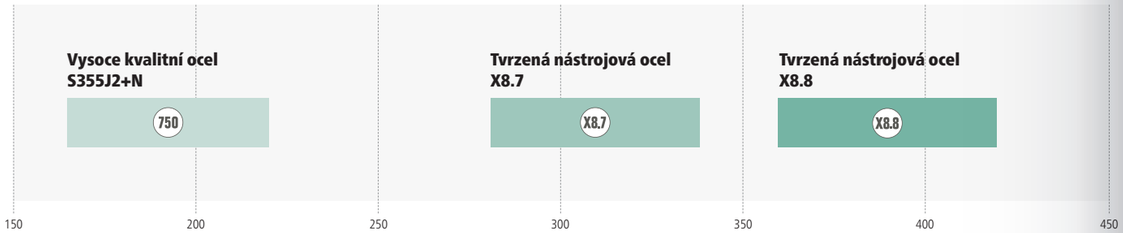

Povrchová tvrdost

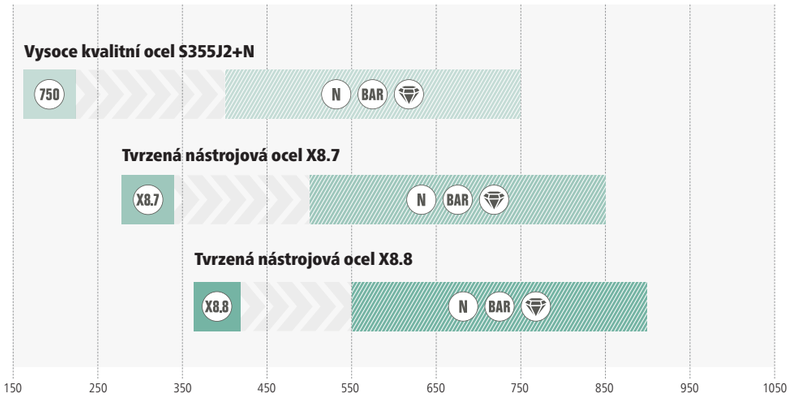

Vysoká základní tvrdost je rozhodující pro vysokou odolnost proti nárazu a dlouhou životnost svařovacího stolu. Následná plasmanitridace a povlak BAR má za následek zušlechtění povrchu, které materiál vytvrdí a chrání jej před poškrábáním, korozí a přilnavostí rozstřiku při svařování. Pouze kombinace vysoké základní tvrdosti a plasmanitridace má za následek povrch s nízkým opotřebením a dlouhou životností.

Přibližné hodnoty ve Vickers

Co je plasmanitridace?

Plazmová nitridace je termochemický difúzní proces pro vytvrzování povrchové vrstvy. Povrchová vrstva obrobku nebo součásti je obohacena dusíkem, který na povrchu součásti a v oblasti blízko povrchu vytváří ochrannou vrstvu proti opotřebení a korozi. Výrobní proces probíhá ve vakuu při teplotě kolem 500 stupňů Celsia. Ve spojení s dalšími výrobními kroky dosahujeme produktu téměř bez deformace.

Plasmanitridace je jedním z nejekologičtějších procesů kalení, protože pro tento proces je zapotřebí pouze dusík, vodík a kyslík. Tyto plyny jsou hlavní složkou vzduchu. V Siegmundu je potřebná energie dodávána výhradně elektricky, namísto fosilních paliv, která jsou jinak na trhu obvyklá pro ohřev komponent.

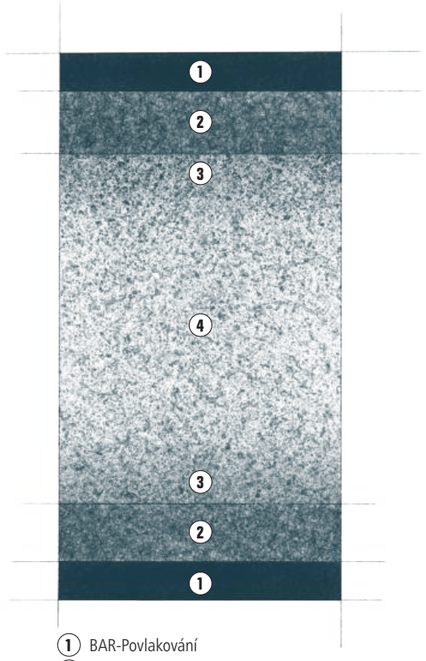

1. BAR-Povlakování
2. Železo nitrid
3. Přechodná oblast
4. Základní materiál

SIEGMUND IN ACTION WORLDWIDE

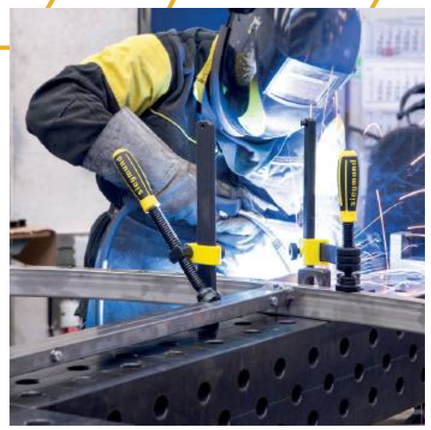

GET MORE

PROFESSIONALS AT WORK

GET MORE

SMART LEG

Více možností, méně omezení

S chytrou nohou (Smart Leg) nastavuje Siegmund nové standardy pro moderní svařovací stoly. Precizně navržená a vybavená nejmodernější technologií, chytrá noha podporuje uživatele v každém kroku procesu a znatelně posouvá každodenní práci na novou úroveň.

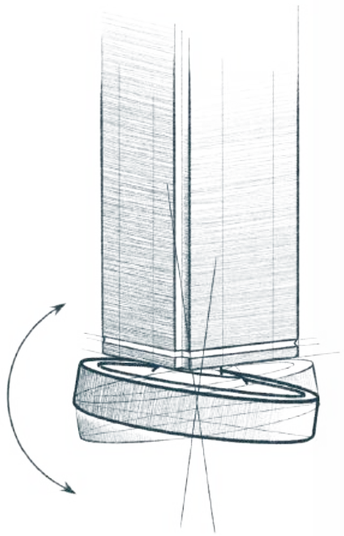

- Stabilní opora i při největším zatížení
- Flexibilní přizpůsobení k povrchu podlahy
- Kompenzace nerovného terénu
- ergonomická práce
- Lze dodatečně namontovat na všechny svářecí stoly
- Kompatibilní se systémy 16, 22 a 28
- Nepřetržitý provoz s napájením ze sítě

Jednoduché ovládání a funkce naklápění

- Přesné nastavení výšky stolu
- Individuálně ovládatelné nohy
- Naklonění až do maximálního úhlu 10 stupňů (v závislosti na velikosti stolu)

INNOVATIVE POWERFUL INTELLIGENT

SMART LEG

SMART AUTO LEVELING

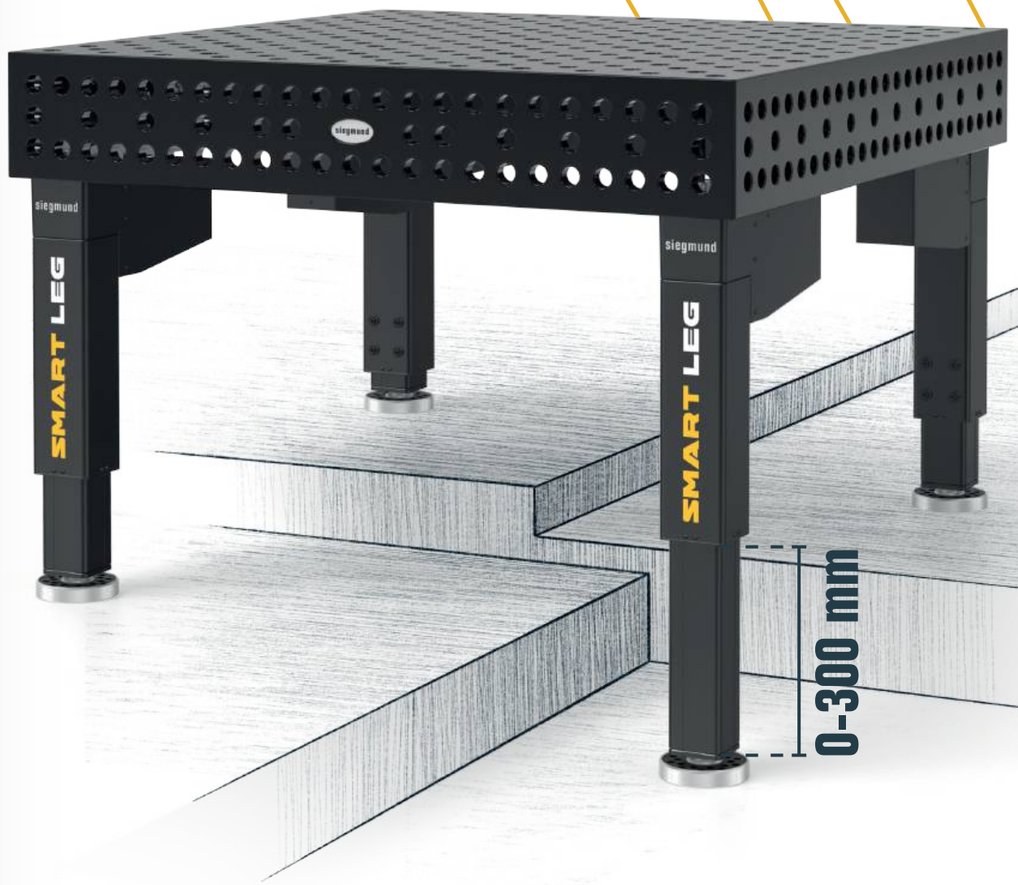

Elektricky výškově nastavitelné a konstruované pro těžké náklady

- Nohy s plynulým elektrickým nastavením výšky (zdvih 300 mm)
- Vhodné pro stoly s až 12 nohami
- Řídicí jednotka s displejem a nouzovým zastavením
- Funkce paměti (až 3 nastavení výšky)

Inteligentní systém s automatickým vyrovnáváním

- Automatické vyrovnání: automatické vyrovnání desky stolu
- Režim více stolů: synchronizované ovládání více stolů
- Rychlé a snadné nastavení požadované výšky stolu

TURN EXTREME

Otočný stůl pro přesné otáčení a dokonalou přesnost

Pokud součásti vyžadují čisté, přesné a ergonomické svařování, je polohování klíčem k zajištění kvality a optimalizaci doby cyklu. Siegmund Turn Extreme je elektrický svařovací polohovač určený pro průmyslové a dílenské aplikace, který umožňuje řízené otáčení a vyrovnávání obrobků. Zejména u obvodových svarů, potrubních a přírubových spojů, stejně jako u asymetrických součástek, zajišťuje konzistentní otáčení konstantní otáčky, optimalizovaný vzhled svaru a reprodukovatelné výsledky – a zároveň snižuje nutnost přepolohování, oprav a neproduktivních prostojů.

Naše doporučení pro

- kruhové svary a opakované rotační svařovací operace
- vysoké standardy kvality a rovnoměrný přívod tepla
- reprodukovatelné pracovní postupy
- ergonomičtější pracovní podmínky a zvýšená spolehlivost procesů
- zkrácení doby přípravy a neproduktivních časů

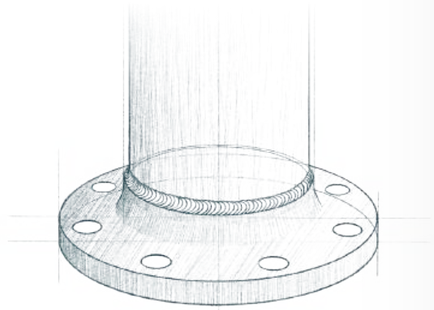

Vaše výhody

- méně změn nastavení
- méně prostojů a méně oprav
- konzistentní a reprodukovatelné výsledky
- konzistentní kvalita
- ergonomická práce
- intuitivní analogové ovládání
- mobilní otočný stůl
- kompatibilní s modulárním systémem Siegmund

QUALITY SPEED REPEAT

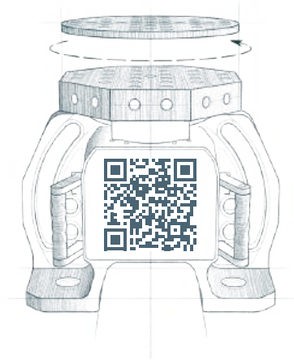

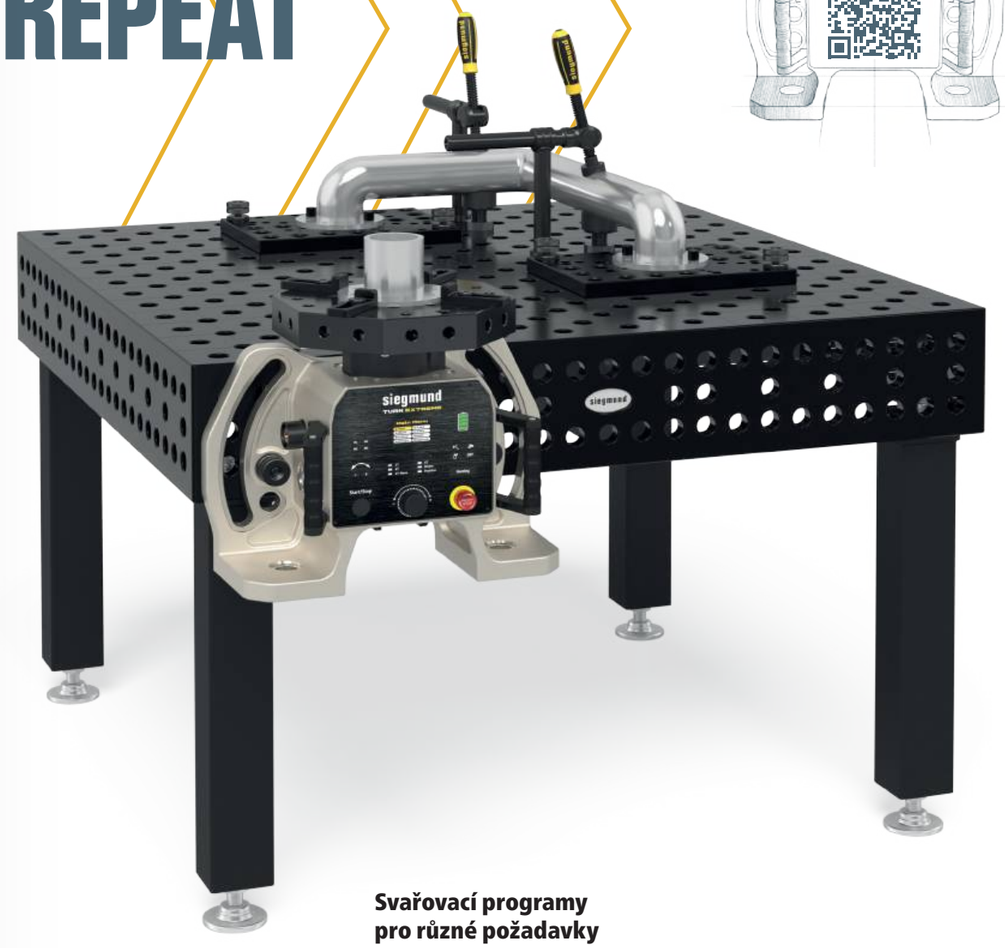

Svařovací programy pro různé požadavky

- Různé režimy: 2 taktní, 4 taktní, 4 taktní vlny, 6ti taktní, paměť
- 4-taktní vlnový režim: Superpozice sinusového signálu pro rovnoměrný vlnový vzor, zejména na nerezové oceli
- 6taktní režim: Dvě rychlosti, volitelné během svařování nožním pedálem, ideální pro asymetrické součásti
- Funkce překrytí: definovaný náběh a výběh pro přesné začátky a konce svaru

PROFESIONÁLNÍ PRACOVNÍ STŮL OD SIEGMUNDA

robustní, všestranný a dobře promyšlený

Ať už řežete, šroubujete nebo montujete, vysoce kvalitní pracovní stůl Siegmund vám nabízí stabilní a odolnou pracovní plochu, kterou potřebujete pro přesnou a bezpečnou práci. Je všestranně použitelný pro opracování dřeva a kovů, opravy nebo kreativní projekty a je ideálním základem pro efektivní práci a profesionální výsledky. Spolehněte se na kvalitu, když na ní nejvíce záleží.

Flexibilní jako vaše požadavky

Siegmund Workbench se přizpůsobí vašim potřebám: Vyberte si mezi ocelovými plechy s plazmovou nitridací nebo lehkými hliníkovými plechy a doplňte je našimi ochrannými deskami z MDF. Díky modulárnímu systému lze pracovní stůl flexibilně rozšiřovat – například o zásuvky, rozšiřovací stoly pro stroje nebo prodloužení pracovní plochy.

MODULAR AND FLEXIBLE

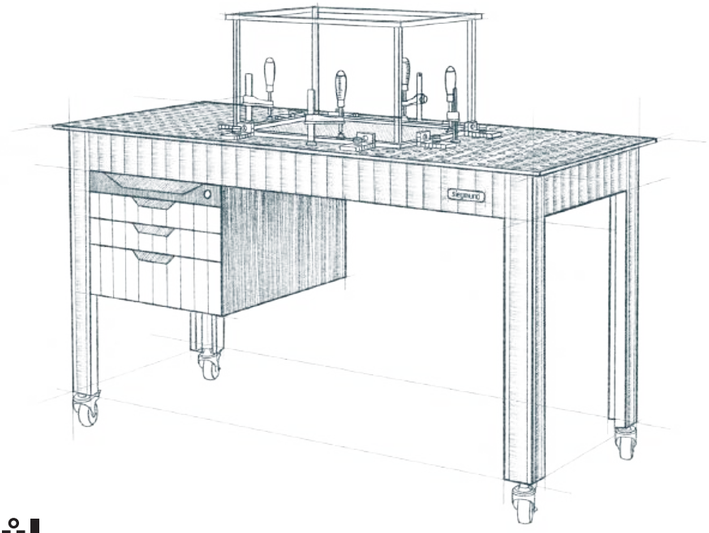

Víc než jen pracovní stůl

- všestranný pro kovoobrábění, dřevěné konstrukce nebo opravy
- stabilní a odolná pracovní plocha pro přesnou práci
- výběr z různých vysoce kvalitních pracovních desek
- modulárně rozšiřitelné pomocí zásuvek nebo rozšiřovacích stolů
- ergonomická práce díky výškově nastavitelným nohám
- individuálně konfigurovatelné pro dílnu jakékoli velikosti
- perfektní kombinace funkcionality a designu

WATCH VIDEO

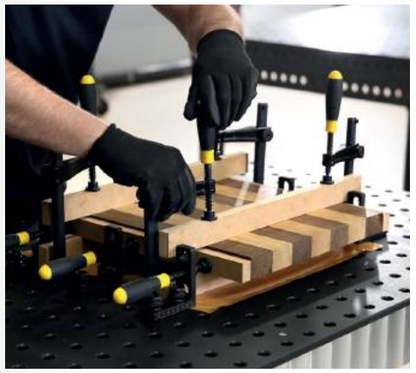

SYSTÉM PODKLADOVÝCH A ZÁKLADNÍCH DESEK STANDARD

Kvalita, která vede. Přesnost, která vydrží.

RAIL SYSTEM

Systém kolejnic Siegmund Standard poskytuje stabilní a přesný základ pro širokou škálu upínacích aplikací – zejména pro velké a těžké součásti. Kolejnice s plasmanitridací snesou vysoké zatížení, odolávají deformaci a zajišťují přesné vedení na dlouhé vzdálenosti.

Jeden spojovací rám pokrývá tři velikosti stolu, což zjednodušuje plánování a budoucí rozšíření. Lišty lze instalovat nad nebo pod úroveň podlahy, a flexibilně se tak přizpůsobit různým prostorům a procesům. Vytvořte si modulární pracovní prostředí, které poroste s vašimi projekty.

Rádi pro vás připravíme individuální nabídku!

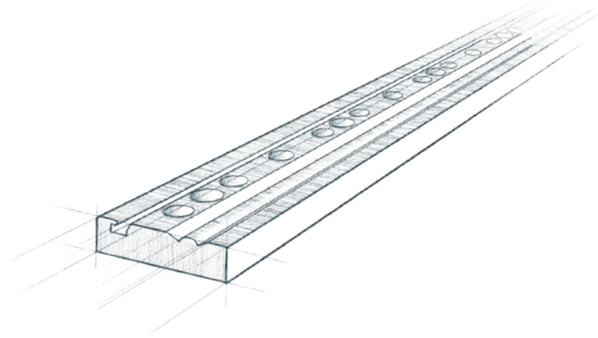

Dobře chráněný: Plasmanitridované kolejnice

Základové lišty s integrovanou kruhovou lištou jsou vyrobeny z vysoce kvalitní oceli S355J2+N a následně plazmově nitridovány. Tento proces dává kolejnicím nejen výjimečnou tvrdost a odolnost, ale také je spolehlivě chrání před korozí.

Instalace na podlahu

- Rychlá instalace bez stavebních prací
- Kolejnice je možné kdykoliv prodloužit
- Snadno přístupné a snadno udržovatelné

Instalace do podlahy

- Bezbariérová pracovní plocha
- Snadno přístupné kolejnice
- Optimálně chráněno díky instalaci do podlahy

MODULAR CELL

Maximální bezpečnost a snadné uvedení do provozu

Laserová svařovací buňka Siegmund poskytuje optimální ochranu proti rozptýlenému záření a odrazům, které mohou nastat při práci s lasery. Díky inovativnímu designu a předem smontovaným bočním stěnám je rychle připravena k použití. Je vhodná pro ruční laserové svařování a laserové čištění v rozsahu vlnových délek od 940 do 1090 nm.

Předmontované boční stěny podle DIN EN 60825-4

- Hliníkové kompozitní panely (Certifikováno B1)
- schváleno pro maximální výkon laseru 4 kW
- certifikováno podle DIN EN 60825-4
- síla stěny 4 mm, Výška stěny 2520 mm
- s pasivním ventilačním otvorem
- Kdykoliv rozšiřitelná

Naše doporučení: Uzavřená střecha

- k dispozici připojení pro systém odsávání (Ø 200 mm)
- Hliníkové kompozitní panely (Certifikováno B1)
- síla stěny 4 mm
- certifikováno podle DIN EN 60825-4
- dovybavení možné kdykoliv

Certifikované okno k ochraně proti laseru

- optimální ochrana očí při pohledu do buňky
- dobrá viditelnost dovnitř i ven
- Tloušťka okna 3 mm
- vyrobeno z vysoce kvalitního polykarbonátu
- certifikováno podle DIN EN 60825-4 a DIN EN 207

MAXIMUM SAFETY

Volitelný bezpečnostní balíček

1. 1x Bezpečnostní spínač s blokováním dveří
2. 1x Bezpečnostní spínač dveří
3. 2x Nouzový vypínač
4. Kabelové spojky a rozdělovače
5. 1x Indikační LED dioda "Laser"
6. 1x Rozvaděč s vypínačem, pohonem, 1x zásuvka CEE 32A 380V, 1x zástrčka Schuko typ F (230V)

- Montáž všech komponent v režii zákazníka, rozvaděč je připraven k zapojení
- Připojení rozvaděče: 380 V, 32 A přímým zapojením

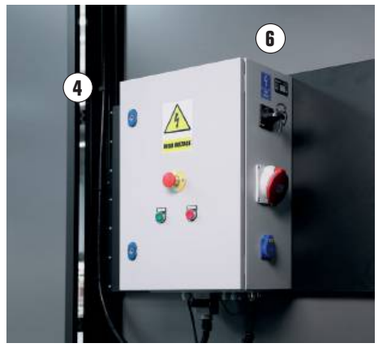

1
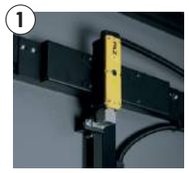

2
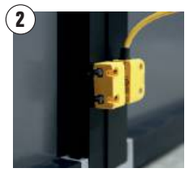

3
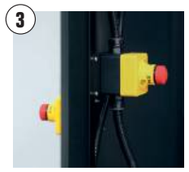

Upínací doraz

Přesné upevnění a přesná opora pro perfektní výsledky svařování

- Snadné upevnění plechů přímo na svařovacím stole
- Až 5 přesných poloh pro různé tloušťky materiálu
- Všestranné použití, vhodné i pro podepření obrobků
- Nitridovaný povrch pro optimální ochranu proti korozi a poškrábání
- Nízká interferenční kontura pro práci s robotem
- Dostupné pro systémy 16, 22 a 28

65 / 115 / 155

160460.N 220460.N 280460.N

MORE DETAILS

GET MORE

160626.N 280626.N 220626.N

Trubková svěrka

- Kompaktní konstrukce s minimálním interferenčním obrysem
- Cenově výhodná alternativa ke konvenčním svěrkám
- upevnění pomocí seřizovacího kroužku

78 / 122 / 167

SIEGMUND WORKSTATION

Se Siegmund Workstation získáte levné pracoviště na malé ploše s dostatkem úložného prostoru v obvyklé kvalitě Siegmund. Veškeré příslušenství je kompatibilní s děrovanými deskami Workstationu, což vám umožňuje provádět na nich všechny druhy svařování, upínání nebo montáže. Bez ohledu na to, zda pracujete se dřevem nebo stavíte a svařujete kovové konstrukce, Workstation je stejně všestranný jako vaše nápady a úkoly.

Vaše výhody

- přesná pracovní plocha
- robustní rám
- stabilní zásuvky
- univerzální
- individuálně konfigurovatelná
- různé velikosti
- Organizace a úložný prostor

58 / 110 / 148

DISCOVER MORE

Upínací systém

Vytvořte svůj vlastní upínací systém pouze v několika krocích.

- Sestavte si přípravky sami
- Snadná kombinace se šablonami
- Modulární systém pro maximální flexibilitu
- Hliníkový profil k dispozici v pevných délkách

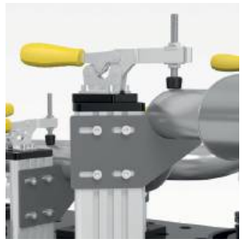

MORE INFORMATION

Upínací čelisti

Malé požadavky na prostor, velká účinnost

- nízký interferenční obrys
- doporučeno pro robotické svařování
- flexibilní rozsah upnutí
- spolehlivé a přesné upevnění obrobků
- rychlá a snadná obsluha
- ideální pro ploché součásti

169

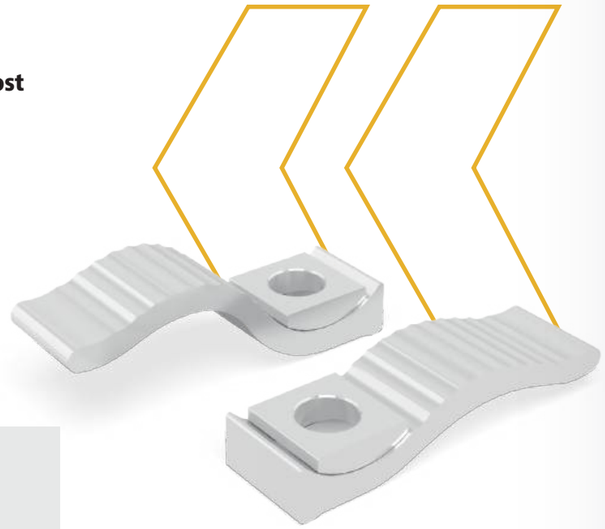

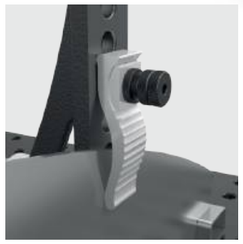

MORE DETAILS

DISCOVER MORE

PERFECT COMBINATION FOR SERIES PRODUCTION

Svařovací buňka Siegmund

- konfigurovatelná a s možností rozšíření pro každou konkrétní aplikaci
- kompatibilní se všemi typy robotů a cobotů
- exkluzivní design Siegmund buněk
- nízké počáteční náklady a vysoká účinnost
- vysoký bezpečnostní standard
- Rychlý start-up

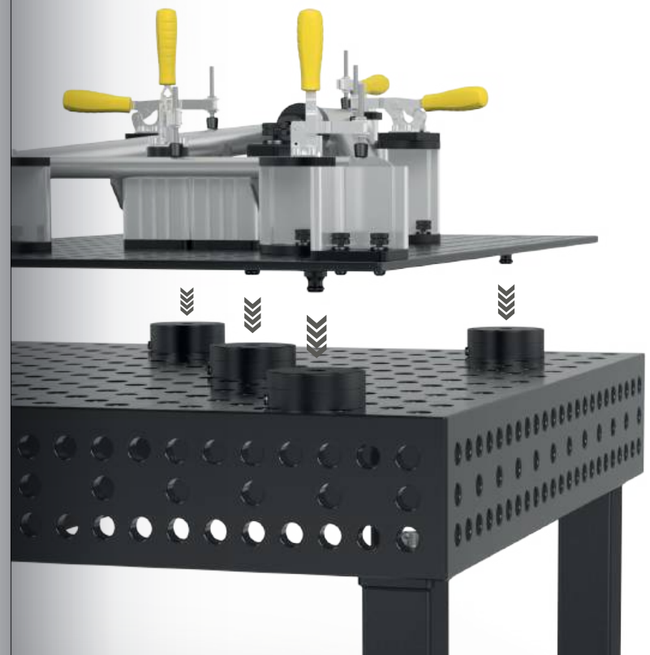

PNEUMATIC

MANUAL

Upínací systém s nulovým bodem

- Maximální vertikální přídržná síla 2 kN na modul
- Nulování s vysokou přesností
- Rychle přepínejte mezi opakujícími se přípravky
- Minimalizace neproduktivních svařovacích časů
- Vhodné pro použití se svařovacími roboty i bez nich
- Velmi dobrá přesnost opakování

GET MORE

ALL PRODUCTS

Svěráku

» Upínací čelisti, vřeteno a klíč vřetena z kvalitní kalené oceli
» otevírání dopředu
» Upevnění pod úhlem 45° nebo 90°
» snadná výměna krytů čelistí svěráku

90 / 130 / 176

Spojovací čep

» pro spojení stolů a U-Forma úhelníků
» pevní dlouhodobé spojení
» s vnějším šestihranem
» tvrzené

76 / 121 / 165

STRONG
STABLE
SECURE

MORE DETAILS

GET MORE

87 / 127 / 173

Zvedací oko

» pro bezpečnou přepravu svařovacích stolů a U-profilů Siegmund
» Nosnost: 3000 kg (axiální zatížení)

Rovnací a upínací nástroj

Perfektní svařence díky možnosti předepnutí před svařováním.

» tlaková síla 2,5 tuny
» celkový zdvih 60 mm
» pracovní síla 330 N
» Zdvih na zdvih čerpadla 4,6 mm
» S přepouštěcím ventilem
» fixace vždy vyžadována na dvou místech

92 / 132 / 178

DISCOVER MORE

SYSTÉM 28

SYSTÉM PRO VYSOKÉ ZATÍŽENÍ

Globální standard pro těžké ocelové konstrukce a strojírenství.
Díky 100 mm rastru a odolným šroubům je navržen pro maximální upínací síly, vícetunové konstrukce a vysoké deformační síly.

Doporučené zatížení do 6000 kg
max. 2000 kg na nohu
max. 3000 kg na nohu "PLUS"

Zatížení závisí na typu a počtu noh stolu. Jednotlivé komponenty jsou výrazně vyšší.
Na základě našich zkušeností doporučujeme uvedené zatížení pro vaši bezpečnost.

Basic 750

- Vysoce kvalitní ocel S355J2+N
- Síla materiálu cca 24,5 – 27 mm
- Otvory Ø 28 mm, Systémové otvory na pracovní desce v rozteči 100x100 mm
- Závitové otvory M12 ze 4 stran boků desky v rozteči 200 mm
- včetně nohy základní

Velikost stolu	Nohy	Hmotnost			
1200 x 1200 mm	4	354 kg	**1.398 €**	4-281015	•
1500 x 1000 mm	4	370 kg	**1.417 €**	4-281035	•
2000 x 1000 mm	4	475 kg	**1.820 €**	4-281020	•
2000 x 1200 mm	4	569 kg	**2.059 €**	4-281060	•
2400 x 1200 mm	6	697 kg	**2.317 €**	4-281030	•
3000 x 1500 mm	6	1043 kg	**3.202 €**	4-281040	•

Hmotnost = Deska stolu + Paleta + Noha - základní
Maximální doporučená zatížení pro 4 nohy 2000 kg při rovnoměrném rozložení síly. (Informace platné pouze pro nohu základní)
Bez Plasmanitridace: Není chráněný proti korozi, poškrábání a ulpívání svařovacích kuliček. Ochrana proti ulpívání svařovacích kuliček zajištěna pouze při použití separačního přípravku.

www.siegmund.com/
F-tablebasic75028

Nohy

	Noha základní	Výškově stavitelná noha	Noha s kolečkem a brzdou	Výškově stavitelná noha s kolečkem a brzdou	Kotvení k podlaze
	161856	4-160877.1.XX	4-161855.XX	4-160879.XX	4-160874.XX
Nosnost na nohu	1000 kg	1000 kg	500 kg	500 kg	1000 kg
Výška nohy	815 mm	550 – 950 mm	815 mm	600 – 900 mm	815 mm
Nastavitelnost šroubu	50 mm	40 mm	30 mm	30 mm	50 mm
Příplatek za nohu	včetně	**55 €**	**62 €**	**92 €**	**53 €**

Pracovní výška = výška nohy stolu + výška boku stolu
Uvedené nosnosti se vztahují na statické zatížení. Nohy s kolečky: Se nedoporučují pro stoly s 6 ti nohami. Vzhledem k riziku překlopení se pro stůl o rozměru 1200x800 mm nedoporučují nohy s kolečky.

Soubory Basic

		280604	280511	280420.N	280110.N	280162.N
1	4-281200	4x	8x	6x	2x	
2	4-281300	8x	12x	8x	4x	
3	4-281400	10x	18x	10x	6x	4x

Ceny jsou uvedeny v €, bez DPH nákladů na balné a dopravu.

Basic 8.7

- Tvrzená nástrojová ocel X8.7, plasmanitridovaný + BAR-povlak
- Síla materiálu cca 24,5 – 27 mm
- Otvory Ø 28 mm, Diagonální rastr otvorů v pracovní desce
- Závitové otvory M12 ze 4 stran boků desky v rozteči 200 mm
- včetně nohy základní

Velikost stolu	Nohy	Hmotnost			
1000 x 1000 mm	4	236 kg	**1.381 €**	4-281010.XD7	•
1200 x 800 mm	4	229 kg	**1.375 €**	4-281025.XD7	•
1200 x 1200 mm	4	325 kg	**1.670 €**	4-281015.XD7	•
1500 x 1000 mm	4	340 kg	**1.681 €**	4-281035.XD7	•
2000 x 1000 mm	5	442 kg	**2.170 €**	4-281020.XD7	•
2000 x 1200 mm	5	527 kg	**2.458 €**	4-281060.XD7	•
2400 x 1200 mm	6	636 kg	**2.777 €**	4-281030.XD7	•
3000 x 1500 mm	6	948 kg	**3.847 €**	4-281040.XD7	•

Hmotnost = Deska stolu + Paleta + Noha - základní
Maximální doporučená zatížení pro 4 nohy 2000 kg při rovnoměrném rozložení síly. (Informace platné pouze pro nohu základní)

www.siegmund.com/
F-tablebasicX728

280543	160415	284050.Set	283999			
8x	8x		1x	**1.149 €**	•	
8x	8x	2x	1x	**1.735 €**	•	
8x	8x	4x	1x	**3.070 €**	•	

Professional 750

- Vysoce kvalitní ocel S355J2+N, plasmanitridovaný + BAR-povlak
- Síla materiálu cca 24,5 – 27 mm
- Otvory Ø 28 mm, Systémové otvory na pracovní desce v rozteči 100x100 mm
- Výška boku stolu 200 mm, Vzdálenost otvorů v bocích 50 mm
- včetně nohy základní

Velikost stolu	Nohy	Hmotnost			
1000 x 1000 mm	4	416 kg	**2.321 €**	4-280010.P	•
1200 x 800 mm	4	408 kg	**2.315 €**	4-280025.P	•
1200 x 1200 mm	4	544 kg	**3.137 €**	4-280015.P	•
1500 x 1000 mm	4	577 kg	**3.226 €**	4-280035.P	•
1500 x 1500 mm	4	801 kg	**4.288 €**	4-280050.P	•
2000 x 1000 mm	4	730 kg	**3.823 €**	4-280020.P	•
2000 x 1200 mm	4	843 kg	**4.376 €**	4-280060.P	•
2000 x 2000 mm	4	1299 kg	**6.763 €**	4-280045.P	•
2400 x 1200 mm	4	986 kg	**4.925 €**	4-280030.P	•
3000 x 1500 mm	6	1517 kg	**7.223 €**	4-280040.P	•
4000 x 2000 mm	8	2501 kg	**10.994 €**	4-280055.P	•

Hmotnost = Deska stolu + Paleta + Noha - základní
Maximální doporučená zatížení pro 4 nohy 4000 kg při rovnoměrném rozložení síly. (Informace platné pouze pro nohu základní)
Na objednávku jsou dostupné všechny stoly bez plasmanitridace nebo s diagonálním rastrem: www.siegmund.com/F-table75028

www.siegmund.com/
F-table75028

Nohy

	Noha základní	Noha základní	Výškově stavitelná noha	Výškově stavitelná noha	Noha s kolečkem a brzdou	Výškově stavitelná noha s kolečkem a brzdou	Kotvení k podlaze	Kotvení k podlaze
	280858.X	280857.X	4-280878.1.XX	4-280877.1.XX	4-280876.XX	4-280879.1.XX	4-280874.XX	4-280875.XX
Nosnost na nohu	2000 kg	2000 kg	2000 kg	2000 kg	1500 kg	1500 kg	2000 kg	2000 kg
Výška nohy	650 mm	750 mm	450 – 700 mm	550 – 900 mm	650 mm	550 – 750 mm	650 mm	750 mm
Nastavitelnost šroubu	50 mm	50 mm	50 mm	50 mm	20 mm	20 mm	50 mm	50 mm
Příplatek za nohu	včetně	Alternativně	**78 €**	**80 €**	**101 €**	**131 €**	**53 €**	**53 €**

Pracovní výška = výška nohy stolu + výška boku stolu
Uvedené nosnosti se vztahují na statické zatížení. Nohy s kolečky: Se nedoporučují pro stoly s 6 ti nebo 8 mi nohami.

Soubory

		280610.N	280630.N	280648.1.N	280511	280740	280410.N	280420.N	280430.N
1	4-283100	4x	2x	2x	12x		4x	4x	
2	4-283200	6x	4x	4x	18x	4x	6x	6x	
3	4-283300	10x	6x	4x	24x	4x	8x	8x	
4	4-283400	14x	10x	6x	30x	8x	10x	10x	4x
5	4-283500	14x	10x	8x	36x	8x	12x	12x	4x

Ceny jsou uvedeny v €, bez DPH nákladů na balné a dopravu.

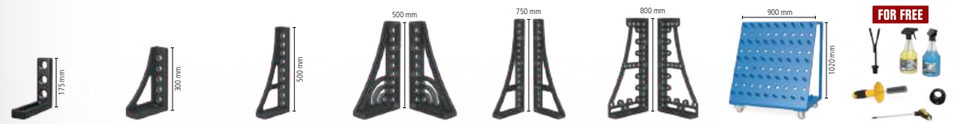

280110.N	280152.N	280162.N	280164+65.N	280166+67.N	280144+46.N	280910	283999		
2x	2x						1x	**1.842 €**	•
4x	2x	2x					1x	**3.250 €**	•
6x	2x	2x		1x			1x	**4.690 €**	•
8x	2x	2x	1x	1x		1x	1x	**7.377 €**	•
12x	2x	2x	1x	1x	1x	1x	1x	**8.998 €**	•

Professional Extreme 8.7

- Tvrzená nástrojová ocel X8.7, plasmanitridovaný + BAR-povlak
- Síla materiálu cca 24,5 – 27 mm
- Otvory Ø 28 mm, Diagonální rastr otvorů v pracovní desce
- Výška boku stolu 200 mm, Diagonální rastr systémových otvorů na bocích stolu
- Boční deska stolu z vysoce kvalitní oceli S355J2+N
- včetně nohy základní

Velikost stolu	Nohy	Hmotnost			
1000 x 1000 mm	4	400 kg	**2.898 €**	4-280010.XD7D	●
1200 x 800 mm	4	392 kg	**2.891 €**	4-280025.XD7D	●
1200 x 1200 mm	4	521 kg	**3.703 €**	4-280015.XD7D	●
1500 x 1000 mm	4	554 kg	**3.982 €**	4-280035.XD7D	●
1500 x 1500 mm	4	767 kg	**5.231 €**	4-280050.XD7D	●
2000 x 1000 mm	4	699 kg	**4.724 €**	4-280020.XD7D	●
2000 x 1200 mm	4	806 kg	**5.331 €**	4-280060.XD7D	●
2000 x 2000 mm	4	1240 kg	**8.137 €**	4-280045.XD7D	●
2400 x 1200 mm	4	947 kg	**6.039 €**	4-280030.XD7D	●
3000 x 1500 mm	6	1425 kg	**8.666 €**	4-280040.XD7D	●
4000 x 2000 mm	8	2384 kg	**13.463 €**	4-280055.XD7D	●
4800 x 2400 mm	11	3275 kg	**19.422 €**	4-280065.XD7D	○

www.siegmund.com/
F-tableX728

Hmotnost = Deska stolu + Paleta + Noha - základní
Maximální doporučená zatížení pro 4 nohy 4000 kg při rovnoměrném rozložení síly. (Informace platné pouze pro nohu základní)
Na objednávku jsou dostupné všechny stoly bez plasmanitridace a bez rastru 100x100 mm: www.siegmund.com/F-tableX728

Nohy

	Noha základní	Noha základní	Výškově stavitelná noha	Výškově stavitelná noha	Noha s kolečkem a brzdou	Výškově stavitelná noha s kolečkem a brzdou	Kotvení k podlaze	Kotvení k podlaze
	280858.X	280857.X	4-280878.1.XX	4-280877.1.XX	4-280876.XX	4-280879.1.XX	4-280874.XX	4-280875.XX
Nosnost na nohu	2000 kg	2000 kg	2000 kg	2000 kg	1500 kg	1500 kg	2000 kg	2000 kg
Výška nohy	650 mm	750 mm	450 – 700 mm	550 – 900 mm	650 mm	550 – 750 mm	650 mm	750 mm
Nastavitelnost šroubu	50 mm	50 mm	50 mm	50 mm	20 mm	20 mm	50 mm	50 mm
Příplatek za nohu	včetně	Alternativně	**78 €**	**80 €**	**101 €**	**131 €**	**53 €**	**53 €**

Pracovní výška = výška nohy stolu + výška boku stolu
Uvedené nosnosti se vztahují na statické zatížení. Nohy s kolečky: Se nedoporučují pro stoly s 6 ti nebo 8 mi nohami.

Soubory

		280610.N	280630.N	280648.1.N	280511	280740	280410.N	280420.N	280430.N
1	4-283100	4x	2x	2x	12x		4x	4x	
2	4-283200	6x	4x	4x	18x	4x	6x	6x	
3	4-283300	10x	6x	4x	24x	4x	8x	8x	
4	4-283400	14x	10x	6x	30x	8x	10x	10x	4x
5	4-283500	14x	10x	8x	36x	8x	12x	12x	4x

Ceny jsou uvedeny v €, bez DPH nákladů na balné a dopravu.

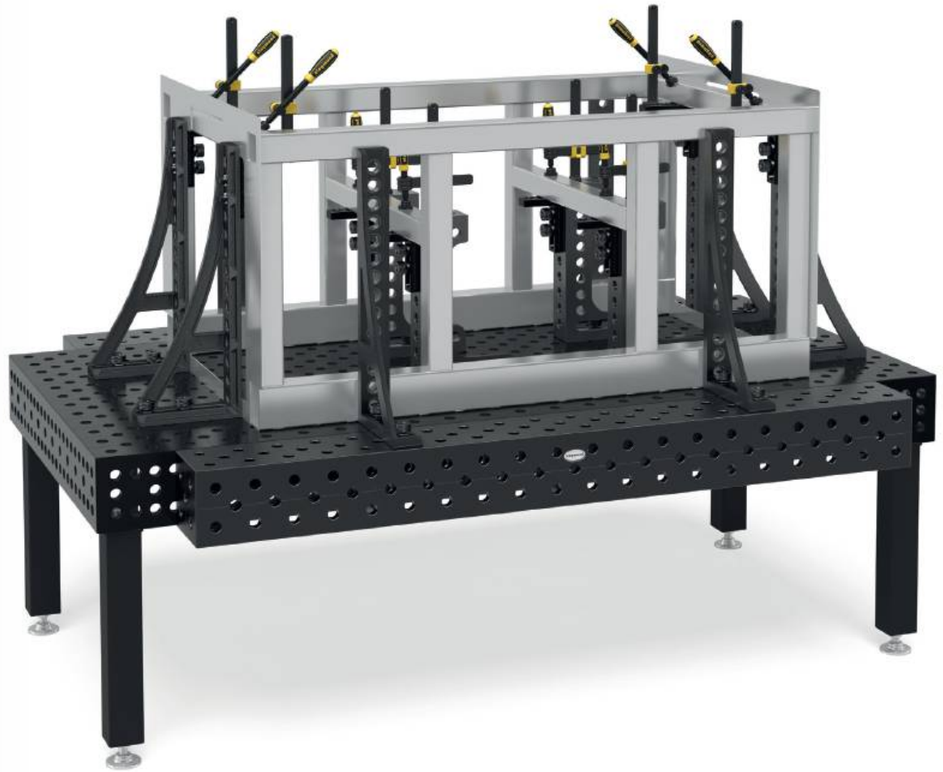

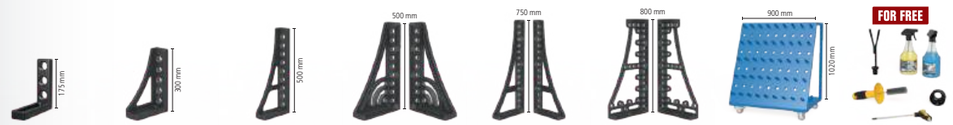

280110.N	280152.N	280162.N	280164+65.N	280166+67.N	280144+46.N	280910	283999		
2x	2x						1x	**1.842 €**	●
4x	2x	2x					1x	**3.250 €**	●
6x	2x	2x		1x			1x	**4.690 €**	●
8x	2x	2x	1x	1x		1x	1x	**7.377 €**	●
12x	2x	2x	1x	1x	1x	1x	1x	**8.998 €**	●

Professional Extreme 8.8 PLUS

- Tvrzená nástrojová ocel X8.8, plasmanitridovaný + BAR-povlak
- Síla materiálu cca 24,5 – 27 mm
- Otvory Ø 28 mm, Diagonální rastr otvorů v pracovní desce
- Výška boku stolu 300 mm, Systémové otvory v bocích stolu ve třech řadách ve vzdálenosti 50 mm a ve dvou řadách ve vzdálenosti 100 mm
- Boční deska stolu z vysoce kvalitní oceli S355J2+N
- včetně nohy základní

Velikost stolu	Nohy	Hmotnost			
1200 x 1200 mm	4	612 kg	**4.124 €**	4-280015.XD8PL	•
1500 x 1000 mm	4	655 kg	**4.448 €**	4-280035.XD8PL	•
1500 x 1500 mm	4	901 kg	**5.809 €**	4-280050.XD8PL	•
2000 x 1000 mm	4	826 kg	**5.246 €**	4-280020.XD8PL	•
2400 x 1200 mm	4	1102 kg	**6.669 €**	4-280030.XD8PL	•
3000 x 1500 mm	6	1656 kg	**9.536 €**	4-280040.XD8PL	•
4000 x 2000 mm	8	2746 kg	**14.713 €**	4-280055.XD8PL	•

Hmotnost = Deska stolu + Paleta + Noha - základní
Maximální doporučená zatížení pro 4 nohy 6000 kg při rovnoměrném rozložení síly. (Informace platné pouze pro nohu základní)
Na objednávku jsou dostupné všechny stoly bez plasmanitridace: www.siegmund.com/F-tableX828plus

www.siegmund.com/
F-tableX828plus

Nohy

	Noha základní	Noha základní	Výškově stavitelná noha	Výškově stavitelná noha	Noha s kolečkem a brzdou	Výškově stavitelná noha s kolečkem a brzdou	Kotvení k podlaze
	280853.X	280857.X	4-280878.1.XX	4-280877.1.XX	4-280860.XX	4-280879.1.XX	4-280872.XX
Nosnost na nohu	3000 kg	2000 kg	2000 kg	2000 kg	1500 kg	1500 kg	3000 kg
Výška nohy	550 mm	750 mm	450 – 700 mm	550 – 900 mm	550 mm	550 – 750 mm	550 mm
Nastavitelnost šroubu	50 mm	50 mm	50 mm	50 mm	20 mm	20 mm	50 mm
Příplatek za nohu	včetně	Alternativně	**78 €**	**80 €**	**99 €**	**131 €**	**53 €**

Pracovní výška = výška nohy stolu + výška boku stolu
Uvedené nosnosti se vztahují na statické zatížení. Nohy s kolečky: Se nedoporučují pro stoly s 6 ti nebo 8 mi nohami.

Soubory

		280610.N	280630.N	280648.1.N	280511	280740	280410.N	280420.N	280430.N
1	4-283100	4x	2x	2x	12x		4x	4x	
2	4-283200	6x	4x	4x	18x	4x	6x	6x	
3	4-283300	10x	6x	4x	24x	4x	8x	8x	
4	4-283400	14x	10x	6x	30x	8x	10x	10x	4x
5	4-283500	14x	10x	8x	36x	8x	12x	12x	4x

Ceny jsou uvedeny v €, bez DPH nákladů na balné a dopravu.

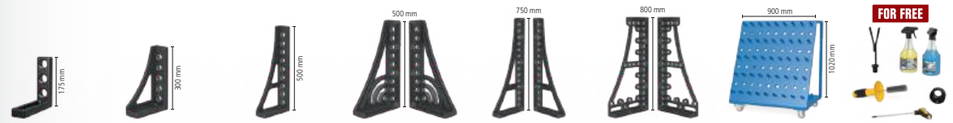

280110.N	280152.N	280162.N	280164+65.N	280166+67.N	280144+46.N	280910	283999		
2x	2x						1x	**1.842 €**	•
4x	2x	2x					1x	**3.250 €**	•
6x	2x	2x		1x			1x	**4.690 €**	•
8x	2x	2x	1x	1x		1x	1x	**7.377 €**	•
12x	2x	2x	1x	1x	1x	1x	1x	**8.998 €**	•

Stůl s šestihrannými drážkami

- Tvrzená nástrojová ocel X8.7, plasmanitridovaný + BAR-povlak
- Síla materiálu cca 24,5 – 27 mm
- Šestihranné drážky ve vzdálenosti 100 mm
- Otvory Ø 28 mm, Systémové otvory na pracovní desce v rozteči 100x100 mm
- Výška boku stolu 200 mm, Diagonální rastr systémových otvorů na bocích stolu
- Boční deska stolu z vysoce kvalitní oceli S355J2+N
- včetně nohy základní

BAR N X8.7 28

Velikost stolu	Nohy	Hmotnost			
1200 x 1200 mm	4	500 kg	**4.034 €**	4-280015.HNK	•
1500 x 1000 mm	4	531 kg	**4.308 €**	4-280035.HNK	•
1500 x 1500 mm	4	734 kg	**5.565 €**	4-280050.HNK	•
2000 x 1000 mm	4	668 kg	**5.174 €**	4-280020.HNK	•
2400 x 1200 mm	6	920 kg	**6.388 €**	4-280030.HNK	•
3000 x 1500 mm	6	1356 kg	**9.440 €**	4-280040.HNK	•
4000 x 2000 mm	8	2262 kg	**14.726 €**	4-280055.HNK	•

Hmotnost = Deska stolu + Paleta + Noha - základní
Maximální doporučená zatížení pro 4 nohy 4000 kg při rovnoměrném rozložení síly. (Informace platné pouze pro nohu základní)

www.siegmund.com/
F-hexagontable

Zdarma ke každému stolu s šestihrannými drážkami

HN283999:
4x HN280547 Posuvná matice 25 mm
4x 280546.4 Pouzdro

Nohy

	Noha základní	Noha základní	Výškově stavitelná noha	Výškově stavitelná noha	Noha s kolečkem a brzdou	Výškově stavitelná noha s kolečkem a brzdou	Kotvení k podlaze	Kotvení k podlaze
	280858.X	280857.X	4-280878.1.XX	4-280877.1.XX	4-280876.XX	4-280879.1.XX	4-280874.XX	4-280875.XX
Nosnost na nohu	2000 kg	2000 kg	2000 kg	2000 kg	1500 kg	1500 kg	2000 kg	2000 kg
Výška nohy	650 mm	750 mm	450 – 700 mm	550 – 900 mm	650 mm	550 – 750 mm	650 mm	750 mm
Nastavitelnost šroubu	50 mm	50 mm	50 mm	50 mm	20 mm	20 mm	50 mm	50 mm
Příplatek za nohu	včetně	Alternativně	**78 €**	**80 €**	**101 €**	**131 €**	**53 €**	**53 €**

Pracovní výška = výška nohy stolu + výška boku stolu
Uvedené nosnosti se vztahují na statické zatížení. Nohy s kolečky: Se nedoporučují pro stoly s 6 ti nebo 8 mi nohami.

Soubory

		280610.N	280630.N	280648.1.N	280511	280740	280410.N	280420.N	280430.N
1	4-283100	4x	2x	2x	12x		4x	4x	
2	4-283200	6x	4x	4x	18x	4x	6x	6x	
3	4-283300	10x	6x	4x	24x	4x	8x	8x	
4	4-283400	14x	10x	6x	30x	8x	10x	10x	4x
5	4-283500	14x	10x	8x	36x	8x	12x	12x	4x

Ceny jsou uvedeny v €, bez DPH nákladů na balné a dopravu.

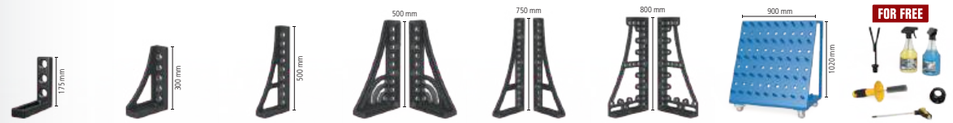

280110.N	280152.N	280162.N	280164+65.N	280166+67.N	280144+46.N	280910	283999		
2x	2x						1x	**1.842 €**	•
4x	2x	2x					1x	**3.250 €**	•
6x	2x	2x		1x			1x	**4.690 €**	•
8x	2x	2x	1x	1x		1x	1x	**7.377 €**	•
12x	2x	2x	1x	1x	1x	1x	1x	**8.998 €**	•

Zvedací plošina Siegmund

- se dvěma zvedacími válci
- vysoká odolnost
- snadná manipulace
- masivní ramena a ocelové válečky
- Kontaktní lišta chrání před poškozením
- Možnost instalace nad podlahu i pod podlahu

Zvedací zařízení 2010
pro stůl 2000x1000 mm, Celková výška ve staženém stavu: 330 mm, Rozsah zvedání: 1100 mm, Čas zvedání: 45~55 sekundy, Síla 2,2 kW, Provozní napětí 400 V 50 Hz, Maximální nosnost: Základní rám (bez stolu) 4000 kg, vč. izolační desky

16 22 28

	L (a)	B (b)	G		
4-HB4020.1	1990 mm	990 mm	470 kg	**6.543 €**	•

Zvedací zařízení 2012
pro stůl 2000x1200 mm, Celková výška ve staženém stavu: 330 mm, Rozsah zvedání: 1100 mm, Čas zvedání: 45~55 sekundy, Síla 2,2 kW, Provozní napětí 400 V 50 Hz, Maximální nosnost: Základní rám (bez stolu) 4000 kg, vč. izolační desky

16 22 28

	L (a)	B (b)	G		
4-HB4060.1	1990 mm	1190 mm	490 kg	**6.783 €**	•

Zvedací zařízení 2412
pro stůl 2400x1200 mm, Celková výška ve staženém stavu: 330 mm, Rozsah zvedání: 1100 mm, Čas zvedání: 45~55 sekundy, Síla 2,2 kW, Provozní napětí 400 V 50 Hz, Maximální nosnost: Základní rám (bez stolu) 4000 kg, vč. izolační desky

16 22 28

	L (a)	B (b)	G		
4-HB4030.1	2390 mm	1190 mm	530 kg	**7.249 €**	•

Zvedací zařízení 3015
pro stůl 3000x1500 mm, Celková výška ve staženém stavu: 430 mm, Rozsah zvedání: 650 mm, Čas zvedání: 35~45 sekundy, Síla 2,2 kW, Provozní napětí 400 V 50 Hz, Maximální nosnost: Základní rám (bez stolu) 6000 kg, vč. izolační desky

16 22 28

	L (a)	B (b)	G		
4-HB4040.1	2990 mm	1490 mm	865 kg	**11.209 €**	•

Zvedací zařízení 2010 se svařovacím stolem

- vč. svařovacího stolu 2000x1000 mm a izolační desky
- Síla materiálu Deska stolu cca 24,5 – 27 mm
- Rozměry (D x Š): cca 1990x990 mm
- Hmotnost (bez stolu) cca 470 kg
- Celková výška ve staženém stavu: 330 mm, Rozsah zvedání: 1100 mm
- Pracovní výška je celková výška plus bok stolu
- Maximální nosnost: Základní rám (bez stolu) 4000 kg
- Čas zvedání: 45~55 sekundy
- Síla 2,2 kW, Provozní napětí 400 V 50 Hz

Zázemí Pracovní plocha	Charakteristiky Pracovní plocha	G			
2000 x 1000 mm	28 750 N BAR	1166 kg	**10.114 €**	4-HB280020.P	•
2000 x 1000 mm	28 XR.7 N BAR	1135 kg	**11.015 €**	4-HB280020.XD7D	•
2000 x 1000 mm	28 XR.8 N BAR	1266 kg	**11.537 €**	4-HB280020.XD8PL	•
2000 x 1000 mm	28 XR.7 N BAR	1104 kg	**11.465 €**	4-HB280020.HNK	•

Zvedací zařízení 2012 se svařovacím stolem

- včetně svařovacího stolu 2000x1000 mm a izolační desky
- Síla materiálu Deska stolu cca 24,5 – 27 mm
- Rozměry (D x Š): cca 1990x1190 mm
- Hmotnost (bez stolu) cca 490 kg
- Celková výška ve staženém stavu: 330 mm, Rozsah zvedání: 1100 mm
- Pracovní výška je celková výška plus bok stolu
- Maximální nosnost: Základní rám (bez stolu) 4000 kg
- Čas zvedání: 45~55 sekundy
- Síla 2,2 kW, Provozní napětí 400 V 50 Hz

Zázemí Pracovní plocha	Charakteristiky Pracovní plocha	G			
2000 x 1200 mm	28 750 N BAR	1299 kg	**10.907 €**	4-HB280060.P	•
2000 x 1200 mm	28 XR.7 N BAR	1262 kg	**11.862 €**	4-HB280060.XD7D	•

Zvedací zařízení 2412 se svařovacím stolem

- včetně svařovacího stolu 2400x1200 mm a izolační desky
- Síla materiálu Deska stolu cca 24,5 – 27 mm
- Rozměry (D x Š): cca 2390x1190 mm
- Hmotnost (bez stolu) cca 530 kg
- Celková výška ve staženém stavu: 330 mm, Rozsah zvedání: 1100 mm
- Pracovní výška je celková výška plus bok stolu
- Maximální nosnost: Základní rám (bez stolu) 4000 kg
- Čas zvedání: 45~55 sekundy
- Síla 2,2 kW, Provozní napětí 400 V 50 Hz

Zázemí Pracovní plocha	Charakteristiky Pracovní plocha	G			
2400 x 1200 mm	28 750 N BAR	1482 kg	**11.922 €**	4-HB280030.P	•
2400 x 1200 mm	28 XR.7 N BAR	1443 kg	**13.036 €**	4-HB280030.XD7D	•
2400 x 1200 mm	28 XR.8 N BAR	1602 kg	**13.666 €**	4-HB280030.XD8PL	•
2400 x 1200 mm	28 XR.7 N BAR	1399 kg	**13.259 €**	4-HB280030.HNK	•

Zvedací zařízení 3015 se svařovacím stolem

- včetně svařovacího stolu 3000x1500 mm a izolační desky
- Síla materiálu Deska stolu cca 24,5 – 27 mm
- Rozměry (D x Š): cca 2990x1490 mm
- Hmotnost (bez stolu) cca 865 kg
- Celková výška ve staženém stavu: 430 mm, Rozsah zvedání: 650 mm
- Pracovní výška je celková výška plus bok stolu
- Maximální nosnost: Základní rám (bez stolu) 6000 kg
- Čas zvedání: 34~45 sekundy
- Síla 2,2 kW, Provozní napětí 400 V 50 Hz

Zázemí Pracovní plocha	Charakteristiky Pracovní plocha	G			
3000 x 1500 mm	28 750 N BAR	2331 kg	**18.054 €**	4-HB280040.P	•
3000 x 1500 mm	28 XR.7 N BAR	2239 kg	**19.497 €**	4-HB280040.XD7D	•
3000 x 1500 mm	28 XR.8 N BAR	2476 kg	**20.367 €**	4-HB280040.XD8PL	•
3000 x 1500 mm	28 XR.7 N BAR	2170 kg	**20.271 €**	4-HB280040.HNK	•

Více informací a příslušenství k těmto produktům můžete najít online.

www.siegmund.com/
F-h-lift

L: Délka, B: Šířka, G: Hmotnost

Výškově nastavitelný otočný stůl Stacionární

- Rozměry (D x Š): cca. 785x785 mm
- Hmotnost (bez desky): cca 70 kg
- Pracovní výška mezi 780 mm a 1100 mm
- Z důvodu nebezpečí převrácení doporučujeme výhradně následující velikosti
- Kompatibilní pouze s určenými pracovními deskami (speciální upevňovací body v pracovní desce)
- Maximální nosnost: Základní rám (bez desky) 1000 kg

Zázemí Pracovní plocha	Charakteristiky Pracovní plocha	MS (d)	G			
1000 x 1000 mm	28 XB.7 N BAR	25 mm	245 kg	**2.156 €**	2-DS281010.XD7	•
1200 x 800 mm	28 XB.7 N BAR	25 mm	238 kg	**2.150 €**	2-DS281025.XD7	•
1200 x 1200 mm	28 XB.7 N BAR	25 mm	321 kg	**2.445 €**	2-DS281015.XD7	•
1000 x 1000 mm	28 XB.7 N BAR	15 mm	179 kg	**1.857 €**	2-DS804024.XD7	•
1200 x 1200 mm	28 XB.7 N BAR	15 mm	226 kg	**2.322 €**	2-DS804034.XD7	•
1200 x 800 mm	28 XB.7 N BAR	15 mm	182 kg	**1.855 €**	2-DS804004.X7	•
Ø 1100 mm	28 XB.7 N BAR	15 mm	173 kg	**2.109 €**	2-DS804211.XD7	•

Síla materiálu 15 mm: Pro upínání pomocí čepů 280511 je nutná distanční podložka 800653.1.N.

Výškově nastavitelný otočný stůl Mobilní

- Rozměry (D x Š): cca 795x795 mm
- Hmotnost (bez desky): cca 70 kg
- Pracovní výška mezi 780 mm a 1100 mm
- Z důvodu nebezpečí převrácení doporučujeme výhradně následující velikosti
- Kompatibilní pouze s určenými pracovními deskami (speciální upevňovací body v pracovní desce)
- Maximální nosnost: Základní rám (bez desky) 1000 kg

Zázemí Pracovní plocha	Charakteristiky Pracovní plocha	MS (d)	G			
1000 x 1000 mm	28 XB.7 N BAR	25 mm	245 kg	**2.285 €**	2-DM281010.XD7	•
1200 x 800 mm	28 XB.7 N BAR	25 mm	238 kg	**2.279 €**	2-DM281025.XD7	•
1200 x 1200 mm	28 XB.7 N BAR	25 mm	321 kg	**2.574 €**	2-DM281015.XD7	•
1000 x 1000 mm	28 XB.7 N BAR	15 mm	179 kg	**1.986 €**	2-DM804024.XD7	•
1200 x 1200 mm	28 XB.7 N BAR	15 mm	226 kg	**2.451 €**	2-DM804034.XD7	•
1200 x 800 mm	28 XB.7 N BAR	15 mm	182 kg	**1.984 €**	2-DM804004.X7	•
Ø 1100 mm	28 XB.7 N BAR	15 mm	173 kg	**2.238 €**	2-DM804211.XD7	•

Síla materiálu 15 mm: Pro upínání pomocí čepů 280511 je nutná distanční podložka 800653.1.N.

Magnetické uzemnění

Magnetické uzemnění s otočným kloubem s velkou přídržnou sílou na čistých a hladkých površích. Už žádné kroucení kabelů díky rychlému a snadnému uzemnění. Uzemnění může být jen uchycené nebo pevně připojené. V kombinaci s adaptérovou deskou a šroubem se zápustnou hlavou se dokonale hodí jako sada pro dovybavení otočného stolu.

Magnetické uzemnění pro otočný stůl
rychlé a snadné uzemnění, žádné kroucení kabelu, vysoká přídržná síla na čistých a hladkých površích, Zatížení až 500 ampérů při 35% pracovním cyklu, Rozsah dodávky: Adaptérová deska a šroub se zápustnou hlavou

16 22 28

	G		
2-00003399	0,92 kg	**36 €**	•

Více informací a příslušenství k těmto produktům můžete najít online.
www.siegmund.com/F-rotating

Mobilní zvedací stůl 500 kg

- Rozměry (D x Š): cca. 1115x630 mm
- Hmotnost (bez desky): cca 65 kg
- Pracovní výška od cca. 700 do 1000 mm
- Kompatibilní pouze s určenými pracovními deskami (speciální upevňovací body v pracovní desce)
- Maximální nosnost: Základní rám (bez desky) 500 kg

Zázemí Pracovní plocha	Charakteristiky Pracovní plocha	MS (d)	G			
1200 x 800 mm	28 XB.7 N BAR	15 mm	177 kg	**2.254 €**	2-HT804004.X7	•
1500 x 1000 mm	28 XB.7 N BAR	15 mm	227 kg	**2.613 €**	2-HT804014.XD7	•

Síla materiálu 15 mm: Pro upínání pomocí čepů 280511 je nutná distanční podložka 800653.1.N.

Mobilní zvedací stůl 1000 kg

- Rozměry (D x Š): cca. 1490x990 mm
- Hmotnost (bez desky): cca 200 kg
- Pracovní výška od cca. 700 do 1000 mm
- Upevnění přes otvory
- Maximální nosnost: Základní rám (bez desky) 1000 kg

Zázemí Pracovní plocha	Charakteristiky Pracovní plocha	MS (d)	G			
1500 x 1000 mm	28 XB.7 N BAR	15 mm	362 kg	**3.031 €**	2-HS804014.XD7	•
2000 x 1000 mm	28 XB.7 N BAR	15 mm	417 kg	**3.429 €**	2-HS804044.XD7	•

Síla materiálu 15 mm: Pro upínání pomocí čepů 280511 je nutná distanční podložka 800653.1.N.

Mobilní zvedací stůl 1200 kg

- Rozměry (D x Š): cca. 1490x990 mm
- Hmotnost (bez desky): cca 210 kg
- Pracovní výška od cca. 800 do 1100 mm
- Maximální nosnost: Základní rám (bez desky) 1200 kg

Zázemí Pracovní plocha	Charakteristiky Pracovní plocha	MS (d)	G			
1500 x 1000 mm	28 XB.7 N BAR 100	25 mm	678 kg	**6.339 €**	2-HS280035.XD7D	•

Doporučení produktu

Doplňková sada, nosnost 1700 kg
Druhý zvedací válec pro nosnost 1700 kg (mínus deska), Kompatibilní pouze s mobilním zdvihacím stolem 1200 kg,
Rozsah dodávky: 1x zvedací válec, 1x nožní pedál, spojovací materiál

16 22 28

	G		
2-HS009921	4 kg	**431 €**	•

Distanční kroužek pro Premium Light 4ks v balení nitridovaná
distanční prvek mezi dvěma upínanými díly, je vyžadováno pro upnutí materiálu o síle 15 mm pomocí čepu 280511,
Rozsah dodávky: 4 kusy

BAR N 28

	MS (d)	G		
2-800653.1.N	10 mm	0,04 kg	**9 €**	•

Více informací a příslušenství k těmto produktům můžete najít online.
www.siegmund.com/F-lifting

MS: Síla materiálu, G: Hmotnost, Ø: Průměr

Siegmund Workstation 1208

- prostor pro zásuvky vlevo i vpravo 600 mm
- včetně děrované desky 1200x800 mm Premium Light
- Tvrzená nástrojová ocel X8.7, plasmanitridovaný + BAR-povlak
- Otvory Ø 28 mm
- Systémové otvory na pracovní desce v rozteči 100x100 mm
- Maximální nosnost: základní deska 1000 kg / Kolečko 400 kg (bez desky)

Siegmund Workstation 1208
Rozsah dodávky: 1x 004002.1 Siegmund Workstation 1208 Základní rám, 1x 804004.X7 Děrovaný plech

BAR N X8.7 28

	L (a)	B (b)	H (c)	G	Speciální nabídka
2-284400	1200 mm	800 mm	850 mm	144,16 kg	**1.358 €** •
					Místo 1.379 €

Siegmund Workstation 1208 včetně Police
Rozsah dodávky: 1x 004002.1 Siegmund Workstation 1208 Základní rám, 1x 804004.X7 Děrovaný plech, 1x 284030 Držák svěrek, 1x 004620 Police, 1x 284635 Kolík a držák prizem, 1x 004025.1 Panel na nářadí včetně police

BAR N X8.7 28

	L (a)	B (b)	H (c)	G	Speciální nabídka
2-284401	1200 mm	800 mm	850 mm	153,95 kg	**1.481 €** •
					Místo 1.510 €

Siegmund Workstation 1208 napůl uzavřený včetně 3 zásuvek
Rozsah dodávky: 1x 004002.1 Siegmund Workstation 1208 Základní rám, 1x 804004.X7 Děrovaný plech, 2x 004230 Zásuvka 180 mm, 1x 004235 Zásuvka 240 mm, 1x 004120 Set boční stěny

BAR N X8.7 28

	L (a)	B (b)	H (c)	G	Speciální nabídka
2-284407	1200 mm	800 mm	850 mm	176,66 kg	**1.749 €** •
					Místo 1.775 €

Siegmund Workstation 1208 zavřený včetně 6 zásuvek
Rozsah dodávky: 1x 004002.1 Siegmund Workstation 1208 Základní rám, 1x 804004.X7 Děrovaný plech, 4x 004230 Zásuvka 180 mm, 2x 004235 Zásuvka 240 mm, 2x 004120 Set boční stěny

BAR N X8.7 28

	L (a)	B (b)	H (c)	G	Speciální nabídka
2-284409	1200 mm	800 mm	850 mm	209,16 kg	**2.140 €** •
					Místo 2.171 €

Síla materiálu 15 mm: Pro upínání pomocí čepů 280511 je nutná distanční podložka 800653.1.N.
plus balné / Doprava

Siegmund Workstation 1208 – Konfigurace

Vybavení 4mi kolečky pro Workstation 1208
možná výměna mezi nohami a kolečky

16 22 28

	TF	G	
2-004100.1	400 kg	5,30 kg	**71 €** •

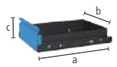

Zásuvka s kolejnicí a upevněním pro Workstation 0806 / 1208
práškově lakovaná, dovybavení možné kdykoliv, pro Workstation 0806 / 1208 bez bočních stěn, Konzola je potřebná, pokud se jedná o verzi bez stěn

16 22 28

	L (a)	B (b)	H (c)	TF	G	
2-004220.WS	590 mm	400 mm	60 mm	50 kg	7,50 kg	**79 €** •
2-004225.WS	590 mm	400 mm	120 mm	50 kg	9 kg	**89 €** •
2-004230.WS	590 mm	400 mm	180 mm	50 kg	9,50 kg	**99 €** •
2-004235.WS	590 mm	400 mm	240 mm	50 kg	10 kg	**109 €** •

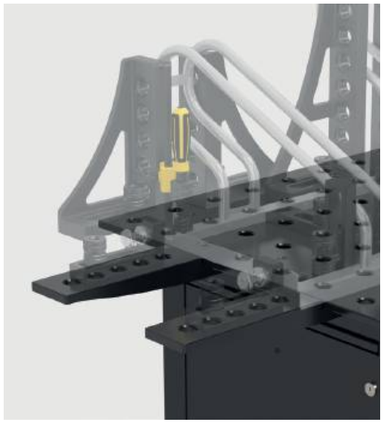

Doporučení produktu

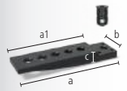

Soubor Prodloužení Premium Light pro děrované desky Premium Light 1 řada otvorů
Obsahuje: 1x 804050 Prodloužení Premium Light pro děrované desky Premium Light 1 řada otvorů včetně 4 stavěcích šroubů, 1x 800528 Čep se zápustnou hlavou Premium Light <-> Premium Light

28

	L (a)	L (a1)	B (b)	H (c)	G	Speciální nabídka
2-804050.Set	381 mm	300 mm	99 mm	40 mm	4,90 kg	**109 €** •
						Místo 125 €

Soubor Vnější doraz Premium Light pro děrované desky Premium Light
Obsahuje: 1x 804051 Vnější doraz Premium Light pro děrované desky Premium Light včetně 4 stavěcích šroubů, 1x 800528 Čep se zápustnou hlavou Premium Light <-> Premium Light

28

	L (a)	L (a1)	B (b)	H (c)	G	Speciální nabídka
2-804051.Set	340 mm	300 mm	99 mm	114 mm	5,10 kg	**109 €** •
						Místo 125 €

Distanční kroužek pro Premium Light 4ks v balení nitridovaná
distanční prvek mezi dvěma upínanými díly, je vyžadováno pro upnutí materiálu o síle 15 mm pomocí čepu 280511, Rozsah dodávky: 4 kusy

BAR N 28

	MS (d)	G	
2-800653.1.N	10 mm	0,04 kg	**9 €** •

L: Délka, B: Šířka, H: Výška, G: Hmotnost, TF: Nosnost, MS: Síla materiálu

Siegmund Workstation 1212

- prostor pro zásuvky vlevo i vpravo 600 mm
- včetně děrované desky 1200x1200 mm Premium Light
- Tvrzená nástrojová ocel X8.7, plasmanitridovaný + BAR-povlak
- Otvory Ø 28 mm
- Systémové otvory na pracovní desce v rozteči 100x100 mm
- Maximální nosnost: základní deska 1000 kg / Kolečko 400 kg (bez desky)

Siegmund Workstation 1212

Rozsah dodávky: 1x 004602 Siegmund Workstation 1212 Základní rám, 1x 804034.X7 Děrovaný plech

BAR N X8.7 28

	L (a)	B (b)	H (c)	G	Speciální nabídka
2-284600	1200 mm	1200 mm	850 mm	209 kg	**1.693 €** •
					Místo 1.712 €

Siegmund Workstation 1212 včetně Police

Rozsah dodávky: 1x 004602 Siegmund Workstation 1212 Základní rám, 1x 804034.X7 Děrovaný plech, 1x 284630 Držák svěrek, 1x 004620 Police, 1x 284635 Kolík a držák prizem, 1x 004625 Panel na nářadí včetně police

BAR N X8.7 28

	L (a)	B (b)	H (c)	G	Speciální nabídka
2-284601	1200 mm	1200 mm	850 mm	221,75 kg	**1.824 €** •
					Místo 1.853 €

Siegmund Workstation 1212 napůl uzavřený včetně 3 zásuvek

Rozsah dodávky: 1x 004602 Siegmund Workstation 1212 Základní rám, 1x 804034.X7 Děrovaný plech, 2x 004230 Zásuvka 180 mm, 1x 004235 Zásuvka 240 mm, 1x 004720 Set boční stěny

BAR N X8.7 28

	L (a)	B (b)	H (c)	G	Speciální nabídka
2-284607	1200 mm	1200 mm	850 mm	243 kg	**2.091 €** •
					Místo 2.115 €

Siegmund Workstation 1212 zavřený včetně 6 zásuvek

Rozsah dodávky: 1x 004602 Siegmund Workstation 1212 Základní rám, 1x 804034.X7 Děrovaný plech, 4x 004230 Zásuvka 180 mm, 2x 004235 Zásuvka 240 mm, 2x 004720 Set boční stěny

BAR N X8.7 28

	L (a)	B (b)	H (c)	G	Speciální nabídka
2-284609	1200 mm	1200 mm	850 mm	277 kg	**2.489 €** •
					Místo 2.518 €

Síla materiálu 15 mm: Pro upínání pomocí čepů 280511 je nutná distanční podložka 800653.1.N.
plus balné / Doprava

Siegmund Workstation 1212 – Konfigurace

Vybavení 4mi kolečky pro Workstation 1212

možná výměna mezi nohami a kolečky

16 22 28

	TF	G	
2-004700	400 kg	4,30 kg	**78 €** •

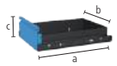

Zásuvka s kolejnicí a upevněním pro Workstation 1212

práškově lakovaná, dovybavení možné kdykoliv, pro Workstation 1212 bez bočních stěn, Konzola je potřebná, pokud se jedná o verzi bez stěn

16 22 28

	L (a)	B (b)	H (c)	TF	G	
2-004820.WS	590 mm	400 mm	60 mm	50 kg	8 kg	**84 €** •
2-004825.WS	590 mm	400 mm	120 mm	50 kg	9,50 kg	**94 €** •
2-004830.WS	590 mm	400 mm	180 mm	50 kg	10 kg	**104 €** •
2-004835.WS	590 mm	400 mm	240 mm	50 kg	10,50 kg	**114 €** •

Doporučení produktu

Soubor nářadí A

2x 280610.N Svěrka, 6x 280511 Čep, 2x 800653.1.N Distanční kroužek, 6x 280412 Doraz, 1x 280852.1 Šestihranný klíč

28

	G	Speciální nabídka
2-287320	9,99 kg	**438 €** •
		Místo 623 €

Soubor nářadí B

4x 280610.N Svěrka, 8x 280511 Čep, 3x 800653.1.N Distanční kroužek, 6x 280412 Doraz, 2x 280420.N Doraz, 1x 280852.1 Šestihranný klíč, 1x 284320 Svěráku včetně Sada krytů čelistí svěráků

28

	G	Speciální nabídka
2-287340.1	38,12 kg	**894 €** •
		Místo 1.368 €

Soubor nářadí C

6x 280610.N Svěrka, 12x 280511 Čep, 4x 800653.1.N Distanční kroužek, 4x 280412 Doraz, 2x 280420.N Doraz, 2x 280152.N Úhelník, 2x 804050 Prodloužení pracovní desky, 2x 800528 Čep se zápustnou hlavou, 1x 280852.1 Šestihranný klíč, 1x 284320 Soubor Svěrák Siegmund 125

28

	G	Speciální nabídka
2-287360	67,34 kg	**1.570 €** •
		Místo 2.243 €

Nakonfigurujte si svůj Workstation

www.siegmund.com/
F-workstation

L: Délka, B: Šířka, H: Výška, G: Hmotnost, TF: Nosnost

Osmihranný stůl 200

upevnění pomocí adaptérové desky (není součástí dodávky), Adaptérová deska k dispozici na vyžádání za příplatek, Sleva: od 2 kusů: 5%, od 5 kusů: 10%

BAR N 750 28

	L (a)	B (b)	H (c)	MS (d)	Ø	G		
2-920800.P	331 mm	800 mm	200 mm	25 mm	866 mm	261 kg	**5.227 €**	○
2-921000.P	414 mm	1000 mm	200 mm	25 mm	1082 mm	386 kg	**5.995 €**	○
2-921200.P	497 mm	1200 mm	200 mm	25 mm	1299 mm	514 kg	**8.916 €**	○
2-921400.P	580 mm	1400 mm	200 mm	25 mm	1515 mm	660 kg	**9.685 €**	○
2-921500.P	621 mm	1500 mm	200 mm	25 mm	1624 mm	726 kg	**10.454 €**	○
2-921600.P	663 mm	1600 mm	200 mm	25 mm	1732 mm	825 kg	**11.222 €**	○
2-921700.P	704 mm	1700 mm	200 mm	25 mm	1840 mm	896 kg	**12.177 €**	○
2-921800.P	746 mm	1800 mm	200 mm	25 mm	1948 mm	974 kg	**11.991 €**	○

Osmihranný stůl 100

upevnění pomocí adaptérové desky (není součástí dodávky), Adaptérová deska k dispozici na vyžádání za příplatek, Sleva: od 2 kusů: 5%, od 5 kusů: 10%

BAR N 750 28

	L (a)	B (b)	H (c)	MS (d)	Ø	G		
2-920800.1.P	331 mm	800 mm	100 mm	25 mm	866 mm	203 kg	**4.610 €**	○
2-921000.1.P	414 mm	1000 mm	100 mm	25 mm	1082 mm	279 kg	**5.227 €**	○
2-921200.1.P	497 mm	1200 mm	100 mm	25 mm	1299 mm	380 kg	**6.763 €**	○
2-921400.1.P	580 mm	1400 mm	100 mm	25 mm	1515 mm	501 kg	**8.302 €**	○
2-921500.1.P	621 mm	1500 mm	100 mm	25 mm	1624 mm	557 kg	**8.916 €**	○
2-921600.1.P	663 mm	1600 mm	100 mm	25 mm	1732 mm	649 kg	**9.224 €**	○
2-921700.1.P	704 mm	1700 mm	100 mm	25 mm	1840 mm	705 kg	**10.351 €**	○
2-921800.1.P	746 mm	1800 mm	100 mm	25 mm	1948 mm	780 kg	**11.222 €**	○

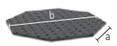

Osmihranná deska

upevnění skrz vyvrtané otvory pomocí pouzder (280500), Závit M8 na straně, Sleva: od 2 kusů: 5%, od 5 kusů: 10%

BAR N 750 28

	L (a)	B (b)	H (c)	MS (d)	Ø	G		
2-940600.P	249 mm	600 mm	25 mm	25 mm	650 mm	94 kg	**2.459 €**	○
2-940800.P	331 mm	800 mm	25 mm	25 mm	866 mm	139 kg	**3.074 €**	○
2-941000.P	414 mm	1000 mm	25 mm	25 mm	1083 mm	198 kg	**3.688 €**	○
2-941200.P	497 mm	1200 mm	25 mm	25 mm	1299 mm	280 kg	**4.648 €**	○
2-941400.P	580 mm	1400 mm	25 mm	25 mm	1516 mm	388 kg	**5.849 €**	○
2-941500.P	621 mm	1500 mm	25 mm	25 mm	1636 mm	435 kg	**6.200 €**	○

Hmotnost = Osmihranná deska + Paleta
Při rozměrech dle speciálních požadavků zákazníka se může hmotnost lišit.
Další velikosti stolů jsou dostupné na vyžádání.
Stojiny nebo adaptérové desky nejsou standardně součástí osmihranných stolů.

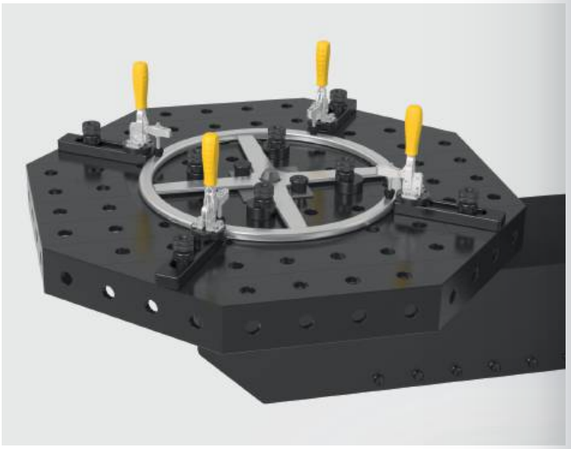

Osmihranný stůl Premium Light 200

Až 40% úspora hmotnosti ve srovnání s konvenčně používaným materiálem, upevnění pomocí adaptérové desky (není součástí dodávky), Sleva: od 2 kusů: 5%, od 5 kusů: 10%

BAR N X8,7 28

	L (a)	B (b)	H (c)	MS (d)	Ø	G		
2-820800.X7	331 mm	800 mm	200 mm	15 mm	866 mm	221 kg	**5.227 €**	○
2-821000.X7	414 mm	1000 mm	200 mm	15 mm	1082 mm	285 kg	**5.995 €**	○
2-821200.X7	497 mm	1200 mm	200 mm	15 mm	1299 mm	373 kg	**8.916 €**	○
2-821400.X7	580 mm	1400 mm	200 mm	15 mm	1515 mm	467 kg	**9.685 €**	○
2-821500.X7	621 mm	1500 mm	200 mm	15 mm	1624 mm	511 kg	**10.454 €**	○
2-821600.X7	663 mm	1600 mm	200 mm	15 mm	1732 mm	585 kg	**11.222 €**	○
2-821700.X7	704 mm	1700 mm	200 mm	15 mm	1840 mm	640 kg	**12.177 €**	○
2-821800.X7	746 mm	1800 mm	200 mm	15 mm	1948 mm	679 kg	**11.991 €**	○

Osmihranný stůl Premium Light 100

Až 40% úspora hmotnosti ve srovnání s konvenčně používaným materiálem, upevnění pomocí adaptérové desky (není součástí dodávky), Sleva: od 2 kusů: 5%, od 5 kusů: 10%

BAR N X8,7 28

	L (a)	B (b)	H (c)	MS (d)	Ø	G		
2-820800.1.X7	331 mm	800 mm	100 mm	15 mm	866 mm	152 kg	**4.610 €**	○
2-821000.1.X7	414 mm	1000 mm	100 mm	15 mm	1082 mm	199 kg	**5.227 €**	○
2-821200.1.X7	497 mm	1200 mm	100 mm	15 mm	1299 mm	269 kg	**6.763 €**	○
2-821400.1.X7	580 mm	1400 mm	100 mm	15 mm	1515 mm	350 kg	**8.302 €**	○
2-821500.1.X7	621 mm	1500 mm	100 mm	15 mm	1624 mm	381 kg	**8.916 €**	○
2-821600.1.X7	663 mm	1600 mm	100 mm	15 mm	1732 mm	450 kg	**9.224 €**	○
2-821700.1.X7	704 mm	1700 mm	100 mm	15 mm	1840 mm	487 kg	**10.351 €**	○
2-821800.1.X7	746 mm	1800 mm	100 mm	15 mm	1948 mm	527 kg	**11.222 €**	○

Osmihranná deska Premium Light

Až 40% úspora hmotnosti ve srovnání s konvenčně používaným materiálem, upevnění skrz vyvrtané otvory pomocí pouzder (280500), Závit M8 na straně, Sleva: od 2 kusů: 5%, od 5 kusů: 10%

BAR N X8,7 28

	L (a)	B (b)	H (c)	MS (d)	Ø	G		
2-840600.X7	249 mm	600 mm	15 mm	15 mm	650 mm	69 kg	**2.459 €**	○
2-840800.X7	331 mm	800 mm	15 mm	15 mm	866 mm	95 kg	**3.074 €**	○
2-841000.X7	414 mm	1000 mm	15 mm	15 mm	1083 mm	142 kg	**3.688 €**	○
2-841200.X7	497 mm	1200 mm	15 mm	15 mm	1299 mm	205 kg	**4.648 €**	○
2-841400.X7	580 mm	1400 mm	15 mm	15 mm	1516 mm	254 kg	**5.849 €**	○
2-841500.X7	621 mm	1500 mm	15 mm	15 mm	1636 mm	310 kg	**6.200 €**	○

Hmotnost = Osmihranná deska + Paleta
Při rozměrech dle speciálních požadavků zákazníka se může hmotnost lišit.
Další velikosti stolů jsou dostupné na vyžádání.
Stojiny nebo adaptérové desky nejsou standardně součástí osmihranných stolů.

Adaptérová deska k dispozici na vyžádání za příplatek

Příplatek za přizpůsobení adaptérové desky

pro osmihranné stoly s bočními panely

16 22 28

0-940000	**654 €**	○

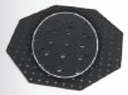

Příplatek za přizpůsobení

pro osmihranné stoly

16 22 28

0-940000.1	**486 €**	○

Více informací a příslušenství k těmto produktům můžete najít online.
www.siegmund.com/F-octagonal28

L: Délka, B: Šířka, H: Výška, MS: Síla materiálu, G: Hmotnost, Ø: Průměr

Excentrický doraz Ø 60 / Ø 100 nitridovaná
použitelný také jako podložka, otáčení bez omezení

	MS (d)	Ø	G	
2-280401.N	25 mm	60 mm	0,42 kg	**21 €** •
2-280403.N	25 mm	100 mm	1,40 kg	**25 €** •

Excentrický doraz Ø 60 se závitem M10 nitridovaná
pro ukotvení, otáčení bez omezení

	MS (d)	Ø	G	
2-280402.N	25 mm	60 mm	0,41 kg	**25 €** •

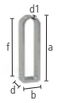

Variabilní doraz 25x140 Ocel Povrchová úprava - pozinkování
drážka, pro aplikace s nedostatkem prostoru

	L (a)	B (b)	VB (f)	MS (d)	WS (d1)	G	
2-280416	140 mm	40 mm	100 mm	25 mm	6 mm	0,37 kg	**23 €** •

Variabilní doraz 25x156 Hliník
drážka, pro aplikace s nedostatkem prostoru

	L (a)	B (b)	VB (f)	MS (d)	WS (d1)	G	
2-280412	156 mm	52 mm	100 mm	25 mm	12 mm	0,30 kg	**22 €** •

Univerzální doraz 150 L / 200 L / 250 L nitridovaná
drážka

	L (a)	B (b)	VB (f)	MS (d)	G	
2-280410.N	150 mm	50 mm	100 mm	25 mm	0,78 kg	**37 €** •
2-280410.1.N	200 mm	50 mm	150 mm	25 mm	1 kg	**44 €** •
2-280410.2.N	250 mm	50 mm	200 mm	25 mm	1,20 kg	**46 €** •

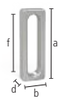

Univerzální doraz 150 L / 225 L Hliník
drážka

	L (a)	B (b)	VB (f)	MS (d)	G	
2-280410.A	150 mm	50 mm	100 mm	25 mm	0,30 kg	**39 €** •
2-280420.A	225 mm	50 mm	100 mm	25 mm	0,55 kg	**56 €** •

Univerzální doraz 225 L nitridovaná
kombinace díry a drážky, možno kombinovat s prizmami a adaptéry

	L (a)	B (b)	VB (f)	MS (d)	G	
2-280420.N	225 mm	50 mm	100 mm	25 mm	1,40 kg	**56 €** •

Univerzální doraz 225 L FDS s přítlačným prvkem povrchová úprava - černění
s přítlačným prvkem, kombinace díry a drážky

	L (a)	B (b)	VB (f)	MS (d)	G	
2-280421	225 mm	50 mm	100 mm	25 mm	1,40 kg	**56 €** •

Více informací a příslušenství k těmto produktům můžete najít online.

www.siegmund.com/
F-stop28

Upínací doraz 6–15 mm nitridovaná
NEW

pro upevnění plechů nebo pro podepření obrobků, nízký interferenční obrys, Odstupňování: 6 mm, 8 mm, 10 mm, 12 mm, 15 mm

	L (a)	B (b)	VB (f)	MS (d)	G	
2-280460.N	200 mm	50 mm	100 mm	25 mm	1,10 kg	**69 €** •

Univerzální doraz 300 / 325 L / 500 / 525 L nitridovaná
kombinace díry a drážky

	L (a)	B (b)	VB (f)	MS (d)	G	
2-280426.N	300 mm	50 mm	100 mm	25 mm	1,85 kg	**56 €** •
2-280422.N	325 mm	50 mm	100 mm	25 mm	2,10 kg	**58 €** •
2-280427.N	500 mm	50 mm	100 mm	25 mm	3,30 kg	**75 €** •
2-280424.N	525 mm	50 mm	100 mm	25 mm	3,50 kg	**72 €** •

Univerzální doraz 100 / 150 / 250 nitridovaná
s otvory, bez drážek, rozteč otvorů 50 mm

	L (a)	B (b)	MS (d)	G	
2-280407.N	100 mm	50 mm	25 mm	0,75 kg	**24 €** •
2-280408.N	150 mm	50 mm	25 mm	1,10 kg	**30 €** •
2-280409.N	250 mm	50 mm	25 mm	1,80 kg	**44 €** •

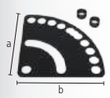

Montážní šablona nitridovaná
včetně 2x Distančního pouzdra, plynulé nastavení od 0-90°

	L (a)	B (b)	MS (d)	G	
2-280455.N	250 mm	250 mm	5 mm	1,50 kg	**52 €** •

Univerzální doraz 500 S / 750 S / 1000 S nitridovaná
kombinace díry a drážky

	L (a)	B (b)	VB (f)	MS (d)	G	
2-280430.N	500 mm	100 mm	200 mm	25 mm	7,90 kg	**78 €** •
2-280432.N	750 mm	100 mm	200 mm	25 mm	12,10 kg	**99 €** •
2-280434.N	1000 mm	100 mm	200 mm	25 mm	16,30 kg	**112 €** •

Plochý úhelník 175 / 500 nitridovaná
kombinace díry a drážky

	L (a)	B (b)	H (c)	MS (d)	G	
2-280445.N	175 mm	175 mm	50 mm	25 mm	1,85 kg	**79 €** •
2-280444.N	500 mm	375 mm	100 mm	25 mm	12 kg	**198 €** •

MS: Síla materiálu, G: Hmotnost, Ø: Průměr, L: Délka, B: Šířka, WS: síla stěny, VB: rozsah nastavení, H: Výška

Upínací úhelník- doraz 75 L / 175 VL nitridovaná
s otvory, bez drážek

BAR N 28

	L (a)	B (b)	H (c)	MS (d)	G	
2-280105.N	75 mm	50 mm	75 mm	25 mm	1 kg	**46 €** •
2-280113.N	175 mm	50 mm	175 mm	25 mm	2,40 kg	**90 €** •

Upínací úhelník- doraz 175 SL / 175 ML / 175 L / 275 L nitridovaná
kombinace díry a drážky

100 BAR N 28

	L (a)	B (b)	H (c)	MS (d)	G	
2-280109.N	175 mm	50 mm	75 mm	25 mm	1,40 kg	**76 €** •
2-280109.1.N	175 mm	50 mm	125 mm	25 mm	1,80 kg	**82 €** •
2-280110.N	175 mm	50 mm	175 mm	25 mm	1,95 kg	**97 €** •
2-280112.N	175 mm	50 mm	275 mm	25 mm	2,80 kg	**106 €** •

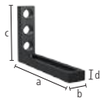

Upínací úhelník- doraz 275 WL nitridovaná
kombinace díry a drážky, drážka 200 mm

BAR N 28

	L (a)	B (b)	H (c)	MS (d)	G	
2-280115.N	275 mm	50 mm	175 mm	25 mm	2,50 kg	**106 €** •

Upínací úhelník- doraz 175 L Hliník
kombinace díry a drážky

AL 28

	L (a)	B (b)	H (c)	MS (d)	G	
2-280110.A	175 mm	50 mm	175 mm	25 mm	0,80 kg	**108 €** •

Upínací úhelník- doraz 175 WL nitridovaná
drážka, flexibilní v každém směru

BAR N 28

	L (a)	B (b)	H (c)	MS (d)	G	
2-280111.N	175 mm	50 mm	175 mm	25 mm	1,80 kg	**97 €** •

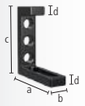

Upínací úhelník- doraz 200 L nitridovaná
kombinace díry a drážky

100 BAR N 28

	L (a)	B (b)	H (c)	MS (d)	G	
2-280114.N	175 mm	50 mm	200 mm	25 mm	2,71 kg	**117 €** •

Upínací úhelník- doraz 300 G / 500 G / 750 G nitridovaná
použití jako prodloužení stolu, materiál: GGG40, doporučeno objednání po párech

100 BAR N 28

		L (a)	B (b)	H (c)	MS (d)	G	
2-280152.N	levý	200 mm	75 mm	300 mm	27 mm	6,52 kg	**152 €** •
2-280162.N	levý	200 mm	75 mm	500 mm	27 mm	9,40 kg	**198 €** •
2-280166.N	levý	276 mm	85 mm	750 mm	27 mm	13,60 kg	**243 €** •
2-280167.N	pravý	276 mm	85 mm	750 mm	27 mm	13,60 kg	**243 €** •

Upínací úhelník- doraz 300 GK / 500 GK nitridovaná
použití jako prodloužení stolu, pro těžké komponenty, materiál: GGG40, doporučeno objednání po párech

100 BAR N 28

		L (a)	B (b)	H (c)	MS (d)	G	
2-280124.N	levý	280 mm	95 mm	300 mm	27 mm	12,90 kg	**239 €** •
2-280126.N	pravý	280 mm	95 mm	300 mm	27 mm	12,90 kg	**239 €** •
2-280130.N	levý	280 mm	95 mm	500 mm	27 mm	17,50 kg	**296 €** •
2-280132.N	pravý	280 mm	95 mm	500 mm	27 mm	17,50 kg	**296 €** •

Upínací úhelník- doraz 500 G s drážkou pro nastavení úhlu nitridovaná
použití jako prodloužení stolu, materiál: GGG40, doporučeno objednání po párech

100 BAR N 28

		L (a)	B (b)	H (c)	MS (d)	G	
2-280164.N	levý	276 mm	95 mm	500 mm	27 mm	11,50 kg	**277 €** •
2-280165.N	pravý	276 mm	95 mm	500 mm	27 mm	11,50 kg	**277 €** •

Upínací úhelník- doraz 600 GK / 800 GK nitridovaná
použití jako prodloužení stolu, pro těžké komponenty, materiál: GGG40, doporučeno objednání po párech

100 BAR N 28

		L (a)	B (b)	H (c)	MS (d)	G	
2-280134.N	levý	376 mm	95 mm	600 mm	27 mm	22,50 kg	**359 €** •
2-280136.N	pravý	376 mm	95 mm	600 mm	27 mm	22,50 kg	**359 €** •
2-280144.N	levý	376 mm	95 mm	800 mm	27 mm	27 kg	**439 €** •
2-280146.N	pravý	376 mm	95 mm	800 mm	27 mm	27 kg	**439 €** •

Upínací úhelník- doraz 300 GK / 600 GK / 800 GK / 1200 GK
použití jako prodloužení stolu, pro těžké komponenty, není dosaženo tvrdosti nitridované oceli, doporučeno objednání po párech

100 AL-TI 28

		L (a)	B (b)	H (c)	MS (d)	G	
2-280120	levý	280 mm	95 mm	300 mm	27 mm	5 kg	**276 €** •
2-280121	pravý	280 mm	95 mm	300 mm	27 mm	5 kg	**276 €** •
2-280138	levý	376 mm	95 mm	600 mm	27 mm	8,70 kg	**432 €** •
2-280139	pravý	376 mm	95 mm	600 mm	27 mm	8,70 kg	**432 €** •
2-280140	levý	376 mm	95 mm	800 mm	27 mm	10,40 kg	**531 €** •
2-280141	pravý	376 mm	95 mm	800 mm	27 mm	10,40 kg	**531 €** •
2-280148	levý	376 mm	95 mm	1200 mm	27 mm	13,50 kg	**839 €** •
2-280149	pravý	376 mm	95 mm	1200 mm	27 mm	13,50 kg	**839 €** •

Rohový nástavec malý / velký Litá ocel nitridovaná
diagonální rozšíření stolu ve 45° úhlu, materiál: GGG40

BAR N 28

	L (a)	B (b)	H (c)	G	
2-280190.N	200 mm	150 mm	120 mm	11,80 kg	**214 €** •
2-280191.N	200 mm	200 mm	170 mm	15,70 kg	**286 €** •

L: Délka, B: Šířka, H: Výška, MS: Síla materiálu, G: Hmotnost

Posuvná základna nitridovaná
Kombinace úhelníku s posuvnou základnou umožňuje posouvání ve dvou osách, materiál: GGG40

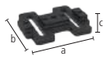

	L (a)	B (b)	H (c)	G	
2-280195.N	350 mm	300 mm	50 mm	16 kg	**308 €** •

Otočný úhelník 275 nitridovaná
plynulé nastavení od 0-180°

	L (a)	B (b)	H (c)	G	
2-280101.N	180 mm	250 mm	275 mm	10,20 kg	**329 €** •

Univerzální úhelník nitridovaná
včetně děrované šablony, úhel nastavitelný od 10° do 150°

	SL (e)	G	
2-280170.N	350 mm	14,50 kg	**359 €** •

Univerzální úhelník nitridovaná
plynulé nastavení od 0-225°, odpovídající šestihranný klíč 14 (280854) není součástí dodávky

	SL (e)	G	
2-280171.N	475 mm	23 kg	**595 €** •

Podpěra - upínací rám Litina 300x200x100 nitridovaná
rozteč otvorů 50 mm, materiál: GGG40

		L (a)	B (b)	H (c)	MS (d)	G	
2-280300.N	pravý	300 mm	200 mm	100 mm	25 mm	19,50 kg	**306 €** •
2-280301.N	levý	300 mm	200 mm	100 mm	25 mm	19,50 kg	**306 €** •

Více informací a příslušenství k těmto produktům můžete najít online.

www.siegmund.com/
F-square28

Kotevní blok 400x350x200 Plasmanitridovaný
pětistranný, rozteč otvorů 50 mm

	L (a)	B (b)	H (c)	MS (d)	G	
2-280285.P	400 mm	350 mm	200 mm	25 mm	60 kg	**690 €** •

Posuvný úhelník nitridovaná
čtyřstranné prodloužení stolu, nastavení stolu nebo dorazová lišta, materiál: GGG40

	L (a)	B (b)	H (c)	G	
2-280302.N	500 mm	100 mm	100 mm	15,80 kg	**254 €** •

Upínací lišta nitridovaná
univerzální spojovací prvek

	L (a)	B (b)	H (c)	MS (d)	G	
2-280303.P	1000 mm	100 mm	100 mm	25 mm	48 kg	**688 €** ○
2-280303.1.P	2000 mm	100 mm	100 mm	25 mm	95 kg	**1.118 €** ○
2-280303.2.P	3000 mm	100 mm	100 mm	25 mm	141 kg	**1.811 €** ○

Úhelník U-forma 200x100 drážka Plasmanitridovaný
s drážkou, k propojení stolů (spojovacím čepem 280563), jako prodloužení stolu nebo vertikální nadstavba, od 500 mm s montážními otvory pro nohy stolu, od rozměru 1000 mm je nutné použití podpůrné nohy

	L (a)	B (b)	H (c)	MS (d)	G	
2-280311.P	500 mm	200 mm	100 mm	25 mm	40 kg	**498 €** •
2-280312.P	500 mm	200 mm	100 mm	25 mm	40 kg	**498 €** •
2-280321.P	1000 mm	200 mm	100 mm	25 mm	72 kg	**790 €** •
2-280322.P	1000 mm	200 mm	100 mm	25 mm	72 kg	**790 €** •

L: Délka, B: Šířka, H: Výška, G: Hmotnost, SL: Délka boku, MS: Síla materiálu

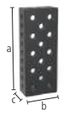

Úhelník U-forma 200x100 Plasmanitridovaný

k propojení stolů (spojovacím čepem 280563), jako prodloužení stolu nebo vertikální nadstavba, od 1000 mm s montážními otvory pro nohy stolu, od rozměru 1000 mm je nutné použití podpůrné nohy

	L (a)	B (b)	H (c)	MS (d)	G		
2-280310.P	500 mm	200 mm	100 mm	25 mm	31 kg	**411 €**	●
2-280320.P	1000 mm	200 mm	100 mm	25 mm	75 kg	**718 €**	●
2-280330.P	1500 mm	200 mm	100 mm	25 mm	108 kg	**1.086 €**	●
2-280340.P	2000 mm	200 mm	100 mm	25 mm	141 kg	**1.393 €**	●

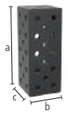

Úhelník U-forma 200x200 Plasmanitridovaný

k propojení stolů (spojovacím čepem 280563), jako prodloužení stolu nebo vertikální nadstavba, od 500 mm s montážními otvory pro nohy stolu, od rozměru 1000 mm je nutné použití podpůrné nohy, lze použít na kolejnici s nohou 280371

	L (a)	B (b)	H (c)	MS (d)	G		
2-280396.P	100 mm	200 mm	200 mm	25 mm	21 kg	**330 €**	●
2-280396.1.P	200 mm	200 mm	200 mm	25 mm	31 kg	**404 €**	●
2-280360.P	500 mm	200 mm	200 mm	25 mm	67 kg	**520 €**	●
2-280362.P	600 mm	200 mm	200 mm	25 mm	77 kg	**660 €**	●
2-280366.P	800 mm	200 mm	200 mm	25 mm	99 kg	**798 €**	●
2-280370.P	1000 mm	200 mm	200 mm	25 mm	120 kg	**881 €**	●
2-280374.P	1200 mm	200 mm	200 mm	25 mm	140 kg	**1.097 €**	●
2-280378.P	1400 mm	200 mm	200 mm	25 mm	162 kg	**1.213 €**	●
2-280380.P	1500 mm	200 mm	200 mm	25 mm	172 kg	**1.255 €**	●
2-280382.P	1600 mm	200 mm	200 mm	25 mm	182 kg	**1.355 €**	●
2-280386.P	1800 mm	200 mm	200 mm	25 mm	204 kg	**1.473 €**	●
2-280390.P	2000 mm	200 mm	200 mm	25 mm	225 kg	**1.551 €**	●
2-280391.P	2400 mm	200 mm	200 mm	25 mm	266 kg	**1.904 €**	●
2-280392.P	3000 mm	200 mm	200 mm	25 mm	331 kg	**2.386 €**	●
2-280394.P	4000 mm	200 mm	200 mm	25 mm	439 kg	**2.956 €**	●

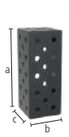

Úhelník U-forma 200x200 Premium Light Plasmanitridovaný

k propojení stolů (spojovacím čepem 800564), k upnutí pomocí čepů 280511 je potřeba distanční kroužek 800653.1.N, od 500 mm s montážními otvory pro nohy stolu, od rozměru 1000 mm je nutné použití podpůrné nohy, lze použít na kolejnici s nohou 280371

	L (a)	B (b)	H (c)	MS (d)	G		
2-800360.X7	500 mm	200 mm	200 mm	15 mm	42 kg	**501 €**	●
2-800370.X7	1000 mm	200 mm	200 mm	15 mm	76 kg	**848 €**	●
2-800380.X7	1500 mm	200 mm	200 mm	15 mm	110 kg	**1.209 €**	●
2-800390.X7	2000 mm	200 mm	200 mm	15 mm	143 kg	**1.490 €**	●

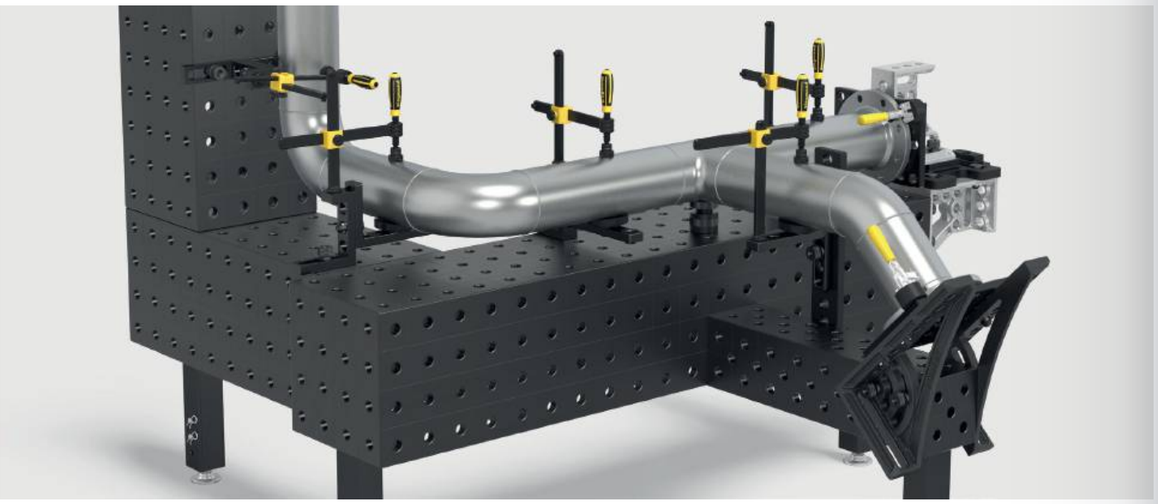

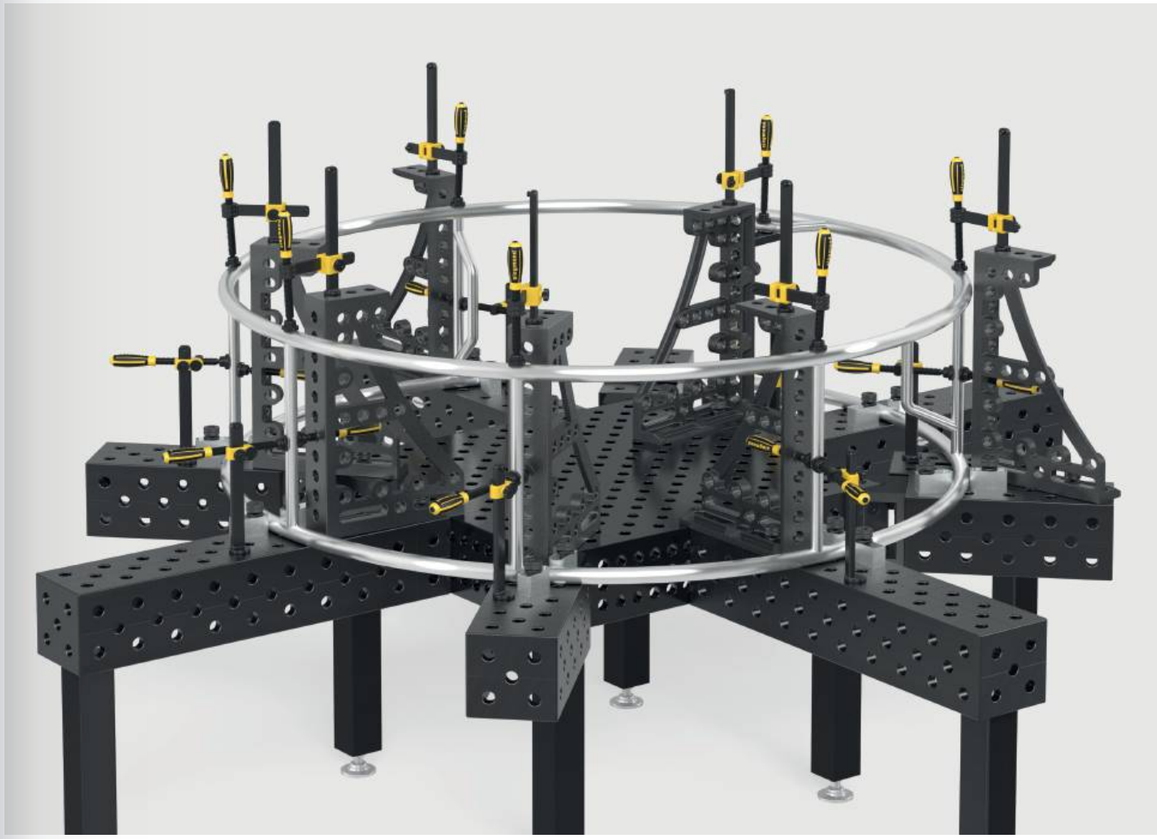

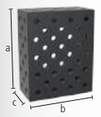

Úhelník U-forma 400x200 Plasmanitridovaný

k propojení stolů (spojovacím čepem 280563), jako prodloužení stolu nebo vertikální nadstavba, od 500 mm s montážními otvory pro nohy stolu, od rozměru 1000 mm je nutné použití podpůrné nohy, lze použít na kolejnici s nohou 280371

	L (a)	B (b)	H (c)	MS (d)	G		
2-280360.2.P	500 mm	400 mm	200 mm	25 mm	107 kg	**811 €**	●
2-280370.2.P	1000 mm	400 mm	200 mm	25 mm	188 kg	**1.321 €**	●
2-280374.2.P	1200 mm	400 mm	200 mm	25 mm	216 kg	**1.866 €**	○
2-280380.2.P	1500 mm	400 mm	200 mm	25 mm	260 kg	**2.032 €**	●
2-280390.2.P	2000 mm	400 mm	200 mm	25 mm	336 kg	**2.424 €**	●
2-280391.2.P	2400 mm	400 mm	200 mm	25 mm	392 kg	**2.920 €**	○
2-280392.2.P	3000 mm	400 mm	200 mm	25 mm	489 kg	**3.591 €**	●
2-280394.2.P	4000 mm	400 mm	200 mm	25 mm	641 kg	**4.759 €**	○

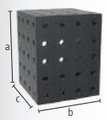

Úhelník U-forma 400x400 Plasmanitridovaný

k propojení stolů (spojovacím čepem 280563), od 500 mm s montážními otvory pro nohy stolu, od rozměru 1000 mm je nutné použití podpůrné nohy, lze použít na kolejnici s nohou 280371, Diagonální rastr na vyžádání

	L (a)	B (b)	H (c)	MS (d)	G		
2-280360.3.P	500 mm	400 mm	400 mm	25 mm	176 kg	**1.248 €**	○
2-280370.3.P	1000 mm	400 mm	400 mm	25 mm	295 kg	**2.082 €**	●
2-280374.3.P	1200 mm	400 mm	400 mm	25 mm	340 kg	**2.363 €**	○
2-280380.3.P	1500 mm	400 mm	400 mm	25 mm	414 kg	**3.007 €**	○
2-280390.3.P	2000 mm	400 mm	400 mm	25 mm	533 kg	**3.655 €**	○
2-280391.3.P	2400 mm	400 mm	400 mm	25 mm	622 kg	**4.557 €**	○
2-280392.3.P	3000 mm	400 mm	400 mm	25 mm	770 kg	**5.494 €**	●
2-280394.3.P	4000 mm	400 mm	400 mm	25 mm	1007 kg	**7.451 €**	○

L: Délka, B: Šířka, H: Výška, MS: Síla materiálu, G: Hmotnost

Hliníkový profil čtvercový

- Rychlá příprava k použití díky upínacím deskám vpředu
- Flexibilní možnosti montáže díky integrované šestihranné drážce
- Lehká konstrukce pro snadnou manipulaci
- Ideální jako prodloužení stolu nebo přídavná vertikální upínací plocha
- Optimalizace nákladů díky integrovaným komponentům

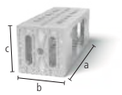

Hliníkový profil čtvercový 500x200x200 s šestihrannou drážkou
Upínací deska na obou koncích, s šestihrannou drážkou HX14, jako prodloužení stolu nebo vertikální upínací plocha, od rozměru 1000 mm je nutné použití podpůrné nohy (Vyžaduje se redukční pouzdro 000546), Tolerance rovinnosti < 0,9 mm / 1000 mm

AL 28

	L (a)	B (b)	H (c)	G	
4-AQ28HX500	500 mm	200 mm	200 mm	10,20 kg	**239 €** •
4-AQ28HX800	800 mm	200 mm	200 mm	14,30 kg	**335 €** •
4-AQ28HX1000	1000 mm	200 mm	200 mm	17,20 kg	**400 €** •
4-AQ28HX1200	1200 mm	200 mm	200 mm	19,50 kg	**465 €** •
4-AQ28HX1500	1500 mm	200 mm	200 mm	23,90 kg	**562 €** •
4-AQ28HX2000	2000 mm	200 mm	200 mm	30,90 kg	**725 €** •

Posuvné bloky

Posuvná matice HX14 Standard nitridovaná
se závitem M12, připevnění příslušenství šroubem M12, umístění do požadované polohy zasunutím ze strany stolu

B 28

	L (a)	B (b)	H (c)	G	
2-HN280547	25 mm	30 mm	14 mm	0,06 kg	**7 €** •

Posuvná matice HX14 otočná nitridovaná
připevnění příslušenství šroubem M12, umožňuje umístění do drážky shora, napětí v drážce při otáčení ve směru utahování šroubu

B 28

	L (a)	B (b)	H (c)	G	
2-HN280547.1	40 mm	30 mm	14 mm	0,04 kg	**9 €** •

Posuvná matice HX14 dlouhý nitridovaná
se závitem M12

B 28

	L (a)	B (b)	H (c)	G	
2-HN280547.2	40 mm	30 mm	14 mm	0,08 kg	**9 €** •

Více informací a příslušenství k těmto produktům můžete najít online.

www.siegmund.com/
F-profile

Konzola pro hliníkový profil

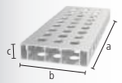

Konzola pro hliníkový profil 200x50 mm (rastr 50 mm)
Verze s plným rastrem a mnoha možnostmi upnutí, Vyžaduje upínací čep bez drážky pro tři díly, jako prodloužení stolu nebo vertikální upínací plocha, od rozměru 1000 mm je nutné použití podpůrné nohy (Vyžaduje se redukční pouzdro 000546)

AL 28

	L (a)	B (b)	H (c)	G	
4-AR28014050.V	500 mm	200 mm	50 mm	2,76 kg	**52 €** •
4-AR28014080.V	800 mm	200 mm	50 mm	4,37 kg	**81 €** •
4-AR28014100.V	1000 mm	200 mm	50 mm	5,44 kg	**94 €** •
4-AR28014120.V	1200 mm	200 mm	50 mm	6,52 kg	**114 €** •
4-AR28014150.V	1500 mm	200 mm	50 mm	8,13 kg	**151 €** •
4-AR28014200.V	2000 mm	200 mm	50 mm	10,82 kg	**187 €** •

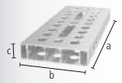

Konzola pro hliníkový profil 200x50 mm (rastr 50 mm s drážkou)
Variabilní upínání možné taky pod úhlem, Vyžaduje upínací čep bez drážky pro tři díly, jako prodloužení stolu nebo vertikální upínací plocha, od rozměru 1000 mm je nutné použití podpůrné nohy (Vyžaduje se redukční pouzdro 000546)

AL 28

	L (a)	B (b)	H (c)	G	
4-AR28014050.VL	500 mm	200 mm	50 mm	2,69 kg	**59 €** •
4-AR28014080.VL	800 mm	200 mm	50 mm	4,23 kg	**92 €** •
4-AR28014100.VL	1000 mm	200 mm	50 mm	5,27 kg	**107 €** •
4-AR28014120.VL	1200 mm	200 mm	50 mm	6,31 kg	**131 €** •
4-AR28014150.VL	1500 mm	200 mm	50 mm	7,89 kg	**171 €** •
4-AR28014200.VL	2000 mm	200 mm	50 mm	10,48 kg	**215 €** •

Příslušenství

Adaptér pro šroubové svěrky nitridovaná
pro použití šroubových svěrek v hliníkových profilech, pro šroubovou svěrku: 280610.N, 280630.N, 280615.N, 280611.1, 280611.2

BAR N 28

		L (a)	Ø	G	
2-AP280605.N	basic	80 mm	45 mm	0,54 kg	**14 €** •
2-AP280602.N	pro upnutí 2 dílů	105 mm	45 mm	0,65 kg	**16 €** •

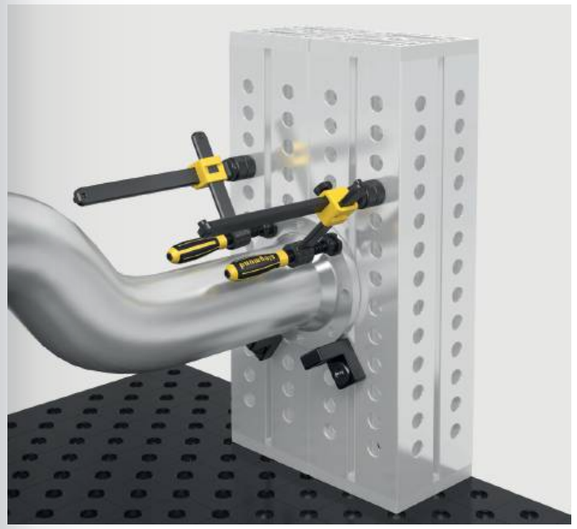

L: Délka, B: Šířka, H: Výška, G: Hmotnost, Ø: Průměr

Segmentový upínací čep povrchová úprava - černění

280590: Rozsah upnutí cca 47-53 mm, 280590.3: Rozsah upnutí cca 72-78 mm, 280590.4: Rozsah upnutí cca 97-103 mm, doporučený pro upínání hliníkových profilů, NESMÍ být použitý ke spojení stolů a U-Forma úhelníků

B 28

		L (a)	SK	ZK1	ZK	AM1	AM	G	
2-280590	pro upnutí 2 dílů	100 mm	200 kN	6 kN	20 kN	20 Nm	50 Nm	0,56 kg	**59 €** •
2-280590.3	pro upnutí 3 dílů	125 mm	200 kN	6 kN	20 kN	20 Nm	50 Nm	0,68 kg	**63 €** •
2-280590.4	pro upnutí 4 dílů	150 mm	200 kN	6 kN	20 kN	20 Nm	50 Nm	0,80 kg	**68 €** •

Segmentový upínací zapuštěný čep povrchová úprava - černění

zapuštěné spojení stolů, 280595: Rozsah upnutí cca 47-53 mm, 280595.3: Rozsah upnutí cca 72-78 mm, 280595.4: Rozsah upnutí cca 97-103 mm, není vhodný pro upínání přes drážky, NESMÍ být použitý ke spojení stolů a U-Forma úhelníků

B 28

		L (a)	SK	ZK1	ZK	AM1	AM	G	
2-280595	pro upnutí 2 dílů	65 mm	200 kN	6 kN	10 kN	20 Nm	50 Nm	0,29 kg	**41 €** •
2-280595.3	pro upnutí 3 dílů	90 mm	200 kN	6 kN	10 kN	20 Nm	50 Nm	0,41 kg	**46 €** •
2-280595.4	pro upnutí 4 dílů	115 mm	200 kN	6 kN	10 kN	20 Nm	50 Nm	0,52 kg	**51 €** •

Rychloupínací čep bez drážky povrchová úprava - černění

s hladkým povrchem bez drážky pro O-kroužek, NESMÍ být použitý ke spojení stolů a U-Forma úhelníků

B 28

		L (a)	SK	ZK	AM1	AM	G	
2-280511	pro upnutí 2 dílů	95 mm	220 kN	25 kN	10 Nm	25 Nm	0,54 kg	**51 €** •
2-280513	pro upnutí 3 dílů	120 mm	220 kN	25 kN	10 Nm	25 Nm	0,65 kg	**56 €** •
2-280515	pro upnutí 4 dílů	145 mm	220 kN	25 kN	10 Nm	25 Nm	0,76 kg	**62 €** •

Čep se zápustnou hlavou bez drážky povrchová úprava - černění

zapuštěné spojení stolů, pouze pro upínání hliníkových profilů, dotahujte hliníkové díly pouze rukou

B 28

		L (a)	SK	ZK	AM1	G	
2-AP280528	pro upnutí 2 dílů	65 mm	220 kN	3 kN	10 Nm	0,28 kg	**33 €** •
2-AP280529	pro upnutí 3 dílů	92 mm	220 kN	3 kN	10 Nm	0,40 kg	**39 €** •
2-AP280530	pro upnutí 4 dílů	117 mm	220 kN	3 kN	10 Nm	0,50 kg	**45 €** •

Čep se zápustnou hlavou Premium Light <-> Premium Light povrchová úprava - černění

upnutí 2 komponent Premium Light (síla materiálu 15 mm), zapuštěné spojení stolů, není vhodný pro hliníkové profily, není vhodný pro upínání přes drážky

B 28

	L (a)	Ø	SK	ZK	AM	G	
2-800528	46 mm	31 mm	220 kN	10 kN	25 Nm	0,20 kg	**40 €** •

Čep se zápustnou hlavou povrchová úprava - černění

zapuštěné spojení stolů, NESMÍ být použitý ke spojení stolů a U-Forma úhelníků, není vhodný pro hliníkové profily, není vhodný pro upínání přes drážky

B 28

		L (a)	SK	ZK	AM	G	
2-280528	pro upnutí 2 dílů	66 mm	220 kN	10 kN	25 Nm	0,30 kg	**41 €** •
2-280529	pro upnutí 3 dílů	91 mm	220 kN	10 kN	25 Nm	0,41 kg	**47 €** •

Více informací a příslušenství k těmto produktům můžete najít online.

www.siegmund.com/
F-bolt28

Spojovací čep s osazením povrchová úprava - černění

pro spojení stolů, U-Forma úhelníků a hliníkových profilů, vhodný pro upnutí přes drážky, pevní dlouhodobé spojení

B 28

		L (a)	SK	ZK	AM1	AM	G	
2-280583	pro upnutí 2 dílů	70 mm	200 kN	15 kN	60 Nm	70 Nm	0,39 kg	**25 €** •
2-280584	pro upnutí 3 dílů	95 mm	200 kN	15 kN	60 Nm	70 Nm	0,51 kg	**30 €** •
2-280585	pro upnutí 4 dílů	120 mm	200 kN	15 kN	60 Nm	70 Nm	0,63 kg	**35 €** •

Upínací čep s nízkou hlavou bez drážky povrchová úprava - černění

minimální vysunutí, NESMÍ být použitý ke spojení stolů a U-Forma úhelníků, vhodný pro hliníkové profily, vhodný pro upnutí přes drážky

B 28

		L (a)	SK	ZK	AM1	AM	G	
2-280524	pro upnutí 2 dílů	74 mm	220 kN	25 kN	10 Nm	25 Nm	0,36 kg	**45 €** •
2-280525	pro upnutí 3 dílů	99 mm	220 kN	25 kN	10 Nm	25 Nm	0,42 kg	**51 €** •

Rychloupínací čep nastavitelný bez drážky povrchová úprava - černění

280571: Rozsah upnutí cca 25-50 mm, 280573: Rozsah upnutí cca 50-75 mm, upínání na zakázku vyrobených laserových výpalků, vhodný pro hliníkové profily, dotahujte hliníkové díly pouze rukou, NESMÍ být použitý ke spojení stolů a U-Forma úhelníků

100 B 28

		L (a)	SK	ZK	AM1	AM	G	
2-280571	pro upnutí 2 dílů	115 mm	220 kN	25 kN	10 Nm	25 Nm	0,67 kg	**56 €** •
2-280573	pro upnutí 3 dílů	140 mm	220 kN	25 kN	10 Nm	25 Nm	0,83 kg	**69 €** •

Univerzální čep komfort povrchová úprava - černění

280532: Rozsah upnutí cca 45-53 mm, 280533: Rozsah upnutí cca 70-78 mm, NESMÍ být použitý ke spojení stolů a U-Forma úhelníků

B 28

		L (a)	SK	ZK	AM1	AM	G	
2-280532	pro upnutí 2 dílů	100 mm	200 kN	25 kN	10 Nm	25 Nm	0,60 kg	**54 €** •
2-280533	pro upnutí 3 dílů	125 mm	200 kN	25 kN	10 Nm	25 Nm	0,70 kg	**60 €** •

Provedení: pro upnutí 2 dílů / pro upnutí 3 dílů / pro upnutí 4 dílů

L: Délka, G: Hmotnost, SK: Smyková síla, AM: Utahovací moment Ocel, AM1: Utahovací moment Hliník, upínací moment závisí na materiálu, ZK: Tahová síla Ocel, ZK1: Tahová síla Hliník, Ø: Průměr

Spojovací čep XL / Siegmund Light <-> Siegmund Light povrchová úprava - černění
pro spojení dílů Siegmund Light (o síle 15 mm), není vhodný pro hliníkové profily, pevní dlouhodobé spojení, tvrzené

B 28

	L (a)	SK	ZK	AM	G	
2-800563	52 mm	200 kN	20 kN	420 Nm	0,29 kg	**21 €** •

Spojovací čep XL / Siegmund <-> Siegmund Light povrchová úprava - černění
pro spojení dílů Siegmund a Siegmund Light (o síle materiálu 25 mm a 15 mm), není vhodný pro hliníkové profily, pevní dlouhodobé spojení, tvrzené

B 28

	L (a)	SK	ZK	AM	G	
2-800564	62 mm	200 kN	20 kN	420 Nm	0,32 kg	**21 €** •

Spojovací čep XL povrchová úprava - černění
pro spojení stolů a U-Forma úhelníků, není vhodný pro hliníkové profily, není vhodný pro upínání přes drážky, pevní dlouhodobé spojení, tvrzené

B 28

		L (a)	SK	ZK	AM	G	
2-280563	pro upnutí 2 dílů	72 mm	200 kN	20 kN	420 Nm	0,35 kg	**21 €** •
2-280564	pro upnutí 3 dílů	97 mm	200 kN	20 kN	420 Nm	0,44 kg	**26 €** •

Rychloupínací čep s rukojetí povrchová úprava - černění
upínání bez nutnosti použití dalších komponent, Rozsah upnutí 33-60 mm, NESMÍ být použitý ke spojení stolů a U-Forma úhelníků

B 28

		L (a)	SK	ZK	G	
2-280516	pro upnutí 2 dílů	235 mm	220 kN	25 kN	0,63 kg	**66 €** •

Vymezovací čep povrchová úprava - černění
nenákladně nahradí druhý upínací čep, NESMÍ být použitý ke spojení stolů a U-Forma úhelníků

B 28

	L (a)	G	
2-280540	70 mm	0,40 kg	**14 €** •

Univerzální čep Basic povrchová úprava - černění
280536: Rozsah upnutí cca 42-57 mm, 280537: Rozsah upnutí cca 67-82 mm, NESMÍ být použitý ke spojení stolů a U-Forma úhelníků, před použitím vyčistěte otvory, není vhodný pro hliníkové profily

B 28

		L (a)	SK	ZK	AM	G	
2-280536	pro upnutí 2 dílů	84 mm	200 kN	25 kN	25 Nm	0,43 kg	**44 €** •
2-280537	pro upnutí 3 dílů	108 mm	200 kN	25 kN	25 Nm	0,55 kg	**49 €** •

Magnetický upínací čep Hliník
upínání bez nutnosti použití dalších komponent, vhodné pro díly citlivé na otlačení, nebo tam kde není možné vytvořit protilehlou opěrnou plochu

AL 28

	HK	L (a)	SF	G	
2-280740	0,18 kN	68 mm	25 mm	0,09 kg	**26 €** •
2-280740.1	0,18 kN	93 mm	50 mm	0,13 kg	**31 €** •
2-280740.2	0,18 kN	118 mm	75 mm	0,16 kg	**36 €** •

Distanční kroužek pro magnetický čep povrchová úprava - černění
distanční prvek mezi dvěma upínanými díly

B 28

	L (a)	G	
2-280741	25 mm	0,12 kg	**7 €** •

Distanční kroužek pro Premium Light 4ks v balení nitridovaná
distanční prvek mezi dvěma upínanými díly, je vyžadováno pro upnutí materiálu o síle 15 mm pomocí čepu 280511, Rozsah dodávky: 4 kusy

BAR N 28

	MS (d)	G	
2-800653.1.N	10 mm	0,04 kg	**9 €** •

L: Délka, G: Hmotnost, SK: Smyková síla, AM: Utahovací moment Ocel, upínací moment závisí na materiálu, ZK: Tahová síla Ocel, SF: Délka stopky, HK: max. přídržná síla, MS: Síla materiálu

Šroubová svěrka Professional nitridovaná

vyměnitelná přítlačná opěrka, Průměr kuličky šroubu 16 mm, Trapézový závit šroubu 20x4 mm, Vertikální rameno je kaleno

	SP	B (b)	H (c)	G	
2-280610.N	5 kN	220 mm	310 mm	2,39 kg	**76 €** •

Šroubová svěrka Professional XL nitridovaná

vyměnitelná přítlačná opěrka, Průměr kuličky šroubu 16 mm, Trapézový závit šroubu 20x4 mm, Vertikální rameno je kaleno

	SP	B (b)	H (c)	G	
2-280612.N	7 kN	220 mm	310 mm	3,52 kg	**87 €** •

Šroubová svěrka Professional 45°/90° nitridovaná

vyměnitelná přítlačná opěrka, Průměr kuličky šroubu 16 mm, Trapézový závit šroubu 20x4 mm, plynule otočná 0-360°, Vertikální rameno je kaleno

	SP	H (c)	G	
2-280630.N	5 kN	310 mm	2,84 kg	**71 €** •

Rychloupínací svěrka Profesional nitridovaná

Vertikální rameno je kaleno

	SP	B (b)	H (c)	G	
2-280615.N	5 kN	275 mm	310 mm	2,62 kg	**98 €** •

Svěrka s trubkou Basic 180° povrchová úprava - černění / nitridovaná

vyměnitelná přítlačná opěrka, Průměr kuličky šroubu 16 mm, Trapézový závit šroubu 20x4 mm, upínání ve 180° úhlu, upevnění pomocí seřizovacího kroužku

	SP	B (b)	H (c)	G	
2-280625	3 kN	220 mm	250 mm	2,28 kg	**64 €** •

Upínka trubek Univerzální povrchová úprava - černění / nitridovaná

vyměnitelná přítlačná opěrka, Průměr kuličky šroubu 16 mm, Trapézový závit šroubu 20x4 mm, upínání v úhlu +/- 42°, upevnění pomocí seřizovacího kroužku

	SP	B (b)	H (c)	G	
2-280604	3 kN	265 mm	250 mm	2,57 kg	**77 €** •

Trubková svěrka nitridovaná

NEW

vyměnitelná přítlačná opěrka, Průměr kuličky šroubu 16 mm, Trapézový závit šroubu 20x4 mm, upevnění pomocí seřizovacího kroužku, Kompaktní konstrukce s minimálním interferenčním obrysem, Cenově výhodná alternativa ke konvenčním svěrkám

	SP	B (b)	H (c)	G	
2-280626.N	4 kN	165 mm	350 mm	1,70 kg	**49 €** •

Svěrka s trubkou Basic 90° nitridovaná

vyměnitelná přítlačná opěrka, Průměr kuličky šroubu 16 mm, upínání v úhlu 90°, Trapézový závit šroubu 20x4 mm, plynule otočná 0-360°, upevnění pomocí seřizovacího kroužku

	SP	H (c)	G	
2-280608.N	3 kN	230 mm	1,42 kg	**52 €** •

Vertikální rychloupínka

pro šroubovou svěrku: 280611.1, 280611.2, použitelné v otvorech v kombinaci se závitovým pouzdrem 280618.N, Trapézový závit šroubu 20x4 mm

	H (c)	G	
2-009902.1	85 mm	0,88 kg	**74 €** •

Šroubová svěrka Professional s přímou upínkou

vyměnitelná přítlačná opěrka, Průměr kuličky šroubu 16 mm, Trapézový závit šroubu 20x4 mm, Vertikální rameno je kaleno

	SP	B (b)	H (c)	G	
2-280611.1	2,50 kN	222 mm	310 mm	2,86 kg	**107 €** •

Šroubová svěrka Professional 45°/90° s přímou upínkou

vyměnitelná přítlačná opěrka, Průměr kuličky šroubu 16 mm, Trapézový závit šroubu 20x4 mm, Vertikální rameno je kaleno

	SP	H (c)	G	
2-280611.2	2,50 kN	310 mm	2,50 kg	**105 €** •

C prodloužení pro svěrky nitridovaná

Kompatibilní s: 280604, 280610.N, 280611.1, 280615.N, 280625

	L (a)	B (b)	H (c)	G	
2-280680.N	206 mm	66 mm	45 mm	0,98 kg	**18 €** •

Běžná rychloupínací svěrka

upínání nezávisle na systému otvorů

	L (a)	B (b)	G	
2-280616	200 mm	100 mm	1,39 kg	**62 €** •
2-280616.1	250 mm	120 mm	1,56 kg	**71 €** •
2-280616.2	300 mm	140 mm	2,29 kg	**84 €** •
2-280616.3	400 mm	120 mm	2,47 kg	**89 €** •

B: Šířka, H: Výška, G: Hmotnost, SP: max. upínací síla, L: Délka

Rychloupínací zařízení 100
Délka upínacího ramene 100 mm, Rozsah upnutí 0-100 mm, Montáž do Systémových otvorů

28

	L (a)	B (b)	H (c)	G	
2-280706	340 mm	30 mm	150 mm	1 kg	**64 €** •

Rychloupínací zařízení 160
Délka upínacího ramene 160 mm, Rozsah upnutí 0-140 mm, Montáž do Systémových otvorů

28

	L (a)	B (b)	H (c)	G	
2-280707	360 mm	30 mm	150 mm	1,10 kg	**64 €** •

Vertikální upínka 1800 s adaptérem
Adaptér CS280715.4, pro systémový otvor 28 mm

28

	SP	G	Speciální nabídka
4-CS280790	1,80 kN	0,91 kg	**48 €** •
			Místo 52 €

Vertikální upínka 2200 s adaptérem
Adaptér CS280715.4, pro systémový otvor 28 mm

28

	SP	G	Speciální nabídka
4-CS280791	2,20 kN	1,18 kg	**52 €** •
			Místo 55 €

Horizontální upínka 1800 s adaptérem
Adaptér CS280715.4, pro systémový otvor 28 mm

28

	SP	G	Speciální nabídka
4-CS280794	1,80 kN	0,91 kg	**46 €** •
			Místo 49 €

Horizontální upínka 3000 s adaptérem
Adaptér CS280715.4, pro systémový otvor 28 mm

28

	SP	G	Speciální nabídka
4-CS280795	3 kN	1,21 kg	**53 €** •
			Místo 56 €

Přímá rychloupínka 2500 s adaptérem
Adaptér CS280715.4, pro systémový otvor 28 mm

28

	SP	G	Speciální nabídka
4-CS280792	2,50 kN	0,99 kg	**59 €** •
			Místo 63 €

Přímá rychloupínka 4000 s adaptérem
Adaptér CS280715.4, pro systémový otvor 28 mm

28

	SP	G	Speciální nabídka
4-CS280793	4 kN	1,48 kg	**74 €** •
			Místo 79 €

Více informací a příslušenství k těmto produktům můžete najít online.

www.siegmund.com/
F-clamp28

Pouzdro se závitem Tr 20x4 nitridovaná
pro 280610.N, 280612.N, 280625, 280611.1, trapézový závit 20x4 mm pro pohybový šroub svěrky systém 28, použitelné v každém systémovém otvoru

BAR N 28

	H (c)	Ø	G	
2-280618.N	22 mm	30 mm	0,04 kg	**7 €** •

Pouzdro se závitem Tr 12x3 povrchová úprava - černění
trapézový závit 12x3 mm pro pohybový šroub svěrky systém 16, použitelné v každém systémovém otvoru

B 28

	H (c)	Ø	G	
2-280619	23 mm	32 mm	0,09 kg	**9 €** •

Přítlačná opěrka pro šroubovou svěrku
pro šroub s kulovým koncem o průměru 16 mm

		H (c)	Ø	G	
2-280657.1.N	28 N BAR	24 mm	40 mm	0,10 kg	**10 €** •
2-280658.E	28 E	21 mm	40 mm	0,09 kg	**14 €** •
2-280659.PA	28 PA	24 mm	40 mm	0,01 kg	**12 €** •
2-280657.1.AE	28 AL	28 mm	40 mm	0,07 kg	**18 €** •

Kulová přítlačná opěrka pro šroubovou svěrku
pro šroub s kulovým koncem o průměru 16 mm, vhodné pouze pro svěrky, pro upnutí v rozích nebo drážkách

		H (c)	Ø	G	
2-280660	28 B	20 mm	35 mm	0,07 kg	**10 €** •
2-280660.E	28 E	20 mm	35 mm	0,08 kg	**14 €** •
2-280660.PA	28 PA	20 mm	35 mm	0,01 kg	**12 €** •

Kulová přítlačná opěrka pro šroubovou svěrku broušený
pro šroub s kulovým koncem o průměru 16 mm, kompatibilní s otvory a svěrkami 28 mm, pro speciální aplikace

28

	H (c)	Ø	G	
2-280661	30 mm	40 mm	0,19 kg	**14 €** •

Duo Prizma Ø 40
pro šroub s kulovým koncem o průměru 16 mm

		H (c)	Ø	G	
2-280650	28 B	35 mm	40 mm	0,17 kg	**20 €** •
2-280650.A	28 AL	35 mm	40 mm	0,09 kg	**22 €** •
2-280650.PA	28 PA	35 mm	40 mm	0,02 kg	**22 €** •

Upínací most 2P pro šroubovou svěrku
2 upínací body současně, vyměnitelná přítlačná opěrka, Dodávka zahrnuje: 1 upínací most, 2 kuličkové čepy, 2 přítlačné opěrky

28

	L (a)	B (b)	H (c)	G	
2-280210	170 mm	35 mm	20 mm	0,51 kg	**48 €** •

Upínací most 3P pro šroubovou svěrku
3 upínací body současně, vyměnitelná přítlačná opěrka, Dodávka obsahuje: 1 upínací most, 3 kulové čepy, 3 přítlačné opěrky

28

	L (a)	B (b)	H (c)	G	
2-280211	170 mm	35 mm	20 mm	0,58 kg	**60 €** •

L: Délka, B: Šířka, H: Výška, G: Hmotnost, SP: max. upínací síla, Ø: Průměr

Prizma Ø 50 135° se šroubovatelným čepem
Závit M16 například pro nástavec prizmy zboží číslo 280649, pro trubky do Ø 80 mm

		H (c)	Ø	G	
2-280648.1.N	28 N BAR	20 mm	50 mm	0,20 kg	**28 €** •
2-280648.1.A	28 AL	20 mm	50 mm	0,07 kg	**33 €** •
2-280648.1.PA	28 PA	20 mm	50 mm	0,03 kg	**36 €** •

Vario Prizma Ø 50 90° / 120° se šroubovatelným čepem
Závit M16 například pro nástavec prizmy zboží číslo 280649, pro kulaté a čtyřhranné trubky do Ø 50 mm

		H (c)	Ø	G	
2-280645.1	28 B	20 mm	50 mm	0,20 kg	**31 €** •
2-280645.1.A	28 AL	20 mm	50 mm	0,07 kg	**36 €** •
2-280645.1.PA	28 PA	20 mm	50 mm	0,03 kg	**38 €** •

Prizma Ø 60 135° se šroubovatelným čepem
Závit M16 například pro nástavec prizmy zboží číslo 280649, pro trubky do Ø 80 mm

		H (c)	Ø	G	
2-280651.1.N	28 N BAR	30 mm	60 mm	0,52 kg	**31 €** •
2-280651.1.A	28 AL	30 mm	60 mm	0,18 kg	**36 €** •
2-280651.1.PA	28 PA	30 mm	60 mm	0,08 kg	**38 €** •

Prizma Ø 80 90° se šroubovatelným čepem
Závit M16 například pro nástavec prizmy zboží číslo 280649, pro kulaté a čtyřhranné trubky do Ø 100 mm

		H (c)	Ø	G	
2-280647.1	28 B	40 mm	80 mm	1,01 kg	**38 €** •
2-280647.1.A	28 AL	40 mm	80 mm	0,55 kg	**44 €** •
2-280647.1.PA	28 PA	40 mm	80 mm	0,19 kg	**46 €** •

Prizma Ø 120 157° se šroubovatelným čepem
Závit M16 například pro nástavec prizmy zboží číslo 280649, pro trubky do Ø 400 mm

		H (c)	Ø	G	
2-280652.1	28 B	30 mm	120 mm	1,70 kg	**53 €** •
2-280652.1.A	28 AL	30 mm	120 mm	0,70 kg	**64 €** •
2-280652.1.PA	28 PA	30 mm	120 mm	0,30 kg	**72 €** •

Upínací kužel povrchová úprava - černění
k uchycení kulatých a hranatých trubek do Ø 80 mm, upnutí pomocí čepů

B 28

	H (c)	Ø	G	
2-280670	70 mm	80 mm	1,40 kg	**35 €** •

Šroubová podložka Ø 80 povrchová úprava - černění
nastavení výšky v rozsahu 75-110 mm, možno kombinovat se sadou podpěr 280821 a nástavci prizem

B 28

	H (c)	Ø	G	
2-280822	75-110 mm	80 mm	2,30 kg	**79 €** •

Výškově nastavitelná podpěra s milimetrovou stupnicí povrchová úprava - černění
včetně Stavěcí šroub, nastavitelná výška mezi 20-105 mm, speciální šroub pro spojení s prizmami

100 B 28

	H (c)	Ø	G	
2-280824	144 mm	50 mm	0,87 kg	**48 €** •

H: Výška, G: Hmotnost, Ø: Průměr

Čep prizmy se závitem se zápustnou hlavou nitridovaná
k montáži prizem do systémových otvorů

BAR N 28

	L (a)	Ø	G	
2-280669.N	17 mm	28 mm	0,14 kg	**10 €** •

Nástavec prizmy povrchová úprava - černění
kompatibilní s prizmami, sadou podpěr 280821 a šroubovou podložkou 280822

B 28

	L (a)	Ø	G	
2-280649	25 mm	28 mm	0,11 kg	**13 €** •
2-280649.1	50 mm	28 mm	0,22 kg	**15 €** •
2-280649.2	100 mm	28 mm	0,45 kg	**18 €** •
2-280649.3	150 mm	28 mm	0,69 kg	**24 €** •

Sada podložek 11-ti dílná povrchová úprava - černění
kompenzace výškového rozdílu 1-100 mm, se závitem M10

B 28

	L (a)	Ø	G	
2-280821	125 mm	50 mm	1,95 kg	**52 €** •

Polohovací čep povrchová úprava - černění
variabilní podpěrná plocha, se závitem M10

B 28

	L (a)	Ø	G	
2-280821.1	125 mm	50 mm	0,60 kg	**26 €** •

Sada vymezovacích podložek
odstupňovaných po: 1 / 2 / 3 / 4 / 5 / 10 / 20 / 40 / 50 mm a 1/10" (2,54 mm)

28

	Ø	G	
2-280821.2	50 mm	1,35 kg	**26 €** •

Pouzdro se závitem pro závit M16 povrchová úprava - černění
pro mezikus

B 28

	H (c)	Ø	G	
2-280825	23 mm	30 mm	0,07 kg	**15 €** •

Distanční šroub 100
společně se závitovým pouzdrem 280825 použitelné v úhelníkách a dorazech, závit M16

28

	L (a)	Ø	G	
2-280175	100 mm	50 mm	0,52 kg	**39 €** •
2-280176	100 mm	75 mm	0,92 kg	**44 €** •
2-280177	100 mm	100 mm	1,42 kg	**47 €** •

Distanční šroub 150
společně se závitovým pouzdrem 280825 použitelné v úhelníkách a dorazech, závit M16

28

	L (a)	Ø	G	
2-280175.1	150 mm	50 mm	0,60 kg	**41 €** •
2-280176.1	150 mm	75 mm	1 kg	**45 €** •
2-280177.1	150 mm	100 mm	1,50 kg	**49 €** •

Trubka
pro multifunkční upínací stojan

28

	H (c)	Ø	G	
2-280646.1	225 mm	57 mm	1,63 kg	**53 €** •
2-280646.2	475 mm	57 mm	2,93 kg	**60 €** •
2-280646.3	725 mm	57 mm	4,24 kg	**67 €** •
2-280646.4	975 mm	57 mm	5,53 kg	**77 €** •

Deska malý / velký
pro multifunkční upínací stojan

28

	L (a)	B (b)	H (c)	G	
2-280646	120 mm	120 mm	25 mm	2,22 kg	**26 €** •
2-280646.5	150 mm	100 mm	25 mm	2,59 kg	**40 €** •

Křížové vedení včetně ručního kolečka
pro multifunkční upínací stojan, Kompatibilní horizontální ramena: 280638.N, 280638.1.N, 280638.2.N

28

	L (a)	B (b)	H (c)	G	
2-280617.5H	104 mm	80 mm	56 mm	1,35 kg	**32 €** •

Pro upínací věž budete potřebovat následující díly:

1. Trubka (280646.1 / 280646.2 / 280646.3 / 280646.4)
2. Deska pro multifunkční upínací stojan (280646 / 280646.5)
3. Křížové vedení včetně ručního kolečka (280617.5H)
4. Horizontální rameno (280638.N / 280638.1.N / 280638.2.N)
5. Pouzdro se závitem (280618.N)
6. Pohybový šroub (280634.N / 280634.1.N / 280634.2.N / 280635.N / 280635.1.N / 280635.2.N / 280636.N / 280636.1.N / 280636.2.N)
7. Přítlačná opěrka pro šroubovou svěrku (280657.1.N / 280657.1.AE / 280657.1.E / 280659.PA / ...)

Více informací a příslušenství k těmto produktům můžete najít online.

www.siegmund.com/
F-prism28

L: Délka, G: Hmotnost, Ø: Průměr, H: Výška, B: Šířka

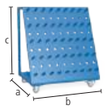

Vozík na nářadí práškově lakovaná
Max. celková hmotnost 240 kg

28

	L (a)	B (b)	H (c)	G	
2-280910	650 mm	900 mm	1020 mm	50 kg	**720 €** •

Plachta
pro vozík na nářadí 280910

28

	G	
2-280915	3,20 kg	**267 €** •

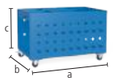

Vozík na nářadí kompaktní práškově lakovaná
praktický úložný prostor pod svařovacím stolem

28

	L (a)	B (b)	H (c)	G	
2-280911	1000 mm	650 mm	640 mm	61 kg	**727 €** •

Plachta
pro vozík na nářadí kompakt 280911

28

	G	
2-280916	3,20 kg	**267 €** •

Panel na nářadí práškově lakovaná
instalace ke stolu pomocí čepů nebo pomocí šroubů ke zdi

28

	L (a)	B (b)	H (c)	G	
2-280912	800 mm	100 mm	800 mm	22,50 kg	**277 €** •

Modul pro držák nářadí práškově lakovaná
pro Šroubové svěrky / Prizmy / Čepy, zadní panel není součástí dodávky

28

	L (a)	B (b)	H (c)	Ø	G	
2-280930	500 mm	100 mm	110 mm	28 mm	2,20 kg	**79 €** •

Modul pro držák nářadí bez krytek práškově lakovaná
pro Prizmy / Čepy, zadní panel není součástí dodávky

28

	L (a)	B (b)	H (c)	Ø	G	
2-280931	500 mm	100 mm	110 mm	28 mm	1,90 kg	**53 €** •

Čep pro zavěšení dílů povrchová úprava - černění

B 28

	L (a)	Ø	G	
2-280936	37 mm	28 mm	0,10 kg	**3 €** •

Ochranná zástěna
montáž pomocí 2 čepů (16: 000520, 22: 002822, 28: 280511), zástěna není odolná proti poškrábání, barevné lakování dle požadavků zákazníka je možné za příplatek

16 22 28

	L (a)	B (b)	H (c)	G	
2-280980	1600 mm	50 mm	800 mm	23 kg	**194 €** •

Uzemnění Komfort
zaručuje 100% kontakt se svařovacím stolem, Montáž do Systémových otvorů, Zatížení až do 500 ampér, Průřez kabelu 70-95 mm²

16 22 28

	G	
2-000810	0,66 kg	**46 €** •

Držák hořáku povrchová úprava - černění
lze umístit do otvoru

B 28

	H (c)	G	
2-280920	200 mm	0,50 kg	**30 €** •

Šestihranný klíč Zázemí 6
žlutý

28

	G	
2-280852.1	0,09 kg	**15 €** •

Šestihranný klíč Zázemí 14
pro utažení polohovacích čepů a velkých univerzálních úhelníků

28

	G	
2-280854	0,45 kg	**15 €** •

Kartáč Ø 30 s ochrannou krytkou
na čištění otvorů

28

	Ø	G	
2-280820	30 mm	0,06 kg	**20 €** •

Kartáč Ø 30 bez rukojeťi / 10 ks v balení
na čištění otvorů

28

	Ø	G	
2-280820.10	30 mm	0,06 kg	**60 €** •

Zvedací oko
pro bezpečnou přepravu svařovacích stolů a U-profilů Siegmund, Pro upevnění: Systém 28: 4x 280511, Systém 22: 4x 002822, Nosnost: 3000 kg (axiální zatížení)

22 28

	L (a)	B (b)	H (c)	G	
2-280836	157 mm	157 mm	147 mm	6 kg	**100 €** •

Více informací a příslušenství k těmto produktům můžete najít online.

www.siegmund.com/
F-accessories28

L: Délka, B: Šířka, H: Výška, G: Hmotnost, Ø: Průměr

Basic

ST Box uzamykatelný pro Basic
práškově lakovaná, Úložný prostor na vašem svařovacím stole, 360 mm pro zásuvky, uzamykatelný, včetně dvou klíčů

28

	L (a)	B (b)	H (c)	TF	G	
2-281990	630 mm	485 mm	430 mm	100 kg	31 kg	**351 €** •

Soubor ST Box uzamykatelný pro Basic včetně 2 zásuvek
včetně zásuvky (2x 004230), práškově lakovaná, Úložný prostor na vašem svařovacím stole, uzamykatelný, včetně dvou klíčů, dodáváno předem smontované, délka výsuvu zásuvky 500 mm

28

	L (a)	B (b)	H (c)	TF	G	Speciální nabídka
2-281990.1	630 mm	485 mm	430 mm	100 kg	45 kg	**498 €** •
						Místo 504 €

Soubor ST Box uzamykatelný pro Basic včetně 3 zásuvek
včetně zásuvky (1x 004220, 1x 004225, 1x 004230), práškově lakovaná, Úložný prostor na vašem svařovacím stole, uzamykatelný, včetně dvou klíčů, dodáváno předem smontované, délka výsuvu zásuvky 500 mm

28

	L (a)	B (b)	H (c)	TF	G	Speciální nabídka
2-281990.2	630 mm	485 mm	430 mm	100 kg	50 kg	**546 €** •
						Místo 560 €

Více informací a příslušenství k těmto produktům můžete najít online.

www.siegmund.com/
F-stbox

Professional 750 / Extreme 8.7 / Extreme 8.8 PLUS

ST Box uzamykatelný
práškově lakovaná, Úložný prostor na vašem svařovacím stole, 360 mm pro zásuvky, uzamykatelný, včetně dvou klíčů, Kompatibilní se stoly PLUS

28

	L (a)	B (b)	H (c)	TF	G	
2-280990	630 mm	485 mm	430 mm	100 kg	30 kg	**351 €** •

Soubor ST Box uzamykatelný včetně 2 zásuvek
včetně zásuvky (2x 004230), práškově lakovaná, Úložný prostor na vašem svařovacím stole, uzamykatelný, včetně dvou klíčů, Kompatibilní se stoly PLUS, dodáváno předem smontované, délka výsuvu zásuvky 500 mm

28

	L (a)	B (b)	H (c)	TF	G	Speciální nabídka
2-280990.1	630 mm	485 mm	430 mm	100 kg	44 kg	**498 €** •
						Místo 504 €

Soubor ST Box uzamykatelný včetně 3 zásuvek
včetně zásuvky (1x 004220, 1x 004225, 1x 004230), práškově lakovaná, Úložný prostor na vašem svařovacím stole, uzamykatelný, včetně dvou klíčů, Kompatibilní se stoly PLUS, dodáváno předem smontované, délka výsuvu zásuvky 500 mm

28

	L (a)	B (b)	H (c)	TF	G	Speciální nabídka
2-280990.2	630 mm	485 mm	430 mm	100 kg	49 kg	**546 €** •
						Místo 560 €

Konfigurace

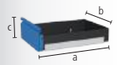

Zásuvka s pojezdem
práškově lakovaná, dovybavení možné kdykoliv, pro Sub Table Box, pro Workstation 0806 / 1208 / 1212 s bočními stěnami

16 22 28

	L (a)	B (b)	H (c)	TF	G	
2-004220	590 mm	400 mm	60 mm	50 kg	5,50 kg	**63 €** •
2-004225	590 mm	400 mm	120 mm	50 kg	6,50 kg	**70 €** •
2-004230	590 mm	400 mm	180 mm	50 kg	7 kg	**77 €** •
2-004235	590 mm	400 mm	240 mm	50 kg	7,50 kg	**84 €** •

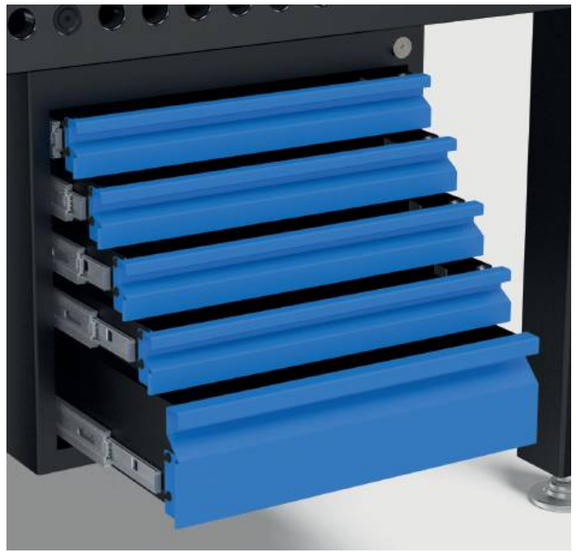

L: Délka, B: Šířka, H: Výška, G: Hmotnost, TF: Nosnost

Svěráku 125

Svěrák Siegmund 125
Upevnění pod úhlem 45° nebo 90°, Šířka čelisti 125 mm, Otevírací zdvih 125 mm, Montáž: Systém 16: 2x 160511 + 2x 000546, Systém 22: 2x 220513 + 2x 000544, Systém 28: 2x 280511

16 22 28

	SP	G	
2-004320	30 kN	17,50 kg	**242 €** •

Sada krytů čelistí svěráků 125 vč. tašky
Rozsah dodávky: 2x Vlákno, 2x Guma, 2x Hliník neutrální, 2x Hliníkové prizmy

16 22 28

		G	
2-004325		0,85 kg	**54 €** •

Soubor Svěrák Siegmund 125 Systém 28
Upevnění pod úhlem 45° nebo 90°, Šířka čelisti 125 mm, Otevírací zdvih 125 mm, Rozsah dodávky: 1x Svěráku 004320, 2x Čep 280511, 1x Sada krytů čelistí svěráků 004325

28

	SP	G	
2-284320	30 kN	19,43 kg	**370 €** •

Svěráku 150

Svěrák Siegmund 150
Upevnění pod úhlem 45° nebo 90°, Šířka čelisti 150 mm, Otevírací zdvih 150 mm, Montáž: Systém 16: 2x 160511 + 2x 000546, Systém 22: 2x 220513 + 2x 000544, Systém 28: 2x 280511

16 22 28

	SP	G	
2-004330	40 kN	24 kg	**314 €** •

Sada krytů čelistí svěráků 150 vč. tašky
Rozsah dodávky: 2x Vlákno, 2x Guma, 2x Hliník neutrální, 2x Hliníkové prizmy

16 22 28

		G	
2-004335		1 kg	**61 €** •

Soubor Svěrák Siegmund 150 Systém 28
Upevnění pod úhlem 45° nebo 90°, Šířka čelisti 150 mm, Otevírací zdvih 150 mm, Rozsah dodávky: 1x Svěráku 004330, 2x Čep 280511, 1x Sada krytů čelistí svěráků 004335

28

	SP	G	
2-284330	40 kN	26,08 kg	**444 €** •

Více informací a příslušenství k těmto produktům můžete najít online.

www.siegmund.com/
F-benchvice

Kryty čelistí svěráku

Základní tělo krytů čelistí svěráku tvoří masivní hliníkové profily. Integrované magnety v profilech spolehlivě drží kryty na svěráku a umožňují rychlou a snadnou výměnu v závislosti na obrobku nebo kroku zpracování. Přes velmi vysokou magnetickou sílu nejsou obrobky zmagnetizovány. Kryty čelistí svěráku jsou úhlově a paralelně navrženy tak, aby se zachovala vysoká přesnost svěráku Siegmund.

Sada krytů čelistí svěráků

2x Vlákno: vhodné pro jemně frézované, jemně hoblované, broušené nebo leštěné povrchy, 2x Guma: vhodné pro dřevěné a plastové díly, 2x Hliník neutrální: bezpečné upnutí hrubě až středně přesně opracovaných obrobků díky drážkám, 2x Hliníkové prizmy: Upínání kulatých nebo oválných obrobků pomocí prizem

G: Hmotnost, SP: max. upínací síla

Rovnací a upínací nástroj Systém 28
tlaková síla 2,5 tuny, celkový zdvih 60 mm, pracovní síla 330 N, Zdvih na zdvih čerpadla 4,6 mm, S přepouštěcím ventilem, fixace vždy vyžadována na dvou místech

28

	G	
2-280780	6,70 kg	**1.073 €** •

Speciální úhelník Systém 28
jako prodloužení a svislá fixace nástroje

28

	L (a)	B (b)	H (c)	G	
2-280702	195 mm	60 mm	60 mm	1,87 kg	**97 €** •

Přítlačný díl
000701.AL: doporučeno pro černou ocel, 000701.PA: doporučeno pro aplikace s nerezovou ocelí

		H (c)	Ø	G	
2-000701.AL	28 22 16 AL	15 mm	55 mm	0,08 kg	**22 €** •
2-000701.PA	28 22 16 PA	15 mm	55 mm	0,03 kg	**18 €** •

Stamp 90° s prodlužovací trubkou
pro lisování v rozích bez poškození svarového švu

16 22 28

	L (a)	B (b)	H (c)	G	
2-000706	168 mm	50 mm	50 mm	0,82 kg	**94 €** •

Adaptér na trubky POM-C
pro rovnání trubek, pro trubky Ø 21,4 mm: 000703.1, pro trubky Ø 26,9 mm: 000703.4, pro trubky Ø 33,7 mm: 000703.2, pro trubky Ø 42,4 mm: 000703.3, pro trubky Ø 48,3 mm: 000703.5

16 22 28

	L (a)	Ø	G	
2-000703.1	35 mm	55 mm	0,08 kg	**21 €** •
2-000703.4	35 mm	55 mm	0,08 kg	**21 €** •
2-000703.2	35 mm	55 mm	0,08 kg	**21 €** •
2-000703.3	35 mm	55 mm	0,07 kg	**21 €** •
2-000703.5	35 mm	55 mm	0,06 kg	**21 €** •

Koncovka pro ohýbání trubek POM-C
pro ohýbání a rovnání trubek, pro trubky Ø 21,4 mm: 000704.1, pro trubky Ø 26,9 mm: 000704.4, pro trubky Ø 33,7 mm: 000704.2, pro trubky Ø 42,4 mm: 000704.3, pro trubky Ø 48,3 mm: 000704.5

16 22 28

	L (a)	B (b)	H (c)	G	
2-000704.1	120 mm	35 mm	60 mm	0,25 kg	**38 €** •
2-000704.4	120 mm	35 mm	60 mm	0,26 kg	**38 €** •
2-000704.2	120 mm	35 mm	60 mm	0,25 kg	**38 €** •
2-000704.3	120 mm	35 mm	60 mm	0,23 kg	**38 €** •
2-000704.5	120 mm	35 mm	60 mm	0,21 kg	**38 €** •

Více informací a příslušenství k těmto produktům můžete najít online.

www.siegmund.com/
F-tablepress

Protikus POM-C
Pro upevnění je nutná zásuvka, upevněno čepem 160515 / 220515 / 280513 (není součástí dodávky), pro trubky Ø 21,4 mm: 000705.1, pro trubky Ø 26,9 mm: 000705.4, pro trubky Ø 33,7 mm: 000705.2, pro trubky Ø 42,4 mm: 000705.3, pro trubky Ø 48,3 mm: 000705.5, pro trubky Ø 48,3 mm: 000705.5

16 22 28

	L (a)	B (b)	H (c)	G	
2-000705.1	60 mm	114 mm	55 mm	0,37 kg	**49 €** •
2-000705.4	60 mm	111 mm	55 mm	0,35 kg	**48 €** •
2-000705.2	60 mm	102 mm	55 mm	0,31 kg	**47 €** •
2-000705.3	60 mm	93 mm	55 mm	0,27 kg	**44 €** •
2-000705.5	60 mm	93 mm	55 mm	0,26 kg	**42 €** •

Zásuvka
pro otočné upevnění protikusu v otvorech, pro upevnění: 280513

28

	L (a)	Ø	G	
2-280701	50 mm	40 mm	0,11 kg	**21 €** •

Doporučení produktu

Soubor Basic
Obsaženo v souboru: 1x 000701.PA, 1x 000701.AL, 1x 280702

28

	G	Speciální nabídka
2-280783	1,98 kg	**109 €** •
		Místo 137 €

Sada na rovnání trubek pro Ø 21,4
Obsaženo v souboru: 1x 000703.1, 1x 000704.1, 2x 000705.1, 2x 280701, upevněno čepem 280513 (není součástí dodávky)

28

	G	Speciální nabídka
2-280782.1	1,29 kg	**159 €** •
		Místo 199 €

Sada na rovnání trubek pro Ø 26,9
Obsaženo v souboru: 1x 000703.4, 1x 000704.4, 2x 000705.4, 2x 280701, upevněno čepem 280513 (není součástí dodávky)

28

	G	Speciální nabídka
2-280782.4	1,26 kg	**158 €** •
		Místo 197 €

Sada na rovnání trubek pro Ø 33,7
Obsaženo v souboru: 1x 000703.2, 1x 000704.2, 2x 000705.2, 2x 280701, upevněno čepem 280513 (není součástí dodávky)

28

	G	Speciální nabídka
2-280782.2	1,17 kg	**155 €** •
		Místo 195 €

Sada na rovnání trubek pro Ø 42,4
Obsaženo v souboru: 1x 000703.3, 1x 000704.3, 2x 000705.3, 2x 280701, upevněno čepem 280513 (není součástí dodávky)

28

	G	Speciální nabídka
2-280782.3	1,06 kg	**150 €** •
		Místo 189 €

Sada na rovnání trubek pro Ø 48,3
Obsaženo v souboru: 1x 000703.5, 1x 000704.5, 2x 000705.5, 2x 280701, upevněno čepem 280513 (není součástí dodávky)

28

	G	Speciální nabídka
2-280782.5	1,01 kg	**148 €** •
		Místo 185 €

G: Hmotnost, L: Délka, B: Šířka, H: Výška, Ø: Průměr

Systém podkladových a základních desek Standard

- Kalené a proti korozi chráněné kolejnice
- Pohyb po kolejích bez námahy
- lze rychle doručit, protože všechny položky jsou standardně skladem
- Možnost instalace nad podlahu i pod podlahu
- strukturované pracovní prostory s velkým množstvím upínacích možností
- Systém 16 / Systém 22: V poptávce

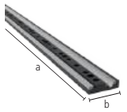

Základová lišta s kruhovou kolejnicí Plasmanitridovaný

Kalené a proti korozi chráněné kolejnice, Možnost instalace nad podlahu i pod podlahu

BAR N 750

	L (a)	B (b)	H (c)	G	
2-RSR2000.P	2000 mm	160 mm	40 mm	80 kg	**1.072 €** •
2-RSR3000.P	3000 mm	160 mm	40 mm	120 kg	**1.536 €** •

Spojovací rám SB 1800x900 se zapuštěnými kolečky

Standardní rám pro desky stolu s roztečí 1800x900, kolečko lze přemístit v závislosti na směru pohybu, spojení desky stolu a spojovacího rámu s 4x 280528, upevnění ke kolejnici pomocí 2x 280511

	L (a)	B (b)	H (c)	G	
2-RSF200	1970 mm	998 mm	200 mm	77 kg	**2.130 €** •
2-RSF650	1970 mm	998 mm	650 mm	135 kg	**2.403 €** •

Pracovní deska Professional Extreme 8.7 SB 1800x900

kompatibilní pouze se spojovacím rámem SB 1800x900

100 BAR N X8.7

	L (a)	B (b)	H (c)	G	
2-RST2820.XD7D	2000 mm	1000 mm	200 mm	665 kg	**4.573 €** •
2-RST2830.XD7D	2400 mm	1200 mm	200 mm	950 kg	**5.888 €** •
2-RST2840.XD7D	3000 mm	1500 mm	200 mm	1475 kg	**8.440 €** •

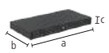

Pracovní deska Professional 750 SB 1800x900

NEW

kompatibilní pouze se spojovacím rámem SB 1800x900

100 BAR N 750

	L (a)	B (b)	H (c)	G	
2-RST2820.P.T1	2000 mm	1000 mm	200 mm	636 kg	**3.645 €** •
2-RST2830.P.T1	2400 mm	1200 mm	200 mm	839 kg	**4.767 €** •
2-RST2840.P.T1	3000 mm	1500 mm	200 mm	1339 kg	**6.982 €** •

Úhelník U-forma SB 1800

Úhelník U-forma 200x200 SB 1800 Plasmanitridovaný

se stojinami pro dráhu 1800

BAR N 750

	L (a)	B (b)	H (c)	MS (d)	G	
2-RSU2000.P	2000 mm	200 mm	200 mm	25 mm	228 kg	**1.551 €** •
2-RSU2400.P	2400 mm	200 mm	200 mm	25 mm	271 kg	**1.904 €** •
2-RSU3000.P	3000 mm	200 mm	200 mm	25 mm	339 kg	**2.386 €** •

Úhelník U-forma 400x200 SB 1800 Plasmanitridovaný

se stojinami pro dráhu 1800

BAR N 750

	L (a)	B (b)	H (c)	MS (d)	G	
2-RSU2000W.P	2000 mm	400 mm	200 mm	25 mm	336 kg	**2.424 €** •
2-RSU2400W.P	2400 mm	400 mm	200 mm	25 mm	396 kg	**2.920 €** •
2-RSU3000W.P	3000 mm	400 mm	200 mm	25 mm	496 kg	**3.591 €** •

Úhelník U-forma SB 900

Úhelník U-forma 200x200 SB 900 Plasmanitridovaný

se stojinami pro dráhu 900

BAR N 750 28

	L (a)	B (b)	H (c)	MS (d)	G	
2-280370.P	1000 mm	200 mm	200 mm	25 mm	120 kg	**881 €** •
2-RSU1200.P	1200 mm	200 mm	200 mm	25 mm	142 kg	**1.097 €** •
2-RSU1500.P	1500 mm	200 mm	200 mm	25 mm	174 kg	**1.255 €** •

Úhelník U-forma 400x200 SB 900 Plasmanitridovaný

se stojinami pro dráhu 900

BAR N 750 28

	L (a)	B (b)	H (c)	MS (d)	G	
2-280370.2.P	1000 mm	400 mm	200 mm	25 mm	188 kg	**1.321 €** •
2-RSU1200W.P	1200 mm	400 mm	200 mm	25 mm	211 kg	**1.866 €** •
2-RSU1500W.P	1500 mm	400 mm	200 mm	25 mm	258 kg	**2.032 €** •

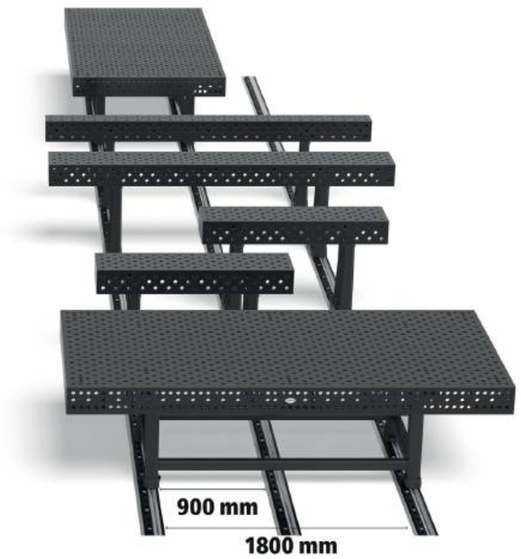

L: Délka, B: Šířka, H: Výška, G: Hmotnost, MS: Síla materiálu

Noha se zapuštěným kolečkem

Noha se zapuštěným kolečkem pro U-forma úhelníky 200x200
spojení U-Profilu a nohy s kolečkem pomocí 2x 280528, upevnění ke kolejnici pomocí 2x 280513, s ochranou proti naklápění

	L (a)	B (b)	H (c)	G	
2-RSUF200	196 mm	138 mm	200 mm	14,50 kg	**764 €** •
2-RSUF650	196 mm	138 mm	650 mm	21,50 kg	**868 €** •

Noha se zapuštěným kolečkem pro U-forma úhelníky 400x200
spojení U-Profilu a nohy s kolečkem pomocí 2x 280528, upevnění ke kolejnici pomocí 2x 280513, s ochranou proti naklápění

	L (a)	B (b)	H (c)	G	
2-RSUF200W	396 mm	138 mm	200 mm	30 kg	**926 €** •
2-RSUF650W	396 mm	138 mm	650 mm	43 kg	**1.018 €** •

Doporučení produktu

Dorazový čep pro kolejnicový systém povrchová úprava - černění
s gumovým nárazníkem, je připevněna ke koncům nosných a základových lišt, zabraňuje vyjetí z kruhové kolejnice a omezuje dojezdovou vzdálenost, plochý design pro minimálně rušivé obrysy

B

	L (a)	G	
2-280241	45 mm	0,30 kg	**14 €** •

Čep se zápustnou hlavou povrchová úprava - černění
zapuštěné spojení stolů, NESMÍ být použitý ke spojení stolů a U-Forma úhelníků, není vhodný pro hliníkové profily, není vhodný pro upínání přes drážky

B 28

	L (a)	SK	ZK	AM	G	
2-280528	66 mm	220 kN	10 kN	25 Nm	0,30 kg	**41 €** •

Rychloupínací čep bez drážky povrchová úprava - černění
s hladkým povrchem bez drážky pro O-kroužek, NESMÍ být použitý ke spojení stolů a U-Forma úhelníků

B 28

	L (a)	SK	ZK	AM1	AM	G	
2-280511	95 mm	220 kN	25 kN	10 Nm	25 Nm	0,54 kg	**51 €** •
2-280513	120 mm	220 kN	25 kN	10 Nm	25 Nm	0,65 kg	**56 €** •

Více informací a příslušenství k těmto produktům můžete najít online.

www.siegmund.com/
F-railsystem

L: Délka, B: Šířka, H: Výška, G: Hmotnost, SK: Smyková síla, AM: Utahovací moment Ocel, upínací moment závisí na materiálu, ZK: Tahová síla Ocel, AM1: Utahovací moment Hliník

SYSTÉM 22
VŠESTRANNÝ

Ideální střední cesta v kovové konstrukci. Nabízí výrazně větší stabilitu než systém 16, přičemž zůstává lépe ovladatelný a cenově výhodnější než systém 28. Ideální pro běžné kovovýroby a mírné deformační síly.

Doporučené zatížení do 3000 kg
max. 1500 kg na nohu

Zatížení závisí na typu a počtu noh stolu. Jednotlivé komponenty jsou výrazně vyšší.
Na základě našich zkušeností doporučujeme uvedené zatížení pro vaši bezpečnost.

Professional 750

- Vysoce kvalitní ocel S355J2+N, plasmanitridovaný + BAR-povlak
- Síla materiálu cca 17 – 19 mm
- Otvory Ø 22 mm, Systémové otvory na pracovní desce v rozteči 100x100 mm
- Výška boku stolu 150 mm, Vzdálenost otvorů v bocích 50 mm
- včetně nohy základní

Velikost stolu	Nohy	Hmotnost			
1000 x 1000 mm	4	301 kg	**1.756 €**	4-220010.P	•
1200 x 1200 mm	4	395 kg	**2.264 €**	4-220015.P	•
1500 x 1000 mm	4	420 kg	**2.282 €**	4-220035.P	•
1500 x 1500 mm	4	585 kg	**3.228 €**	4-220050.P	•
2000 x 1000 mm	4	529 kg	**2.888 €**	4-220020.P	•
2400 x 1200 mm	6	740 kg	**3.724 €**	4-220030.P	•
3000 x 1500 mm	6	1097 kg	**5.430 €**	4-220040.P	•

Hmotnost = Deska stolu + Paleta + Noha - základní
Maximální doporučená zatížení pro 4 nohy 3000 kg při rovnoměrném rozložení síly. (Informace platné pouze pro nohu základní)
Na objednávku jsou dostupné všechny stoly bez plasmanitridace nebo s diagonálním rastrem: www.siegmund.com/F-table75022

www.siegmund.com/
F-table75022

Nohy

	Noha základní	Noha základní	Výškově stavitelná noha	Výškově stavitelná noha	Noha s kolečkem a brzdou	Výškově stavitelná noha s kolečkem a brzdou	Kotvení k podlaze
	220858	220857.X	4-220878.XX	4-220877.1.XX	4-220866.XX	4-220879.1.XX	4-220874.XX
Nosnost na nohu	1500 kg	1500 kg	1500 kg	1500 kg	1500 kg	1500 kg	1500 kg
Výška nohy	700 mm	800 mm	500 – 800 mm	550 – 900 mm	700 mm	600 – 850 mm	700 mm
Nastavitelnost šroubu	50 mm	50 mm	50 mm	50 mm	20 mm	20 mm	50 mm
Příplatek za nohu	včetně	Alternativně	**68 €**	**69 €**	**95 €**	**114 €**	**53 €**

Pracovní výška = výška nohy stolu + výška boku stolu
Uvedené nosnosti se vztahují na statické zatížení. Nohy s kolečky: Se nedoporučují pro stoly s 6 ti nebo 8 mi nohami.

Soubory

		220610.1	220630.1	220645.1	220511	220740	220410.N	220420.N	220426.N	220430.N
1	4-223100	4x	2x		12x		4x	4x		
2	4-223200	6x	4x	4x	18x	4x	6x	6x	2x	
3	4-223300	10x	6x	4x	24x	4x	8x	8x	2x	
4	4-223400	12x	8x	8x	30x	8x	10x	10x	2x	2x
5	4-223500	14x	10x	8x	30x	8x	12x	12x	4x	4x

Ceny jsou uvedeny v €, bez DPH nákladů na balné a dopravu.

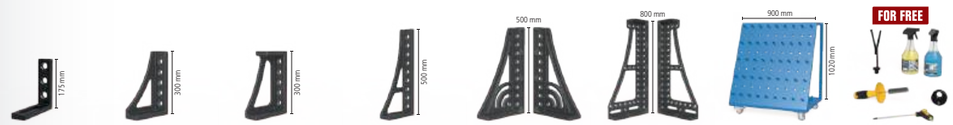

220110.N	220152.N	220116.N	220162.N	220164+65.N	220144+46.N	220910	223999		
2x	2x						1x	**1.485 €**	•
4x	2x						1x	**2.582 €**	•
6x	2x						1x	**3.472 €**	•
8x		2x	2x	1x		1x	1x	**5.743 €**	•
10x		2x	2x	1x	1x	1x	1x	**7.307 €**	•

Professional Extreme 8.7

- Tvrzená nástrojová ocel X8.7, plasmanitridovaný + BAR-povlak
- Síla materiálu cca 17 – 19 mm
- Otvory Ø 22 mm, Diagonální rastr otvorů v pracovní desce
- Výška boku stolu 150 mm, Vzdálenost otvorů v bocích 50 mm
- Boční deska stolu z vysoce kvalitní oceli S355J2+N
- včetně nohy základní

Velikost stolu	Nohy	Hmotnost			
1000 x 1000 mm	4	295 kg	**2.036 €**	4-220010.XD7	•
1200 x 800 mm	4	291 kg	**2.032 €**	4-220025.XD7	•
1200 x 1200 mm	4	387 kg	**2.628 €**	4-220015.XD7	•
1500 x 1000 mm	4	412 kg	**2.653 €**	4-220035.XD7	•
1500 x 1500 mm	4	573 kg	**3.755 €**	4-220050.XD7	•
2000 x 1000 mm	4	519 kg	**3.356 €**	4-220020.XD7	•
2000 x 1200 mm	4	602 kg	**3.923 €**	4-220060.XD7	•
2000 x 2000 mm	4	929 kg	**5.496 €**	4-220045.XD7	•
2400 x 1200 mm	6	725 kg	**4.346 €**	4-220030.XD7	•
3000 x 1500 mm	6	1073 kg	**6.345 €**	4-220040.XD7	•
4000 x 2000 mm	8	1807 kg	**10.549 €**	4-220055.XD7	•

Hmotnost = Deska stolu + Paleta + Noha - základní
Maximální doporučená zatížení pro 4 nohy 3000 kg při rovnoměrném rozložení síly. (Informace platné pouze pro nohu základní)

www.siegmund.com/
F-tableX722

Nohy

	Noha základní	Noha základní	Výškově stavitelná noha	Výškově stavitelná noha	Noha s kolečkem a brzdou	Výškově stavitelná noha s kolečkem a brzdou	Kotvení k podlaze
	220858	220857.X	4-220878.XX	4-220877.1.XX	4-220866.XX	4-220879.1.XX	4-220874.XX
Nosnost na nohu	1500 kg	1500 kg	1500 kg	1500 kg	1500 kg	1500 kg	1500 kg
Výška nohy	700 mm	800 mm	500 – 800 mm	550 – 900 mm	700 mm	600 – 850 mm	700 mm
Nastavitelnost šroubu	50 mm	50 mm	50 mm	50 mm	20 mm	20 mm	50 mm
Příplatek za nohu	včetně	Alternativně	**68 €**	**69 €**	**95 €**	**114 €**	**53 €**

Pracovní výška = výška nohy stolu + výška boku stolu
Uvedené nosnosti se vztahují na statické zatížení. Nohy s kolečky: Se nedoporučují pro stoly s 6 ti nebo 8 mi nohami.

Soubory

		220610.1	220630.1	220645.1	220511	220740	220410.N	220420.N	220426.N	220430.N
1	4-223100	4x	2x		12x		4x	4x		
2	4-223200	6x	4x	4x	18x	4x	6x	6x	2x	
3	4-223300	10x	6x	4x	24x	4x	8x	8x	2x	
4	4-223400	12x	8x	8x	30x	8x	10x	10x	2x	2x
5	4-223500	14x	10x	8x	30x	8x	12x	12x	4x	4x

Ceny jsou uvedeny v €, bez DPH nákladů na balné a dopravu.

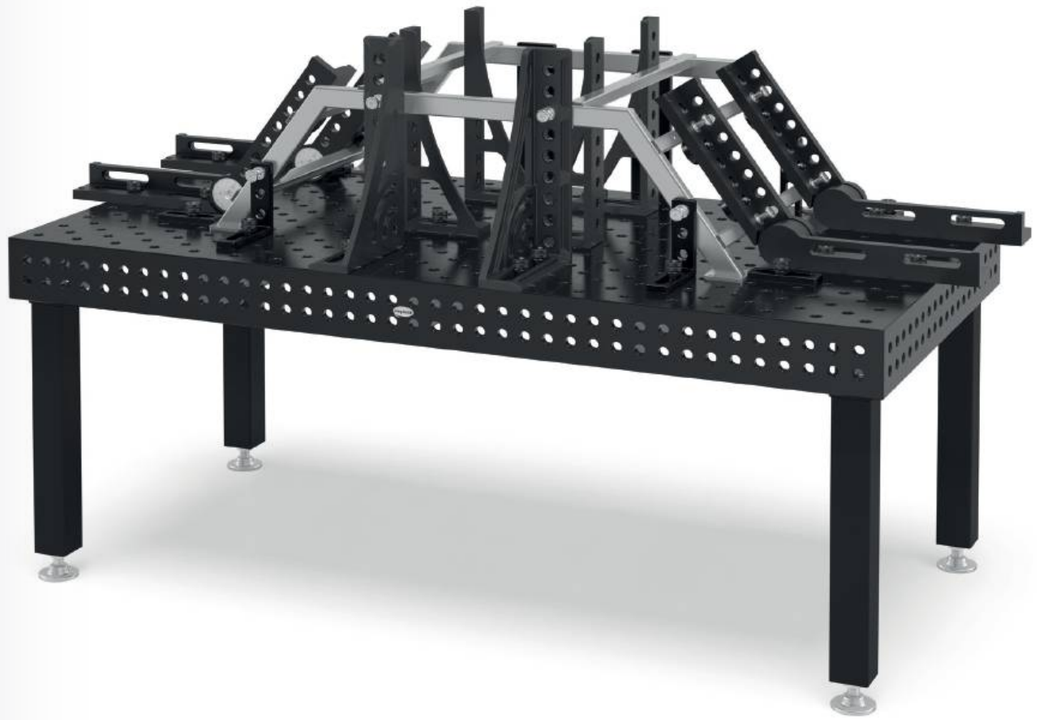

		220110.N	220152.N	220116.N	220162.N	220164+65.N	220144+46.N	220910	223999		
1	4-223100	2x	2x						1x	**1.485 €**	•
2	4-223200	4x	2x						1x	**2.582 €**	•
3	4-223300	6x	2x						1x	**3.472 €**	•
4	4-223400	8x		2x	2x	1x		1x	1x	**5.743 €**	•
5	4-223500	10x		2x	2x	1x	1x	1x	1x	**7.307 €**	•

Professional Extreme 8.7 PLUS

- Tvrzená nástrojová ocel X8.7, plasmanitridovaný + BAR-povlak
- Síla materiálu cca 17 – 19 mm
- Otvory Ø 22 mm, Diagonální rastr otvorů v pracovní desce
- Výška boku stolu 250 mm, Systémové otvory s boku stolu ve 4 řadách v rozteči 50 mm
- Boční deska stolu z vysoce kvalitní oceli S355J2+N
- včetně nohy základní

Velikost stolu	Nohy	Hmotnost			
1200 x 1200 mm	4	459 kg	**2.904 €**	4-220015.XD7PL	•
1500 x 1000 mm	4	493 kg	**2.931 €**	4-220035.XD7PL	•
2000 x 1000 mm	4	622 kg	**3.709 €**	4-220020.XD7PL	•
2400 x 1200 mm	6	849 kg	**4.769 €**	4-220030.XD7PL	•
3000 x 1500 mm	6	1267 kg	**7.304 €**	4-220040.XD7PL	•
4000 x 2000 mm	8	2115 kg	**11.570 €**	4-220055.XD7PL	•

Hmotnost = Deska stolu + Paleta + Noha - základní
Maximální doporučená zatížení pro 4 nohy 3000 kg při rovnoměrném rozložení síly. (Informace platné pouze pro nohu základní)
Na objednávku jsou dostupné všechny stoly bez plasmanitridace: www.siegmund.com/F-tableX722plus

www.siegmund.com/
F-tableX722plus

Nohy

	Noha základní	Noha základní	Výškově stavitelná noha	Výškově stavitelná noha	Noha s kolečkem a brzdou	Výškově stavitelná noha s kolečkem a brzdou	Kotvení k podlaze
	220853.X	220857.X	4-220878.XX	4-220877.1.XX	4-220860.XX	4-220879.1.XX	4-220872.XX
Nosnost na nohu	1500 kg	1500 kg	1500 kg	1500 kg	1500 kg	1500 kg	1500 kg
Výška nohy	600 mm	800 mm	500 – 800 mm	550 – 900 mm	600 mm	600 – 850 mm	600 mm
Nastavitelnost šroubu	50 mm	50 mm	50 mm	50 mm	20 mm	20 mm	50 mm
Příplatek za nohu	včetně	Alternativně	**68 €**	**69 €**	**93 €**	**114 €**	**53 €**

Pracovní výška = výška nohy stolu + výška boku stolu
Uvedené nosnosti se vztahují na statické zatížení. Nohy s kolečky: Se nedoporučují pro stoly s 6 ti nebo 8 mi nohami.

Soubory

		220610.1	220630.1	220645.1	220511	220740	220410.N	220420.N	220426.N	220430.N
1	4-223100	4x	2x		12x		4x	4x		
2	4-223200	6x	4x	4x	18x	4x	6x	6x	2x	
3	4-223300	10x	6x	4x	24x	4x	8x	8x	2x	
4	4-223400	12x	8x	8x	30x	8x	10x	10x	2x	2x
5	4-223500	14x	10x	8x	30x	8x	12x	12x	4x	4x

Ceny jsou uvedeny v €, bez DPH nákladů na balné a dopravu.

						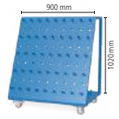			
220110.N	220152.N	220116.N	220162.N	220164+65.N	220144+46.N	220910	223999		
2x	2x						1x	**1.485 €**	•
4x	2x						1x	**2.582 €**	•
6x	2x						1x	**3.472 €**	•
8x		2x	2x	1x		1x	1x	**5.743 €**	•
10x		2x	2x	1x	1x	1x	1x	**7.307 €**	•

Zvedací plošina Siegmund

- se dvěma zvedacími válci
- vysoká odolnost
- snadná manipulace
- masivní ramena a ocelové válečky
- Kontaktní lišta chrání před poškozením
- Možnost instalace nad podlahu i pod podlahu

Zvedací zařízení 2010
pro stůl 2000x1000 mm, Celková výška ve staženém stavu: 330 mm, Rozsah zvedání: 1100 mm, Čas zvedání: 45~55 sekundy, Síla 2,2 kW, Provozní napětí 400 V 50 Hz, Maximální nosnost: Základní rám (bez stolu) 4000 kg, vč. izolační desky

16 22 28

	L (a)	B (b)	G		
4-HB4020.1	1990 mm	990 mm	470 kg	**6.543 €**	•

Zvedací zařízení 2012
pro stůl 2000x1200 mm, Celková výška ve staženém stavu: 330 mm, Rozsah zvedání: 1100 mm, Čas zvedání: 45~55 sekundy, Síla 2,2 kW, Provozní napětí 400 V 50 Hz, Maximální nosnost: Základní rám (bez stolu) 4000 kg, vč. izolační desky

16 22 28

	L (a)	B (b)	G		
4-HB4060.1	1990 mm	1190 mm	490 kg	**6.783 €**	•

Zvedací zařízení 2412
pro stůl 2400x1200 mm, Celková výška ve staženém stavu: 330 mm, Rozsah zvedání: 1100 mm, Čas zvedání: 45~55 sekundy, Síla 2,2 kW, Provozní napětí 400 V 50 Hz, Maximální nosnost: Základní rám (bez stolu) 4000 kg, vč. izolační desky

16 22 28

	L (a)	B (b)	G		
4-HB4030.1	2390 mm	1190 mm	530 kg	**7.249 €**	•

Zvedací zařízení 3015
pro stůl 3000x1500 mm, Celková výška ve staženém stavu: 430 mm, Rozsah zvedání: 650 mm, Čas zvedání: 35~45 sekundy, Síla 2,2 kW, Provozní napětí 400 V 50 Hz, Maximální nosnost: Základní rám (bez stolu) 6000 kg, vč. izolační desky

16 22 28

	L (a)	B (b)	G		
4-HB4040.1	2990 mm	1490 mm	865 kg	**11.209 €**	•

Zvedací zařízení 2010 se svařovacím stolem

- vč. svařovacího stolu 2000x1000 mm a izolační desky
- Síla materiálu Deska stolu cca 17 – 19 mm
- Rozměry (D x Š): cca 1990x990 mm
- Hmotnost (bez stolu) cca 470 kg
- Celková výška ve staženém stavu: 330 mm, Rozsah zvedání: 1100 mm
- Pracovní výška je celková výška plus bok stolu
- Maximální nosnost: Základní rám (bez stolu) 4000 kg
- Čas zvedání: 45~55 sekundy
- Síla 2,2 kW, Provozní napětí 400 V 50 Hz

Zázemí Pracovní plocha	Charakteristiky Pracovní plocha	G			
2000 x 1000 mm	22 750 N BAR	969 kg	**9.179 €**	4-HB220020.P	•
2000 x 1000 mm	22 XR.7 N BAR	959 kg	**9.647 €**	4-HB220020.XD7	•
2000 x 1000 mm	22 XR.7 N BAR	1065 kg	**10.000 €**	4-HB220020.XD7PL	•

Zvedací zařízení 2012 se svařovacím stolem

- včetně svařovacího stolu 2000x1000 mm a izolační desky
- Síla materiálu Deska stolu cca 17 – 19 mm
- Rozměry (D x Š): cca 1990x1190 mm
- Hmotnost (bez stolu) cca 490 kg
- Celková výška ve staženém stavu: 330 mm, Rozsah zvedání: 1100 mm
- Pracovní výška je celková výška plus bok stolu
- Maximální nosnost: Základní rám (bez stolu) 4000 kg
- Čas zvedání: 45~55 sekundy
- Síla 2,2 kW, Provozní napětí 400 V 50 Hz

Zázemí Pracovní plocha	Charakteristiky Pracovní plocha	G			
2000 x 1200 mm	22 XR.7 N BAR	1062 kg	**10.454 €**	4-HB220060.XD7	•

Zvedací zařízení 2412 se svařovacím stolem

- včetně svařovacího stolu 2400x1200 mm a izolační desky
- Síla materiálu Deska stolu cca 17 – 19 mm
- Rozměry (D x Š): cca 2390x1190 mm
- Hmotnost (bez stolu) cca 530 kg
- Celková výška ve staženém stavu: 330 mm, Rozsah zvedání: 1100 mm
- Pracovní výška je celková výška plus bok stolu
- Maximální nosnost: Základní rám (bez stolu) 4000 kg
- Čas zvedání: 45~55 sekundy
- Síla 2,2 kW, Provozní napětí 400 V 50 Hz

Zázemí Pracovní plocha	Charakteristiky Pracovní plocha	G			
2400 x 1200 mm	22 750 N BAR	1225 kg	**10.595 €**	4-HB220030.P	•
2400 x 1200 mm	22 XR.7 N BAR	1210 kg	**11.217 €**	4-HB220030.XD7	•
2400 x 1200 mm	22 XR.7 N BAR	1338 kg	**11.640 €**	4-HB220030.XD7PL	•

Zvedací zařízení 3015 se svařovacím stolem

- včetně svařovacího stolu 3000x1500 mm a izolační desky
- Síla materiálu Deska stolu cca 17 – 19 mm
- Rozměry (D x Š): cca 2990x1490 mm
- Hmotnost (bez stolu) cca 865 kg
- Celková výška ve staženém stavu: 430 mm, Rozsah zvedání: 650 mm
- Pracovní výška je celková výška plus bok stolu
- Maximální nosnost: Základní rám (bez stolu) 6000 kg
- Čas zvedání: 34~45 sekundy
- Síla 2,2 kW, Provozní napětí 400 V 50 Hz

Zázemí Pracovní plocha	Charakteristiky Pracovní plocha	G			
3000 x 1500 mm	22 750 N BAR	1917 kg	**16.261 €**	4-HB220040.P	•
3000 x 1500 mm	22 XR.7 N BAR	1893 kg	**17.176 €**	4-HB220040.XD7	•
3000 x 1500 mm	22 XR.7 N BAR	2091 kg	**18.135 €**	4-HB220040.XD7PL	•

Více informací a příslušenství k těmto produktům můžete najít online.

www.siegmund.com/
F-h-lift

L: Délka, B: Šířka, G: Hmotnost

Výškově nastavitelný otočný stůl Stacionární

- Rozměry (D x Š): cca. 785x785 mm
- Hmotnost (bez desky): cca 70 kg
- Pracovní výška mezi 780 mm a 1100 mm
- Z důvodu nebezpečí převrácení doporučujeme výhradně následující velikosti
- Kompatibilní pouze s určenými pracovními deskami (speciální upevňovací body v pracovní desce)
- Maximální nosnost: Základní rám (bez desky) 1000 kg

Zázemí Pracovní plocha	Charakteristiky Pracovní plocha	MS (d)	G			
1000 x 1000 mm	22 750 N BAR	18 mm	207 kg	**1.885 €**	2-DS224024.PD	•
1200 x 1200 mm	22 750 N BAR	18 mm	267 kg	**2.218 €**	2-DS224034.PD	•
1200 x 800 mm	22 750 N BAR	18 mm	208 kg	**1.770 €**	2-DS224004.P	•
Ø 1100 mm	22 750 N BAR	18 mm	201 kg	**2.119 €**	2-DS224211.PD	•

Výškově nastavitelný otočný stůl Mobilní

- Rozměry (D x Š): cca 795x795 mm
- Hmotnost (bez desky): cca 70 kg
- Pracovní výška mezi 780 mm a 1100 mm
- Z důvodu nebezpečí převrácení doporučujeme výhradně následující velikosti
- Kompatibilní pouze s určenými pracovními deskami (speciální upevňovací body v pracovní desce)
- Maximální nosnost: Základní rám (bez desky) 1000 kg

Zázemí Pracovní plocha	Charakteristiky Pracovní plocha	MS (d)	G			
1000 x 1000 mm	22 750 N BAR	18 mm	207 kg	**2.014 €**	2-DM224024.PD	•
1200 x 1200 mm	22 750 N BAR	18 mm	267 kg	**2.347 €**	2-DM224034.PD	•
1200 x 800 mm	22 750 N BAR	18 mm	208 kg	**1.899 €**	2-DM224004.P	•
Ø 1100 mm	22 750 N BAR	18 mm	201 kg	**2.248 €**	2-DM224211.PD	•

Magnetické uzemnění

Magnetické uzemnění s otočným kloubem s velkou přídržnou sílou na čistých a hladkých površích. Už žádné kroucení kabelů díky rychlému a snadnému uzemnění. Uzemnění může být jen uchycené nebo pevně připojené. V kombinaci s adaptérovou deskou a šroubem se zápustnou hlavou se dokonale hodí jako sada pro dovybavení otočného stolu.

Magnetické uzemnění pro otočný stůl
rychlé a snadné uzemnění, žádné kroucení kabelu, vysoká přídržná síla na čistých a hladkých površích, Zatížení až 500 ampérů při 35% pracovním cyklu, Rozsah dodávky: Adaptérová deska a šroub se zápustnou hlavou

16 22 28

	G		
2-00003399	0,92 kg	**36 €**	•

Více informací a příslušenství k těmto produktům můžete najít online.

www.siegmund.com/
F-rotating

Mobilní zvedací stůl 500 kg

- Rozměry (D x Š): cca. 1115x630 mm
- Hmotnost (bez desky): cca 65 kg
- Pracovní výška od cca. 700 do 1000 mm
- Kompatibilní pouze s určenými pracovními deskami (speciální upevňovací body v pracovní desce)
- Maximální nosnost: Základní rám (bez desky) 500 kg

Zázemí Pracovní plocha	Charakteristiky Pracovní plocha	MS (d)	G			
1200 x 800 mm	22 750 N BAR	18 mm	203 kg	**2.168 €**	2-HT224004.P	•

Mobilní zvedací stůl 1200 kg

- Rozměry (D x Š): cca. 1490x990 mm
- Hmotnost (bez desky): cca 210 kg
- Pracovní výška od cca. 750 do 1050 mm
- Maximální nosnost: Základní rám (bez desky) 1200 kg

Zázemí Pracovní plocha	Charakteristiky Pracovní plocha	MS (d)	G			
1500 x 1000 mm	22 750 N BAR 100	18 mm	548 kg	**4.639 €**	2-HS220035.P	•

Doporučení produktu

Doplňková sada, nosnost 1700 kg
Druhý zvedací válec pro nosnost 1700 kg (mínus deska), Kompatibilní pouze s mobilním zdvihacím stolem 1200 kg, Rozsah dodávky: 1x zvedací válec, 1x nožní pedál, spojovací materiál

16 22 28

	G		
2-HS009921	4 kg	**431 €**	•

Více informací a příslušenství k těmto produktům můžete najít online.

www.siegmund.com/
F-lifting

MS: Síla materiálu, G: Hmotnost, Ø: Průměr

Siegmund Workstation 1208

- prostor pro zásuvky vlevo i vpravo 600 mm
- včetně děrované desky 1200x800 mm
- Vysoce kvalitní ocel S355J2+N, plasmanitridovaný + BAR-povlak
- Síla materiálu cca 18 mm
- Otvory Ø 22 mm
- Systémové otvory na pracovní desce v rozteči 100x100 mm
- Maximální nosnost: základní deska 1000 kg / Kolečko 400 kg (bez desky)

Siegmund Workstation 1208

Rozsah dodávky: 1x 004002.1 Siegmund Workstation 1208 Základní rám, 1x 224004.P Děrovaný plech

BAR N 750 22

	L (a)	B (b)	H (c)	G	Speciální nabídka
2-224400	1200 mm	800 mm	850 mm	170,16 kg	**1.273 €** •
					Místo 1.294 €

Siegmund Workstation 1208 včetně Police

Rozsah dodávky: 1x 004002.1 Siegmund Workstation 1208 Základní rám, 1x 224004.P Děrovaný plech, 1x 224030 Držák svěrek, 1x 004620 Police, 1x 224635 Kolík a držák prizem, 1x 004025.1 Panel na nářadí včetně police

BAR N 750 22

	L (a)	B (b)	H (c)	G	Speciální nabídka
2-224401	1200 mm	800 mm	850 mm	179,95 kg	**1.396 €** •
					Místo 1.425 €

Siegmund Workstation 1208 napůl uzavřený včetně 3 zásuvek

Rozsah dodávky: 1x 004002.1 Siegmund Workstation 1208 Základní rám, 1x 224004.P Děrovaný plech, 2x 004230 Zásuvka 180 mm, 1x 004235 Zásuvka 240 mm, 1x 004120 Set boční stěny

BAR N 750 22

	L (a)	B (b)	H (c)	G	Speciální nabídka
2-224407	1200 mm	800 mm	850 mm	202,66 kg	**1.664 €** •
					Místo 1.690 €

Siegmund Workstation 1208 zavřený včetně 6 zásuvek

Rozsah dodávky: 1x 004002.1 Siegmund Workstation 1208 Základní rám, 1x 224004.P Děrovaný plech, 4x 004230 Zásuvka 180 mm, 2x 004235 Zásuvka 240 mm, 2x 004120 Set boční stěny

BAR N 750 22

	L (a)	B (b)	H (c)	G	Speciální nabídka
2-224409	1200 mm	800 mm	850 mm	235,16 kg	**2.055 €** •
					Místo 2.086 €

plus balné / Doprava

Siegmund Workstation 1208 – Konfigurace

Vybavení 4mi kolečky pro Workstation 1208

možná výměna mezi nohami a kolečky

16 22 28

	TF	G	
2-004100.1	400 kg	5,30 kg	**71 €** •

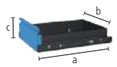

Zásuvka s kolejnicí a upevněním pro Workstation 0806 / 1208

práškově lakovaná, dovybavení možné kdykoliv, pro Workstation 0806 / 1208 bez bočních stěn, Konzola je potřebná, pokud se jedná o verzi bez stěn

16 22 28

	L (a)	B (b)	H (c)	TF	G	
2-004220.WS	590 mm	400 mm	60 mm	50 kg	7,50 kg	**79 €** •
2-004225.WS	590 mm	400 mm	120 mm	50 kg	9 kg	**89 €** •
2-004230.WS	590 mm	400 mm	180 mm	50 kg	9,50 kg	**99 €** •
2-004235.WS	590 mm	400 mm	240 mm	50 kg	10 kg	**109 €** •

Více informací a příslušenství k těmto produktům můžete najít online.
www.siegmund.com/F-workstation

Siegmund Workstation 1212

- prostor pro zásuvky vlevo i vpravo 600 mm
- včetně děrované desky 1200x1200 mm
- Vysoce kvalitní ocel S355J2+N, plasmanitridovaný + BAR-povlak
- Síla materiálu cca 18 mm
- Otvory Ø 22 mm
- Systémové otvory na pracovní desce v rozteči 100x100 mm
- Maximální nosnost: základní deska 1000 kg / Kolečko 400 kg (bez desky)

Siegmund Workstation 1212

Rozsah dodávky: 1x 004602 Siegmund Workstation 1212 Základní rám, 1x 224034.P Děrovaný plech

BAR N 750 22

	L (a)	B (b)	H (c)	G	Speciální nabídka
2-224600	1200 mm	1200 mm	850 mm	248 kg	**1.584 €** •
					Místo 1.602 €

Siegmund Workstation 1212 včetně Police

Rozsah dodávky: 1x 004602 Siegmund Workstation 1212 Základní rám, 1x 224034.P Děrovaný plech, 1x 224630 Držák svěrek, 1x 004620 Police, 1x 224635 Kolík a držák prizem, 1x 004625 Panel na nářadí včetně police

BAR N 750 22

	L (a)	B (b)	H (c)	G	Speciální nabídka
2-224601	1200 mm	1200 mm	850 mm	260,75 kg	**1.715 €** •
					Místo 1.743 €

Siegmund Workstation 1212 napůl uzavřený včetně 3 zásuvek

Rozsah dodávky: 1x 004602 Siegmund Workstation 1212 Základní rám, 1x 224034.P Děrovaný plech, 2x 004230 Zásuvka 180 mm, 1x 004235 Zásuvka 240 mm, 1x 004720 Set boční stěny

BAR N 750 22

	L (a)	B (b)	H (c)	G	Speciální nabídka
2-224607	1200 mm	1200 mm	850 mm	282 kg	**1.981 €** •
					Místo 2.005 €

Siegmund Workstation 1212 zavřený včetně 6 zásuvek

Rozsah dodávky: 1x 004602 Siegmund Workstation 1212 Základní rám, 1x 224034.P Děrovaný plech, 4x 004230 Zásuvka 180 mm, 2x 004235 Zásuvka 240 mm, 2x 004720 Set boční stěny

BAR N 750 22

	L (a)	B (b)	H (c)	G	Speciální nabídka
2-224609	1200 mm	1200 mm	850 mm	316 kg	**2.379 €** •
					Místo 2.408 €

plus balné / Doprava

Siegmund Workstation 1212 – Konfigurace

Vybavení 4mi kolečky pro Workstation 1212

možná výměna mezi nohami a kolečky

16 22 28

	TF	G	
2-004700	400 kg	4,30 kg	**78 €** •

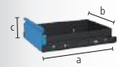

Zásuvka s kolejnicí a upevněním pro Workstation 1212

práškově lakovaná, dovybavení možné kdykoliv, pro Workstation 1212 bez bočních stěn, Konzola je potřebná, pokud se jedná o verzi bez stěn

16 22 28

	L (a)	B (b)	H (c)	TF	G	
2-004820.WS	590 mm	400 mm	60 mm	50 kg	8 kg	**84 €** •
2-004825.WS	590 mm	400 mm	120 mm	50 kg	9,50 kg	**94 €** •
2-004830.WS	590 mm	400 mm	180 mm	50 kg	10 kg	**104 €** •
2-004835.WS	590 mm	400 mm	240 mm	50 kg	10,50 kg	**114 €** •

Více informací a příslušenství k těmto produktům můžete najít online.
www.siegmund.com/F-workstation

L: Délka, B: Šířka, H: Výška, G: Hmotnost, TF: Nosnost

Osmihranný stůl 150

upevnění pomocí adaptérové desky (není součástí dodávky), Adaptérová deska k dispozici na vyžádání za příplatek, Sleva: od 2 kusů: 5%, od 5 kusů: 10%

	L (a)	B (b)	H (c)	MS (d)	Ø	G		
2-920822.P	331 mm	800 mm	150 mm	18 mm	866 mm	210 kg	**4.704 €**	○
2-921022.P	414 mm	1000 mm	150 mm	18 mm	1082 mm	276 kg	**5.396 €**	○
2-921222.P	497 mm	1200 mm	150 mm	18 mm	1299 mm	368 kg	**8.025 €**	○
2-921422.P	580 mm	1400 mm	150 mm	18 mm	1515 mm	477 kg	**8.717 €**	○
2-921522.P	621 mm	1500 mm	150 mm	18 mm	1624 mm	525 kg	**9.408 €**	○
2-921622.P	663 mm	1600 mm	150 mm	18 mm	1732 mm	604 kg	**10.100 €**	○
2-921722.P	704 mm	1700 mm	150 mm	18 mm	1840 mm	655 kg	**10.960 €**	○
2-921822.P	746 mm	1800 mm	150 mm	18 mm	1948 mm	710 kg	**10.792 €**	○

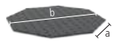

Osmihranná deska

upevnění skrz vyvrtané otvory pomocí pouzder (220500), Závit M8 na straně, Sleva: od 2 kusů: 5%, od 5 kusů: 10%

	L (a)	B (b)	H (c)	MS (d)	Ø	G		
2-930600.P	249 mm	600 mm	18 mm	18 mm	650 mm	79 kg	**2.213 €**	○
2-930800.P	331 mm	800 mm	18 mm	18 mm	866 mm	112 kg	**2.766 €**	○
2-931000.P	414 mm	1000 mm	18 mm	18 mm	1083 mm	155 kg	**3.320 €**	○
2-931200.P	497 mm	1200 mm	18 mm	18 mm	1299 mm	220 kg	**4.185 €**	○
2-931400.P	580 mm	1400 mm	18 mm	18 mm	1516 mm	305 kg	**5.265 €**	○
2-931500.P	621 mm	1500 mm	18 mm	18 mm	1636 mm	339 kg	**5.581 €**	○

Hmotnost = Osmihranná deska + Paleta
Při rozměrech dle speciálních požadavků zákazníka se může hmotnost lišit.
Další velikosti stolů jsou dostupné na vyžádání.
Stojiny nebo adaptérové desky nejsou standardně součástí osmihranných stolů.

Adaptérová deska k dispozici na vyžádání za příplatek

K připojení osmihranného stolu s bokem k polohovadlu je potřeba použít speciální adaptérovou desku. Tato adaptérová deska se vyrábí na zakázku za speciální příplatek a jsou v ní zhotoveny připojovací otvory dle individuálních požadavků zákazníka.

Příplatek za přizpůsobení adaptérové desky

pro osmihranné stoly s bočními panely

0-940000	**654 €**	○

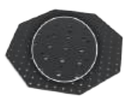

Příplatek za přizpůsobení

pro osmihranné stoly

0-940000.1	**486 €**	○

Více informací a příslušenství k těmto produktům můžete najít online.

www.siegmund.com/
F-octagonal22

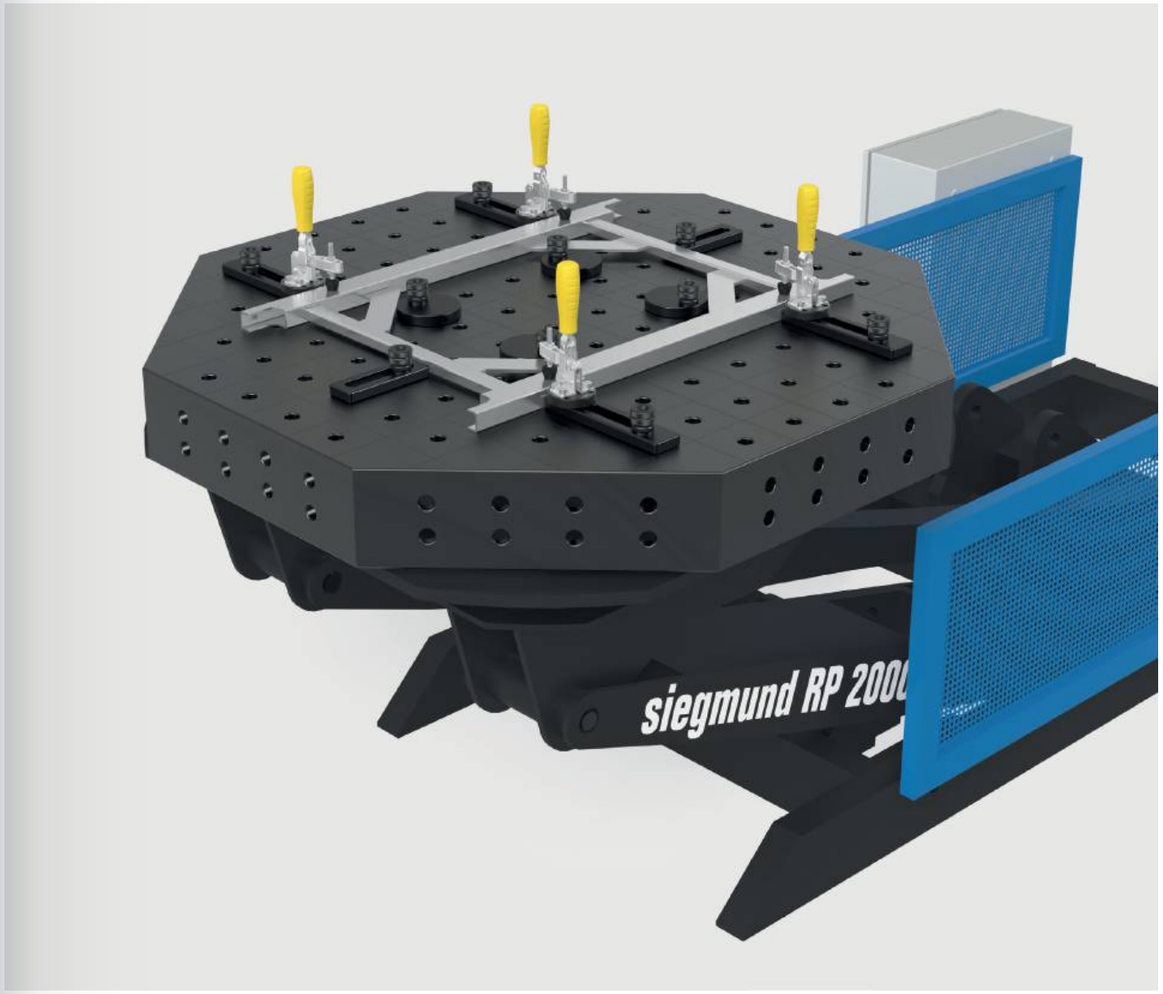

L: Délka, B: Šířka, H: Výška, MS: Síla materiálu, G: Hmotnost, Ø: Průměr

Excentrický doraz Ø 60 se závitem M10 nitridovaná
pro ukotvení, otáčení bez omezení

	MS (d)	Ø	G	
2-220402.N	18 mm	60 mm	0,33 kg	**22 €** •

Excentrický doraz Ø 100 nitridovaná
použitelný také jako podložka, otáčení bez omezení

	MS (d)	Ø	G	
2-220403.N	18 mm	100 mm	1,04 kg	**23 €** •

Více informací a příslušenství k těmto produktům můžete najít online.

www.siegmund.com/
F-stop22

Upínací doraz 4–12 mm nitridovaná NEW
pro upevnění plechů nebo pro podepření obrobků, nízký interferenční obrys, Odstupňování: 4 mm, 6 mm, 8 mm, 10 mm, 12 mm

	L (a)	B (b)	VB (f)	MS (d)	G	
2-220460.N	200 mm	50 mm	100 mm	18 mm	0,90 kg	**65 €** •

Univerzální doraz 150 L nitridovaná
drážka

	L (a)	B (b)	VB (f)	MS (d)	G	
2-220410.N	150 mm	50 mm	100 mm	18 mm	0,67 kg	**31 €** •

Univerzální doraz 225 L nitridovaná
kombinace díry a drážky, možno kombinovat s prizmami a adaptéry

	L (a)	B (b)	VB (f)	MS (d)	G	
2-220420.N	225 mm	50 mm	100 mm	18 mm	1,14 kg	**48 €** •

Univerzální doraz 300 nitridovaná
kombinace díry a drážky

	L (a)	B (b)	VB (f)	MS (d)	G	
2-220426.N	300 mm	50 mm	100 mm	18 mm	1,54 kg	**54 €** •

Univerzální doraz 500 S nitridovaná
kombinace díry a drážky

	L (a)	B (b)	VB (f)	MS (d)	G	
2-220430.N	500 mm	100 mm	200 mm	18 mm	6,01 kg	**77 €** •

MS: Síla materiálu, G: Hmotnost, Ø: Průměr, L: Délka, B: Šířka, VB: rozsah nastavení

Upínací úhelník- doraz 175 L nitridovaná
kombinace díry a drážky

	L (a)	B (b)	H (c)	MS (d)	G	
2-220110.N	175 mm	50 mm	175 mm	18 mm	1,65 kg	**72 €** •

Upínací úhelník- doraz 175 VL nitridovaná
s otvory, bez drážek

	L (a)	B (b)	H (c)	MS (d)	G	
2-220113.N	175 mm	50 mm	175 mm	18 mm	1,96 kg	**64 €** •

Upínací úhelník- doraz 175 WL nitridovaná
drážka, flexibilní v každém směru

	L (a)	B (b)	H (c)	MS (d)	G	
2-220111.N	175 mm	50 mm	175 mm	18 mm	1,57 kg	**72 €** •

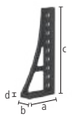

Upínací úhelník- doraz 300 G / 500 G nitridovaná
použití jako prodloužení stolu, materiál: GGG40

		L (a)	B (b)	H (c)	MS (d)	G	
2-220152.N	levý	200 mm	75 mm	300 mm	20 mm	5,70 kg	**100 €** •
2-220162.N	levý	193 mm	75 mm	500 mm	20 mm	7,80 kg	**131 €** •

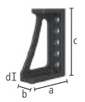

Upínací úhelník- doraz 300x195 nitridovaná
kombinace díry a drážky

	L (a)	B (b)	H (c)	MS (d)	G	
2-220116.N	195 mm	75 mm	300 mm	20 mm	6,74 kg	**85 €** •

Upínací úhelník- doraz 300 GK nitridovaná
použití jako prodloužení stolu, pro těžké komponenty, materiál: GGG40, doporučeno objednání po párech

		L (a)	B (b)	H (c)	MS (d)	G	
2-220124.N	levý	280 mm	95 mm	300 mm	20 mm	11,50 kg	**177 €** •
2-220126.N	pravý	280 mm	95 mm	300 mm	20 mm	11,50 kg	**177 €** •

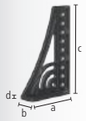

Upínací úhelník- doraz 500 G s drážkou pro nastavení úhlu nitridovaná
použití jako prodloužení stolu, materiál: GGG40, doporučeno objednání po párech

		L (a)	B (b)	H (c)	MS (d)	G	
2-220164.N	levý	276 mm	95 mm	500 mm	20 mm	11,60 kg	**191 €** •
2-220165.N	pravý	276 mm	95 mm	500 mm	20 mm	11,60 kg	**191 €** •

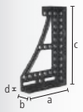

Upínací úhelník- doraz 600 GK / 800 GK nitridovaná
použití jako prodloužení stolu, pro těžké komponenty, materiál: GGG40, doporučeno objednání po párech

		L (a)	B (b)	H (c)	MS (d)	G	
2-220134.N	levý	373 mm	95 mm	600 mm	20 mm	21,80 kg	**274 €** •
2-220136.N	pravý	373 mm	95 mm	600 mm	20 mm	21,80 kg	**274 €** •
2-220144.N	levý	373 mm	95 mm	800 mm	20 mm	25,80 kg	**390 €** •
2-220146.N	pravý	373 mm	95 mm	800 mm	20 mm	25,80 kg	**390 €** •

Rohový nástavec malý litý nitridovaná
diagonální rozšíření stolu ve 45° úhlu, materiál: GGG40

	L (a)	B (b)	H (c)	G	
2-220190.N	200 mm	150 mm	115 mm	10 kg	**228 €** •

Univerzální úhelník povrchová úprava - černění
plynulé nastavení od 0-225°, odpovídající šestihranný klíč 14 (280854) není součástí dodávky

	SL (e)	G	
2-220171	475 mm	23 kg	**558 €** •

Úhelník U-forma 200x150 Plasmanitridovaný
k propojení stolů (spojovacími čepy 220563), jako prodloužení stolu nebo vertikální nadstavba, od 500 mm s montážními otvory pro nohy stolu, od rozměru 1000 mm je nutné použití podpůrné nohy

	L (a)	B (b)	H (c)	MS (d)	G	
2-220350.P	200 mm	200 mm	150 mm	18 mm	19 kg	**355 €** •
2-220360.P	500 mm	200 mm	150 mm	18 mm	43 kg	**473 €** •
2-220370.P	1000 mm	200 mm	150 mm	18 mm	75 kg	**774 €** •
2-220380.P	1500 mm	200 mm	150 mm	18 mm	107 kg	**1.041 €** •
2-220390.P	2000 mm	200 mm	150 mm	18 mm	141 kg	**1.336 €** •

Více informací a příslušenství k těmto produktům můžete najít online.

www.siegmund.com/
F-square22

L: Délka, B: Šířka, H: Výška, MS: Síla materiálu, G: Hmotnost, SL: Délka boku

Hliníkový profil čtvercový

- Rychlá příprava k použití díky upínacím deskám vpředu
- Flexibilní možnosti montáže díky integrované šestihranné drážce
- Lehká konstrukce pro snadnou manipulaci
- Ideální jako prodloužení stolu nebo přídavná vertikální upínací plocha
- Optimalizace nákladů díky integrovaným komponentům

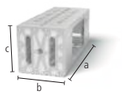

Hliníkový profil čtvercový 500x200x200 s šestihrannou drážkou
Upínací deska na obou koncích, s šestihrannou drážkou HX14, jako prodloužení stolu nebo vertikální upínací plocha, od rozměru 1000 mm je nutné použití podpůrné nohy (Vyžaduje se redukční pouzdro 000542), Tolerance rovinnosti < 0,9 mm / 1000 mm

AL 22

	L (a)	B (b)	H (c)	G	
4-AQ22HX500	500 mm	200 mm	200 mm	9,30 kg	**219 €** •
4-AQ22HX800	800 mm	200 mm	200 mm	13,30 kg	**310 €** •
4-AQ22HX1000	1000 mm	200 mm	200 mm	16,30 kg	**371 €** •
4-AQ22HX1200	1200 mm	200 mm	200 mm	18,60 kg	**432 €** •
4-AQ22HX1500	1500 mm	200 mm	200 mm	21 kg	**523 €** •
4-AQ22HX2000	2000 mm	200 mm	200 mm	29,90 kg	**676 €** •

Posuvné bloky

Posuvná matice HX14 Standard nitridovaná
se závitem M12, připevnění příslušenství šroubem M12, umístění do požadované polohy zasunutím ze strany stolu

B 28

	L (a)	B (b)	H (c)	G	
2-HN280547	25 mm	30 mm	14 mm	0,06 kg	**7 €** •

Posuvná matice HX14 otočná nitridovaná
připevnění příslušenství šroubem M12, umožňuje umístění do drážky shora, napětí v drážce při otáčení ve směru utahování šroubu

B 28

	L (a)	B (b)	H (c)	G	
2-HN280547.1	40 mm	30 mm	14 mm	0,04 kg	**9 €** •

Posuvná matice HX14 dlouhý nitridovaná
se závitem M12

B 28

	L (a)	B (b)	H (c)	G	
2-HN280547.2	40 mm	30 mm	14 mm	0,08 kg	**9 €** •

Více informací a příslušenství k těmto produktům můžete najít online.

www.siegmund.com/
F-profile

Konzola pro hliníkový profil

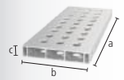

Konzola pro hliníkový profil 200x36 mm (rastr 50 mm)
Verze s plným rastrem a mnoha možnostmi upnutí, Vyžaduje upínací čep bez drážky pro tři díly, jako prodloužení stolu nebo vertikální upínací plocha, od rozměru 1000 mm je nutné použití podpůrné nohy (Vyžaduje se redukční pouzdro 000542)

AL 22

	L (a)	B (b)	H (c)	G	
4-AR22014050.V	500 mm	200 mm	36 mm	2,57 kg	**43 €** •
4-AR22014080.V	800 mm	200 mm	36 mm	4,09 kg	**64 €** •
4-AR22014100.V	1000 mm	200 mm	36 mm	5,30 kg	**76 €** •
4-AR22014120.V	1200 mm	200 mm	36 mm	6,11 kg	**92 €** •
4-AR22014150.V	1500 mm	200 mm	36 mm	7,62 kg	**122 €** •
4-AR22014200.V	2000 mm	200 mm	36 mm	10,14 kg	**152 €** •

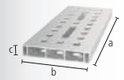

Konzola pro hliníkový profil 200x36 mm (rastr 50 mm s drážkou)
Variabilní upínání možné taky pod úhlem, Vyžaduje upínací čep bez drážky pro tři díly, jako prodloužení stolu nebo vertikální upínací plocha, od rozměru 1000 mm je nutné použití podpůrné nohy (Vyžaduje se redukční pouzdro 000542)

AL 22

	L (a)	B (b)	H (c)	G	
4-AR22014050.VL	500 mm	200 mm	36 mm	2,53 kg	**48 €** •
4-AR22014080.VL	800 mm	200 mm	36 mm	4 kg	**74 €** •
4-AR22014100.VL	1000 mm	200 mm	36 mm	4,99 kg	**86 €** •
4-AR22014120.VL	1200 mm	200 mm	36 mm	5,97 kg	**106 €** •
4-AR22014150.VL	1500 mm	200 mm	36 mm	7,47 kg	**138 €** •
4-AR22014200.VL	2000 mm	200 mm	36 mm	9,93 kg	**173 €** •

Příslušenství

Adaptér pro šroubové svěrky nitridovaná
pro použití šroubových svěrek v hliníkových profilech, pro šroubovou svěrku: 220610.1, 220630.1, 220615.1

BAR N 22

		L (a)	Ø	G	
2-AP220605.N	basic	63 mm	35 mm	0,27 kg	**13 €** •
2-AP220602.N	pro upnutí 2 dílů	81 mm	35 mm	0,32 kg	**15 €** •

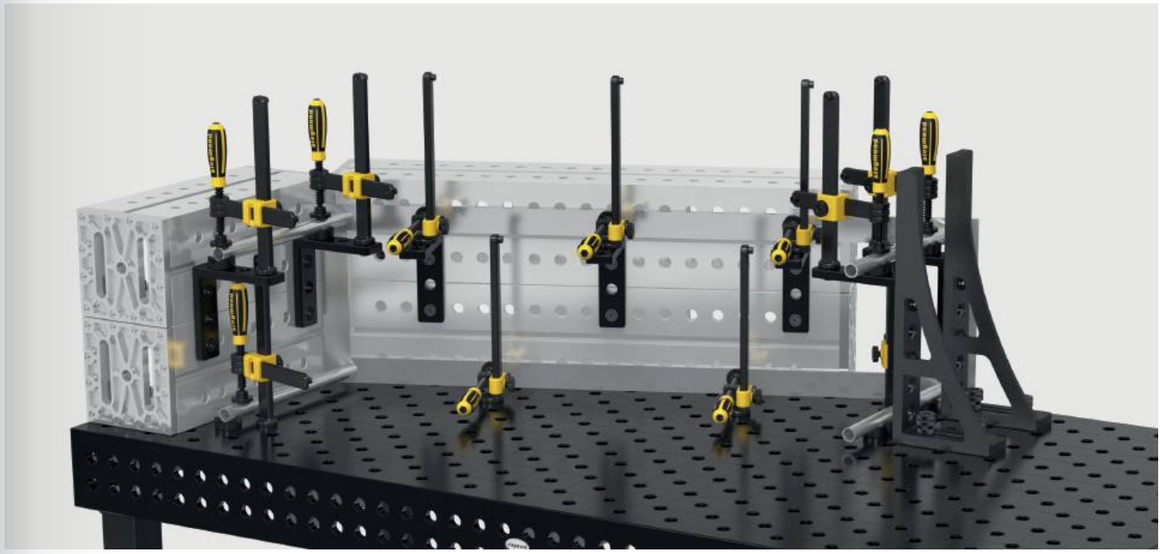

L: Délka, B: Šířka, H: Výška, G: Hmotnost, Ø: Průměr

Segmentový upínací čep povrchová úprava - černění

220590: Rozsah upnutí cca 33-39 mm, 220590.3: Rozsah upnutí cca 51-57 mm, 220590.4: Rozsah upnutí cca 69-75 mm, doporučený pro upínání hliníkových profilů, NESMÍ být použitý ke spojení stolů a U-Forma úhelníků

B 22

		L (a)	SK	ZK1	ZK	AM1	AM	G	
2-220590	pro upnutí 2 dílů	84 mm	150 kN	3 kN	10 kN	15 Nm	25 Nm	0,33 kg	**48 €** •
2-220590.3	pro upnutí 3 dílů	102 mm	150 kN	3 kN	10 kN	15 Nm	25 Nm	0,38 kg	**53 €** •
2-220590.4	pro upnutí 4 dílů	120 mm	150 kN	3 kN	10 kN	15 Nm	25 Nm	0,43 kg	**58 €** •

Segmentový upínací zapuštěný čep povrchová úprava - černění

zapuštěné spojení stolů, 220595: Rozsah upnutí cca 33-39 mm, 220595.3: Rozsah upnutí cca 51-57 mm, 220595.4: Rozsah upnutí cca 69-75 mm, není vhodný pro upínání přes drážky, NESMÍ být použitý ke spojení stolů a U-Forma úhelníků

B 22

		L (a)	SK	ZK1	ZK	AM1	AM	G	
2-220595	pro upnutí 2 dílů	49 mm	130 kN	3 kN	6 kN	15 Nm	25 Nm	0,12 kg	**39 €** •
2-220595.3	pro upnutí 3 dílů	67 mm	130 kN	3 kN	6 kN	15 Nm	25 Nm	0,18 kg	**44 €** •
2-220595.4	pro upnutí 4 dílů	85 mm	130 kN	3 kN	6 kN	15 Nm	25 Nm	0,23 kg	**48 €** •

Rychloupínací čep bez drážky povrchová úprava - černění

s hladkým povrchem bez drážky pro O-kroužek, NESMÍ být použitý ke spojení stolů a U-Forma úhelníků

B 22

		L (a)	SK	ZK	AM1	AM	G	
2-220511	pro upnutí 2 dílů	83 mm	130 kN	15 kN	6 Nm	15 Nm	0,27 kg	**40 €** •
2-220513	pro upnutí 3 dílů	101 mm	130 kN	15 kN	6 Nm	15 Nm	0,32 kg	**51 €** •
2-220515	pro upnutí 4 dílů	119 mm	130 kN	15 kN	6 Nm	15 Nm	0,37 kg	**61 €** •

Čep se zápustnou hlavou bez drážky povrchová úprava - černění

zapuštěné spojení stolů, pouze pro upínání hliníkových profilů, dotahujte hliníkové díly pouze rukou

B 22

		L (a)	SK	ZK	AM1	G	
2-AP220528	pro upnutí 2 dílů	50 mm	130 kN	2 kN	6 Nm	0,13 kg	**31 €** •
2-AP220529	pro upnutí 3 dílů	68 mm	130 kN	2 kN	6 Nm	0,18 kg	**37 €** •
2-AP220530	pro upnutí 4 dílů	86 mm	130 kN	2 kN	6 Nm	0,23 kg	**43 €** •

Čep se zápustnou hlavou povrchová úprava - černění

zapuštěné spojení stolů, NESMÍ být použitý ke spojení stolů a U-Forma úhelníků, není vhodný pro hliníkové profily, není vhodný pro upínání přes drážky

B 22

		L (a)	SK	ZK	AM	G	
2-220528	pro upnutí 2 dílů	49 mm	130 kN	6 kN	15 Nm	0,12 kg	**37 €** •
2-220529	pro upnutí 3 dílů	67 mm	130 kN	6 kN	15 Nm	0,16 kg	**43 €** •

Spojovací čep s osazením povrchová úprava - černění

pro spojení stolů, U-Forma úhelníků a hliníkových profilů, vhodný pro upnutí přes drážky, pevní dlouhodobé spojení

B 22

		L (a)	SK	ZK	AM1	AM	G	
2-220583	pro upnutí 2 dílů	55 mm	130 kN	15 kN	30 Nm	35 Nm	0,20 kg	**21 €** •
2-220584	pro upnutí 3 dílů	73 mm	130 kN	15 kN	30 Nm	35 Nm	0,27 kg	**26 €** •
2-220585	pro upnutí 4 dílů	91 mm	130 kN	15 kN	30 Nm	35 Nm	0,30 kg	**32 €** •

Více informací a příslušenství k těmto produktům můžete najít online.

www.siegmund.com/
F-bolt22

Upínací čep s nízkou hlavou bez drážky povrchová úprava - černění

minimální vysunutí, NESMÍ být použitý ke spojení stolů a U-Forma úhelníků, vhodný pro hliníkové profily, vhodný pro upnutí přes drážky

B 22

		L (a)	SK	ZK	AM1	AM	G	
2-220524	pro upnutí 2 dílů	57 mm	130 kN	15 kN	6 Nm	15 Nm	0,16 kg	**37 €** •
2-220525	pro upnutí 3 dílů	75 mm	130 kN	15 kN	6 Nm	15 Nm	0,20 kg	**43 €** •

Rychloupínací čep nastavitelný bez drážky povrchová úprava - černění

220571: Rozsah upnutí cca 18-36 mm, 220573: Rozsah upnutí cca 36-54 mm, upínání na zakázku vyrobených laserových výpalků, vhodný pro hliníkové profily, dotahujte hliníkové díly pouze rukou, NESMÍ být použitý ke spojení stolů a U-Forma úhelníků

100 B 22

		L (a)	SK	ZK	AM1	AM	G	
2-220571	pro upnutí 2 dílů	95 mm	130 kN	15 kN	6 Nm	15 Nm	0,40 kg	**46 €** •
2-220573	pro upnutí 3 dílů	113 mm	130 kN	15 kN	6 Nm	15 Nm	0,46 kg	**55 €** •

Univerzální čep komfort povrchová úprava - černění

220532: Rozsah upnutí cca 33-39 mm, 220533: Rozsah upnutí cca 51-57 mm, NESMÍ být použitý ke spojení stolů a U-Forma úhelníků

B 22

		L (a)	SK	ZK	AM1	AM	G	
2-220532	pro upnutí 2 dílů	93 mm	150 kN	15 kN	6 Nm	15 Nm	0,35 kg	**44 €** •
2-220533	pro upnutí 3 dílů	111 mm	130 kN	15 kN	6 Nm	15 Nm	0,41 kg	**49 €** •

Spojovací čep XL povrchová úprava - černění

pro spojení stolů a U-Forma úhelníků, není vhodný pro hliníkové profily, není vhodný pro upínání přes drážky, pevní dlouhodobé spojení, tvrzené

B 22

		L (a)	SK	ZK	AM	G	
2-220563	pro upnutí 2 dílů	58 mm	120 kN	15 kN	215 Nm	0,17 kg	**19 €** •

Magnetický upínací čep Hliník

upínání bez nutnosti použití dalších komponent, vhodné pro díly citlivé na otlačení, nebo tam kde není možné vytvořit protilehlou opěrnou plochu

AL 22

	HK	L (a)	SF	G	
2-220740	0,14 kN	60 mm	18 mm	0,06 kg	**20 €** •

Provedení: pro upnutí 2 dílů / pro upnutí 3 dílů / pro upnutí 4 dílů

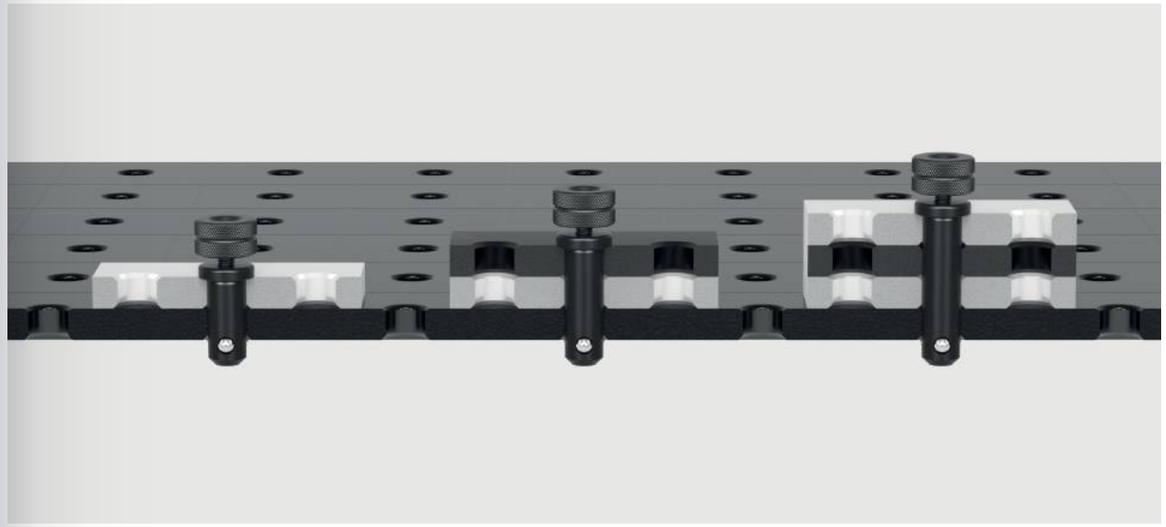

L: Délka, G: Hmotnost, SK: Smyková síla, AM: Utahovací moment Ocel, AM1: Utahovací moment Hliník, upínací moment závisí na materiálu, ZK: Tahová síla Ocel, ZK1: Tahová síla Hliník, SF: Délka stopky, HK: max. přídržná síla

Šroubová svěrka Professional povrchová úprava - černění / nitridovaná

vyměnitelná přítlačná opěrka, Průměr kuličky šroubu 10 mm, Trapézový závit šroubu 16x4 mm, Vertikální rameno je kaleno

BAR N B 22

	SP	B (b)	H (c)	G	
2-220610.1	3,50 kN	220 mm	300 mm	2,65 kg	**62 €** •

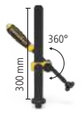

Šroubová svěrka Professional 45°/90° nitridovaná

vyměnitelná přítlačná opěrka, Průměr kuličky šroubu 10 mm, Trapézový závit šroubu 16x4 mm, plynule otočná 0-360°, Vertikální rameno je kaleno

BAR N 22

	SP	H (c)	G	
2-220630.1	3,50 kN	300 mm	2,12 kg	**58 €** •

Rychloupínací svěrka Profesional povrchová úprava - černění / nitridovaná

Vertikální rameno je kaleno

BAR N B 22

	SP	B (b)	H (c)	G	
2-220615.1	3,50 kN	225 mm	300 mm	2,36 kg	**94 €** •

Upínka trubek Univerzální povrchová úprava - černění / nitridovaná

vyměnitelná přítlačná opěrka, Průměr kuličky šroubu 10 mm, Trapézový závit šroubu 16x4 mm, upínání v úhlu +/- 42°, upevnění pomocí seřizovacího kroužku

BAR N B 22

	SP	B (b)	H (c)	G	
2-220604.1	1,40 kN	265 mm	210 mm	1,87 kg	**68 €** •

Trubková svěrka nitridovaná

NEW

vyměnitelná přítlačná opěrka, Průměr kuličky šroubu 10 mm, Trapézový závit šroubu 16x4 mm, upevnění pomocí seřizovacího kroužku, Kompaktní konstrukce s minimálním interferenčním obrysem, Cenově výhodná alternativa ke konvenčním svěrkám

BAR N 22

	SP	B (b)	H (c)	G	
2-220626.N	2 kN	160 mm	350 mm	1,20 kg	**39 €** •

Duo Prizma Ø 40

pro šroub s kulovým koncem o průměru 10 mm

		H (c)	Ø	G	
2-220650	22 B	27 mm	40 mm	0,13 kg	**16 €** •
2-220650.A	22 AL	27 mm	40 mm	0,05 kg	**18 €** •
2-220650.PA	22 PA	27 mm	40 mm	0,02 kg	**17 €** •

Přítlačná opěrka pro šroubovou svěrku

pro šroub s kulovým koncem o průměru 10 mm, kompatibilní s otvory a svěrkami 22 mm

		H (c)	Ø	G	
2-220657.1	22 B	20 mm	40 mm	0,09 kg	**9 €** •
2-220658.E	22 E	20 mm	40 mm	0,09 kg	**13 €** •
2-220659.PA	22 PA	20 mm	40 mm	0,01 kg	**8 €** •

Pouzdro se závitem povrchová úprava - černění

pro 220610.1, trapézový závit 16x4 mm pro pohybový šroub svěrky systém 22, použitelné v každém systémovém otvoru

B 22

	H (c)	Ø	G	
2-220618	22 mm	24 mm	0,03 kg	**7 €** •

Rychloupínací zařízení 100

Délka upínacího ramene 100 mm, Rozsah upnutí 0-100 mm, Montáž do Systémových otvorů

22

	L (a)	B (b)	H (c)	G	
2-220706	340 mm	30 mm	150 mm	1,10 kg	**64 €** •

Rychloupínací zařízení 160

Délka upínacího ramene 160 mm, Rozsah upnutí 0-140 mm, Montáž do Systémových otvorů

22

	L (a)	B (b)	H (c)	G	
2-220707	360 mm	30 mm	150 mm	1,20 kg	**64 €** •

Vertikální upínka 1800 s adaptérem

Adaptér CS220715.4, pro systémový otvor 22 mm

22

	SP	G	Speciální nabídka
4-CS220790	1,80 kN	0,89 kg	**48 €** •
			Místo 52 €

Vertikální upínka 2200 s adaptérem

Adaptér CS220715.4, pro systémový otvor 22 mm

22

	SP	G	Speciální nabídka
4-CS220791	2,20 kN	1,16 kg	**52 €** •
			Místo 55 €

Horizontální upínka 1800 s adaptérem

Adaptér CS220715.4, pro systémový otvor 22 mm

22

	SP	G	Speciální nabídka
4-CS220794	1,80 kN	0,89 kg	**46 €** •
			Místo 49 €

Horizontální upínka 3000 s adaptérem

Adaptér CS220715.4, pro systémový otvor 22 mm

22

	SP	G	Speciální nabídka
4-CS220795	3 kN	1,19 kg	**53 €** •
			Místo 56 €

Přímá rychloupínka 2500 s adaptérem

Adaptér CS220715.4, pro systémový otvor 22 mm

22

	SP	G	Speciální nabídka
4-CS220792	2,50 kN	0,97 kg	**59 €** •
			Místo 63 €

Přímá rychloupínka 4000 s adaptérem

Adaptér CS220715.4, pro systémový otvor 22 mm

22

	SP	G	Speciální nabídka
4-CS220793	4 kN	1,46 kg	**74 €** •
			Místo 79 €

Více informací a příslušenství k těmto produktům můžete najít online.

www.siegmund.com/
F-clamp22

B: Šířka, H: Výška, G: Hmotnost, SP: max. upínací síla, Ø: Průměr, L: Délka

Prizma Ø 50 135° se šroubovatelným čepem
Závit M10 například pro nástavec prizmy číslo 220649, pro trubky do Ø 80 mm

		H (c)	Ø	G	
2-220648.1	22 B	20 mm	50 mm	0,26 kg	**28 €** •
2-220648.1.A	22 AL	20 mm	50 mm	0,16 kg	**33 €** •
2-220648.1.PA	22 PA	20 mm	50 mm	0,08 kg	**36 €** •

Vario Prizma Ø 50 90° / 120° se šroubovatelným čepem
Závit M10 například pro nástavec prizmy číslo 220649, pro kulaté a čtyřhranné trubky do Ø 50 mm

		H (c)	Ø	G	
2-220645.1	22 B	20 mm	50 mm	0,30 kg	**38 €** •
2-220645.1.A	22 AL	20 mm	50 mm	0,15 kg	**38 €** •
2-220645.1.PA	22 PA	20 mm	50 mm	0,08 kg	**38 €** •

Prizma Ø 60 135° se šroubovatelným čepem povrchová úprava - černění
Závit M10 například pro nástavec prizmy číslo 220649, pro trubky do Ø 80 mm

		H (c)	Ø	G	
2-220651.1	22 B	30 mm	60 mm	0,58 kg	**31 €** •
2-220651.1.A	22 AL	30 mm	60 mm	0,32 kg	**36 €** •
2-220651.1.PA	22 PA	30 mm	60 mm	0,13 kg	**38 €** •

Prizma Ø 80 90° se šroubovatelným čepem
Závit M10 například pro nástavec prizmy číslo 220649, pro kulaté a čtyřhranné trubky do Ø 100 mm

		H (c)	Ø	G	
2-220647.1	22 B	40 mm	80 mm	1,07 kg	**38 €** •
2-220647.1.A	22 AL	40 mm	80 mm	0,57 kg	**44 €** •
2-220647.1.PA	22 PA	40 mm	80 mm	0,20 kg	**46 €** •

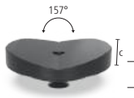

Prizma Ø 120 157° se šroubovatelným čepem
Závit M10 například pro nástavec prizmy číslo 220649, pro trubky do Ø 400 mm

		H (c)	Ø	G	
2-220652.1	22 B	30 mm	120 mm	1,74 kg	**49 €** •
2-220652.1.A	22 AL	30 mm	120 mm	0,91 kg	**64 €** •
2-220652.1.PA	22 PA	30 mm	120 mm	0,30 kg	**69 €** •

Šroubová podložka Ø 80 povrchová úprava - černění
nastavení výšky v rozsahu 75-110 mm, možno kombinovat se sadou podpěr 220821 a nástavci prizem

B 22

	H (c)	Ø	G	
2-220822	75-110 mm	80 mm	2,44 kg	**59 €** •

Výškově nastavitelná podpěra s milimetrovou stupnicí povrchová úprava - černění
včetně Stavěcí šroub, nastavitelná výška mezi 20-105 mm, speciální šroub pro spojení s prizmami

100 B 22

	H (c)	Ø	G	
2-220824	134 mm	45 mm	0,52 kg	**46 €** •

Čep prizmy se závitem se zápustnou hlavou povrchová úprava - černění
k montáži prizem do systémových otvorů

B 22

	L (a)	Ø	G	
2-220669	12 mm	22 mm	0,04 kg	**7 €** •

Sada podložek 11-ti dílná povrchová úprava - černění
kompenzace výškového rozdílu 1-100 mm, se závitem M10

B 22

	H (c)	Ø	G	
2-220821	125 mm	50 mm	2,01 kg	**48 €** •

Polohovací čep povrchová úprava - černění
variabilní podpěrná plocha, se závitem M10

B 22

	H (c)	Ø	G	
2-220821.1	125 mm	50 mm	0,39 kg	**24 €** •

Sada vymezovacích podložek
odstupňovaných po: 1 / 2 / 3 / 4 / 5 / 10 / 20 / 40 / 50 mm a 1/10" (2,54 mm)

22

	Ø	G	
2-220821.2	50 mm	1,62 kg	**24 €** •

Nástavec prizmy povrchová úprava - černění
kompatibilní s prizmami, sadou podpěr 220821 a šroubovou podložkou 220822

B 22

	L (a)	Ø	G	
2-220649	25 mm	22 mm	0,07 kg	**9 €** •
2-220649.1	50 mm	22 mm	0,14 kg	**17 €** •
2-220649.2	100 mm	22 mm	0,28 kg	**21 €** •
2-220649.3	150 mm	22 mm	0,42 kg	**24 €** •

Více informací a příslušenství k těmto produktům můžete najít online.

www.siegmund.com/
F-prism22

H: Výška, G: Hmotnost, Ø: Průměr, L: Délka

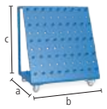

Vozík na nářadí práškově lakovaná
Max. celková hmotnost 240 kg

22

	L (a)	B (b)	H (c)	G	
2-220910	650 mm	900 mm	1020 mm	50 kg	**720 €** •

Ochranná zástěna
montáž pomocí 2 čepů (16: 000520, 22: 002822, 28: 280511), zástěna není odolná proti poškrábání, barevné lakování dle požadavků zákazníka je možné za příplatek

16 22 28

	L (a)	B (b)	H (c)	G	
2-280980	1600 mm	50 mm	800 mm	23 kg	**194 €** •

Kartáč Ø 24 s ochrannou krytkou
na čištění otvorů

22

	Ø	G	
2-220820	24 mm	0,06 kg	**18 €** •

Kartáč Ø 24 bez rukojeťi / 10 ks v balení
na čištění otvorů

22

	Ø	G	
2-220820.10	24 mm	0,06 kg	**58 €** •

Šestihranný klíč Zázemí 5
žlutý

22

	G	
2-220852	0,09 kg	**15 €** •

Držák hořáku povrchová úprava - černění
lze umístit do otvoru

B 22

	H (c)	G	
2-220920	200 mm	0,36 kg	**24 €** •

Uzemnění Komfort
zaručuje 100% kontakt se svařovacím stolem, Montáž do Systémových otvorů, Zatížení až do 500 ampér, Průřez kabelu 70-95 mm²

16 22 28

	G	
2-000810	0,66 kg	**46 €** •

Zvedací oko
pro bezpečnou přepravu svařovacích stolů a U-profilů Siegmund, Pro upevnění: Systém 28: 4x 280511, Systém 22: 4x 002822, Nosnost: 3000 kg (axiální zatížení)

22 28

	L (a)	B (b)	H (c)	G	
2-280836	157 mm	157 mm	147 mm	6 kg	**100 €** •

Více informací a příslušenství k těmto produktům můžete najít online.

www.siegmund.com/
F-accessories22

L: Délka, B: Šířka, H: Výška, G: Hmotnost, Ø: Průměr

Professional 750 / Extreme 8.7

ST Box uzamykatelný
práškově lakovaná, Úložný prostor na vašem svařovacím stole, 360 mm pro zásuvky, uzamykatelný, včetně dvou klíčů

22

	L (a)	B (b)	H (c)	TF	G	
2-220990	630 mm	485 mm	430 mm	100 kg	30 kg	**351 €** •

Soubor ST Box uzamykatelný včetně 2 zásuvek
včetně zásuvky (2x 004230), práškově lakovaná, Úložný prostor na vašem svařovacím stole, uzamykatelný, včetně dvou klíčů, dodáváno předem smontované, délka výsuvu zásuvky 500 mm

22

	L (a)	B (b)	H (c)	TF	G	Speciální nabídka
2-220990.1	630 mm	485 mm	430 mm	100 kg	44 kg	**498 €** •
						Místo 504 €

Soubor ST Box uzamykatelný včetně 3 zásuvek
včetně zásuvky (1x 004220, 1x 004225, 1x 004230), práškově lakovaná, Úložný prostor na vašem svařovacím stole, uzamykatelný, včetně dvou klíčů, dodáváno předem smontované, délka výsuvu zásuvky 500 mm

22

	L (a)	B (b)	H (c)	TF	G	Speciální nabídka
2-220990.2	630 mm	485 mm	430 mm	100 kg	49 kg	**546 €** •
						Místo 560 €

Extreme 8.7 PLUS

ST Box uzamykatelný pro stůl PLUS
práškově lakovaná, Úložný prostor na vašem svařovacím stole, 360 mm pro zásuvky, uzamykatelný, včetně dvou klíčů

22

	L (a)	B (b)	H (c)	TF	G	
2-222990	630 mm	485 mm	430 mm	100 kg	29,90 kg	**351 €** •

Soubor ST Box uzamykatelný pro stůl PLUS včetně 2 zásuvek
včetně zásuvky (2x 004230), práškově lakovaná, Úložný prostor na vašem svařovacím stole, uzamykatelný, včetně dvou klíčů, dodáváno předem smontované, délka výsuvu zásuvky 500 mm

22

	L (a)	B (b)	H (c)	TF	G	Speciální nabídka
2-222990.1	630 mm	485 mm	430 mm	100 kg	43,90 kg	**498 €** •
						Místo 504 €

Soubor ST Box uzamykatelný pro stůl PLUS včetně 3 zásuvek
včetně zásuvky (1x 004220, 1x 004225, 1x 004230), práškově lakovaná, Úložný prostor na vašem svařovacím stole, uzamykatelný, včetně dvou klíčů, dodáváno předem smontované, délka výsuvu zásuvky 500 mm

22

	L (a)	B (b)	H (c)	TF	G	Speciální nabídka
2-222990.2	630 mm	485 mm	430 mm	100 kg	48,90 kg	**546 €** •
						Místo 560 €

Více informací a příslušenství k těmto produktům můžete najít online.

www.siegmund.com/
F-stbox

Konfigurace

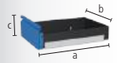

Zásuvka s pojezdem
práškově lakovaná, dovybavení možné kdykoliv, pro Sub Table Box, pro Workstation 0806 / 1208 / 1212 s bočními stěnami

16 22 28

	L (a)	B (b)	H (c)	TF	G	
2-004220	590 mm	400 mm	60 mm	50 kg	5,50 kg	**63 €** •
2-004225	590 mm	400 mm	120 mm	50 kg	6,50 kg	**70 €** •
2-004230	590 mm	400 mm	180 mm	50 kg	7 kg	**77 €** •
2-004235	590 mm	400 mm	240 mm	50 kg	7,50 kg	**84 €** •

L: Délka, B: Šířka, H: Výška, G: Hmotnost, TF: Nosnost

Svěráku 125

Svěrák Siegmund 125
Upevnění pod úhlem 45° nebo 90°, Šířka čelisti 125 mm, Otevírací zdvih 125 mm, Montáž: Systém 16: 2x 160511 + 2x 000546, Systém 22: 2x 220513 + 2x 000544, Systém 28: 2x 280511

16 22 28

	SP	G	
2-004320	30 kN	17,50 kg	**242 €** •

Sada krytů čelistí svěráků 125 vč. tašky
Rozsah dodávky: 2x Vlákno, 2x Guma, 2x Hliník neutrální, 2x Hliníkové prizmy

16 22 28

		G	
2-004325		0,85 kg	**54 €** •

Soubor Svěrák Siegmund 125 Systém 22
Upevnění pod úhlem 45° nebo 90°, Šířka čelisti 125 mm, Otevírací zdvih 125 mm, Rozsah dodávky: 1x Svěráku 004320, 2x Čep 220513, 2x Redukční pouzdro 000544, 1x Sada krytů čelistí svěráků 004325

22

	SP	G	
2-224320	30 kN	19,19 kg	**396 €** •

Svěráku 150

Svěrák Siegmund 150
Upevnění pod úhlem 45° nebo 90°, Šířka čelisti 150 mm, Otevírací zdvih 150 mm, Montáž: Systém 16: 2x 160511 + 2x 000546, Systém 22: 2x 220513 + 2x 000544, Systém 28: 2x 280511

16 22 28

	SP	G	
2-004330	40 kN	24 kg	**314 €** •

Sada krytů čelistí svěráků 150 vč. tašky
Rozsah dodávky: 2x Vlákno, 2x Guma, 2x Hliník neutrální, 2x Hliníkové prizmy

16 22 28

		G	
2-004335		1 kg	**61 €** •

Soubor Svěrák Siegmund 150 Systém 22
Upevnění pod úhlem 45° nebo 90°, Šířka čelisti 150 mm, Otevírací zdvih 150 mm, Rozsah dodávky: 1x Svěráku 004330, 2x Čep 220513, 2x Redukční pouzdro 000544, 1x Sada krytů čelistí svěráků 004335

22

	SP	G	
2-224330	40 kN	25,84 kg	**470 €** •

Více informací a příslušenství k těmto produktům můžete najít online.

www.siegmund.com/
F-benchvice

Kryty čelistí svěráku

Základní tělo krytů čelistí svěráku tvoří masivní hliníkové profily. Integrované magnety v profilech spolehlivě drží kryty na svěráku a umožňují rychlou a snadnou výměnu v závislosti na obrobku nebo kroku zpracování. Přes velmi vysokou magnetickou sílu nejsou obrobky zmagnetizovány. Kryty čelistí svěráku jsou úhlově a paralelně navrženy tak, aby se zachovala vysoká přesnost svěráku Siegmund.

Sada krytů čelistí svěráků

2x Vlákno: vhodné pro jemně frézované, jemně hoblované, broušené nebo leštěné povrchy, 2x Guma: vhodné pro dřevěné a plastové díly, 2x Hliník neutrální: bezpečné upnutí hrubě až středně přesně opracovaných obrobků díky drážkám, 2x Hliníkové prizmy: Upínání kulatých nebo oválných obrobků pomocí prizem

G: Hmotnost, SP: max. upínací síla

Rovnací a upínací nástroj Systém 22

tlaková síla 2,5 tuny, celkový zdvih 60 mm, pracovní síla 330 N, Zdvih na zdvih čerpadla 4,6 mm, S přepouštěcím ventilem, fixace vždy vyžadována na dvou místech

22

	G	
2-220780	6,70 kg	**1.073 €** •

Speciální úhelník Systém 22

jako prodloužení a svislá fixace nástroje

22

	L (a)	B (b)	H (c)	G	
2-220702	195 mm	60 mm	60 mm	1,66 kg	**72 €** •

Přítlačný díl

000701.AL: doporučeno pro černou ocel, 000701.PA: doporučeno pro aplikace s nerezovou ocelí

		H (c)	Ø	G	
2-000701.AL	28 22 16 AL	15 mm	55 mm	0,08 kg	**22 €** •
2-000701.PA	28 22 16 PA	15 mm	55 mm	0,03 kg	**18 €** •

Stamp 90° s prodlužovací trubkou

pro lisování v rozích bez poškození svarového švu

16 22 28

	L (a)	B (b)	H (c)	G	
2-000706	168 mm	50 mm	50 mm	0,82 kg	**94 €** •

Adaptér na trubky POM-C

pro rovnání trubek, pro trubky Ø 21,4 mm: 000703.1, pro trubky Ø 26,9 mm: 000703.4, pro trubky Ø 33,7 mm: 000703.2, pro trubky Ø 42,4 mm: 000703.3, pro trubky Ø 48,3 mm: 000703.5

16 22 28

	L (a)	Ø	G	
2-000703.1	35 mm	55 mm	0,08 kg	**21 €** •
2-000703.4	35 mm	55 mm	0,08 kg	**21 €** •
2-000703.2	35 mm	55 mm	0,08 kg	**21 €** •
2-000703.3	35 mm	55 mm	0,07 kg	**21 €** •
2-000703.5	35 mm	55 mm	0,06 kg	**21 €** •

Koncovka pro ohýbání trubek POM-C

pro ohýbání a rovnání trubek, pro trubky Ø 21,4 mm: 000704.1, pro trubky Ø 26,9 mm: 000704.4, pro trubky Ø 33,7 mm: 000704.2, pro trubky Ø 42,4 mm: 000704.3, pro trubky Ø 48,3 mm: 000704.5

16 22 28

	L (a)	B (b)	H (c)	G	
2-000704.1	120 mm	35 mm	60 mm	0,25 kg	**38 €** •
2-000704.4	120 mm	35 mm	60 mm	0,26 kg	**38 €** •
2-000704.2	120 mm	35 mm	60 mm	0,25 kg	**38 €** •
2-000704.3	120 mm	35 mm	60 mm	0,23 kg	**38 €** •
2-000704.5	120 mm	35 mm	60 mm	0,21 kg	**38 €** •

Více informací a příslušenství k těmto produktům můžete najít online.

www.siegmund.com/
F-tablepress

Protikus POM-C

Pro upevnění je nutná zásuvka, upevněno čepem 160515 / 220515 / 280513 (není součástí dodávky), pro trubky Ø 21,4 mm: 000705.1, pro trubky Ø 26,9 mm: 000705.4, pro trubky Ø 33,7 mm: 000705.2, pro trubky Ø 42,4 mm: 000705.3, pro trubky Ø 48,3 mm: 000705.5

16 22 28

	L (a)	B (b)	H (c)	G	
2-000705.1	60 mm	114 mm	55 mm	0,37 kg	**49 €** •
2-000705.4	60 mm	111 mm	55 mm	0,35 kg	**48 €** •
2-000705.2	60 mm	102 mm	55 mm	0,31 kg	**47 €** •
2-000705.3	60 mm	93 mm	55 mm	0,27 kg	**44 €** •
2-000705.5	60 mm	93 mm	55 mm	0,26 kg	**42 €** •

Zásuvka

pro otočné upevnění protikusu v otvorech, pro upevnění: 220515

22

	L (a)	Ø	G	
2-220701	54 mm	40 mm	0,24 kg	**18 €** •

Doporučení produktu

Soubor Basic

Obsaženo v souboru: 1x 000701.PA, 1x 000701.AL, 1x 220702

22

	G	Speciální nabídka
2-220783	1,77 kg	**90 €** •
		Místo 113 €

Sada na rovnání trubek pro Ø 21,4

Obsaženo v souboru: 1x 000703.1, 1x 000704.1, 2x 000705.1, 2x 220701, upevněno šroubem 220515 (není součástí dodávky)

22

	G	Speciální nabídka
2-220782.1	1,55 kg	**155 €** •
		Místo 193 €

Sada na rovnání trubek pro Ø 26,9

Obsaženo v souboru: 1x 000703.4, 1x 000704.4, 2x 000705.4, 2x 220701, upevněno šroubem 220515 (není součástí dodávky)

22

	G	Speciální nabídka
2-220782.4	1,52 kg	**153 €** •
		Místo 191 €

Sada na rovnání trubek pro Ø 33,7

Obsaženo v souboru: 1x 000703.2, 1x 000704.2, 2x 000705.2, 2x 220701, upevněno šroubem 220515 (není součástí dodávky)

22

	G	Speciální nabídka
2-220782.2	1,43 kg	**152 €** •
		Místo 189 €

Sada na rovnání trubek pro Ø 42,4

Obsaženo v souboru: 1x 000703.3, 1x 000704.3, 2x 000705.3, 2x 220701, upevněno šroubem 220515 (není součástí dodávky)

22

	G	Speciální nabídka
2-220782.3	1,32 kg	**146 €** •
		Místo 183 €

Sada na rovnání trubek pro Ø 48,3

Obsaženo v souboru: 1x 000703.5, 1x 000704.5, 2x 000705.5, 2x 220701, upevněno šroubem 220515 (není součástí dodávky)

22

	G	Speciální nabídka
2-220782.5	1,27 kg	**144 €** •
		Místo 179 €

G: Hmotnost, L: Délka, B: Šířka, H: Výška, Ø: Průměr

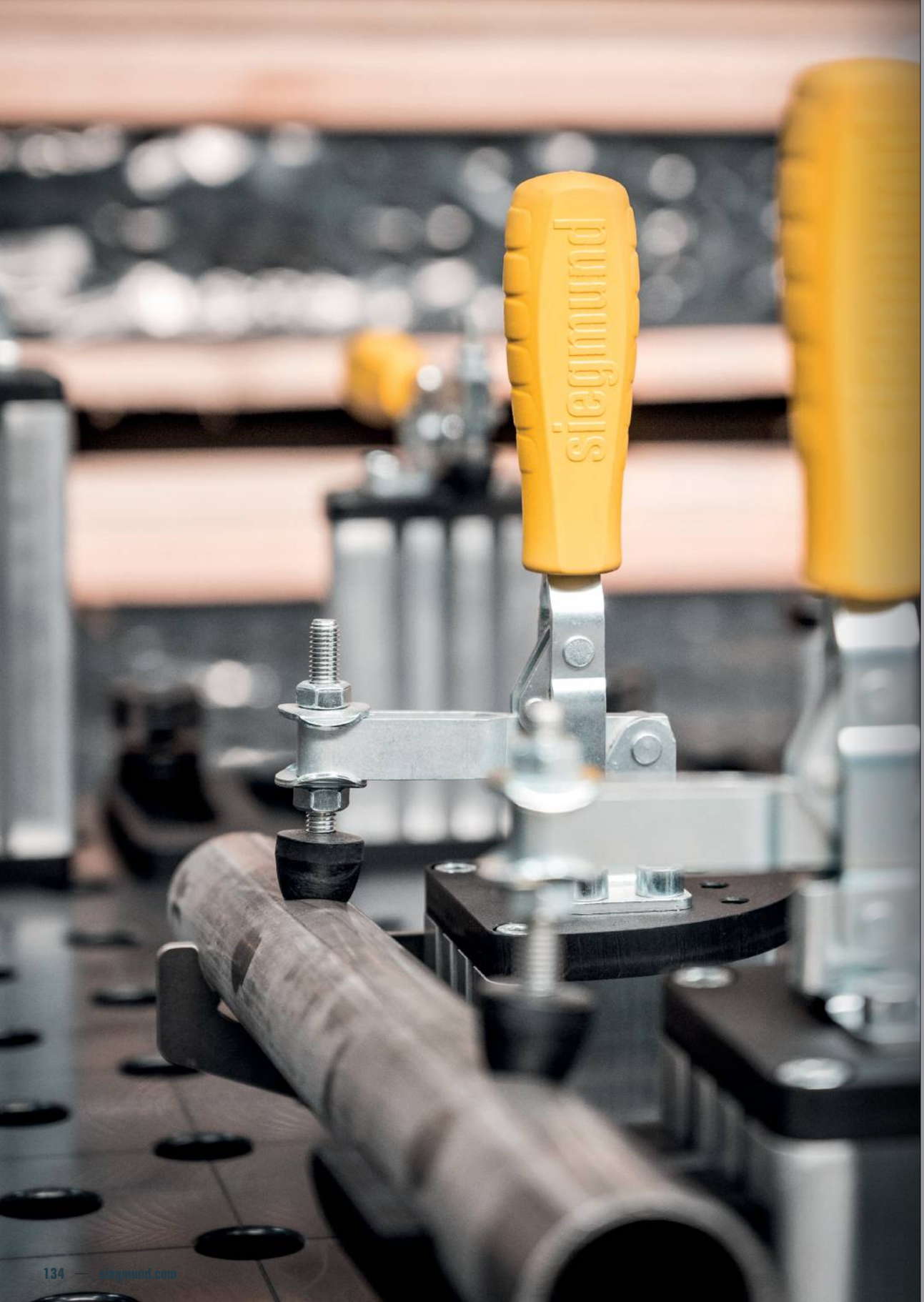

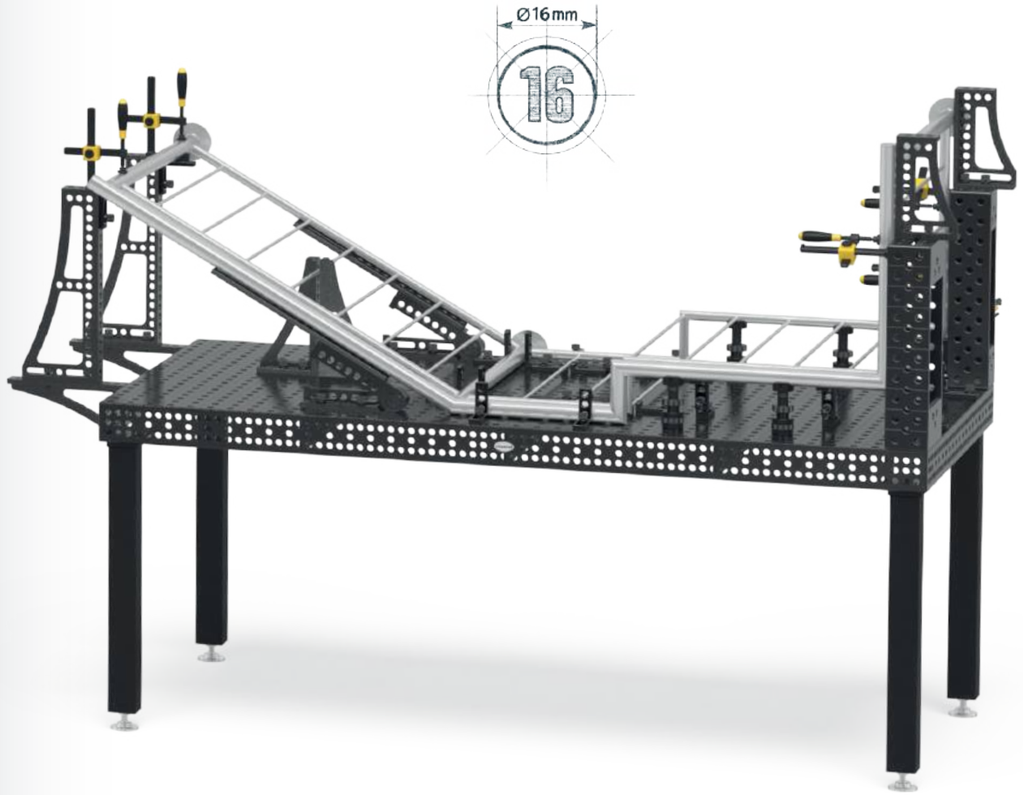

SYSTÉM 16
PŘESNÝ SYSTÉM

Ideální pro lehké až středně těžké práce a přesné upínací přípravky. Díky úzkému rastru 50 mm lze malé součásti upevňovat s vysokou přesností. Obzvláště vhodné pro jemně dimenzované svařované konstrukce s minimálním zkreslením.

Doporučené zatížení do 2000 kg
max. 1000 kg na nohu

Zatížení závisí na typu a počtu noh stolu. Jednotlivé komponenty jsou výrazně vyšší.
Na základě našich zkušeností doporučujeme uvedené zatížení pro vaši bezpečnost.

Basic 750

- Vysoce kvalitní ocel S355J2+N, plasmanitridovaný + BAR-povlak
- Síla materiálu cca 11,5 – 13 mm
- Otvory Ø 16 mm, Systémové otvory na pracovní desce v rozteči 50x50 mm
- Výška boku stolu 50 mm, Vzdálenost otvorů v bocích 50 mm
- včetně nohy základní

BAR N 750 16

Velikost stolu	Nohy	Hmotnost			
1000 x 1000 mm	4	183 kg	**1.326 €**	4-161010.P	•
1200 x 800 mm	4	173 kg	**1.326 €**	4-161025.P	•
1200 x 1200 mm	4	242 kg	**1.728 €**	4-161015.P	•
1500 x 1000 mm	4	244 kg	**1.849 €**	4-161035.P	•

Hmotnost = Deska stolu + Paleta + Noha - základní
Maximální doporučená zatížení pro 4 nohy 1000 kg při rovnoměrném rozložení síly. (Informace platné pouze pro nohu základní)

www.siegmund.com/
F-tablebasic16

Nohy

	Noha základní	Výškově stavitelná noha	Noha s kolečkem a brzdou	Výškově stavitelná noha s kolečkem a brzdou	Kotvení k podlaze
	161856	4-160877.1.XX	4-161855.XX	4-160879.XX	4-160874.XX
Nosnost na nohu	1000 kg	1000 kg	500 kg	500 kg	1000 kg
Výška nohy	815 mm	550 – 950 mm	815 mm	600 – 900 mm	815 mm
Nastavitelnost šroubu	50 mm	40 mm	30 mm	30 mm	50 mm
Příplatek za nohu	včetně	**55 €**	**62 €**	**92 €**	**53 €**

Pracovní výška = výška nohy stolu + výška boku stolu
Uvedené nosnosti se vztahují na statické zatížení. Nohy s kolečky: Se nedoporučují pro stoly s 6 ti nohami. Vzhledem k riziku překlopení se pro stůl o rozměru 1200x800 mm nedoporučují nohy s kolečky.

Soubory Basic

		160610	160511	160420.N	160108.N	160110.N	160162.N	163999		
1	4-161200	4x	12x	8x	4x	2x		1x	**873 €**	•
2	4-161300	8x	16x	10x	4x	4x	2x	1x	**1.447 €**	•

Ceny jsou uvedeny v €, bez DPH nákladů na balné a dopravu.

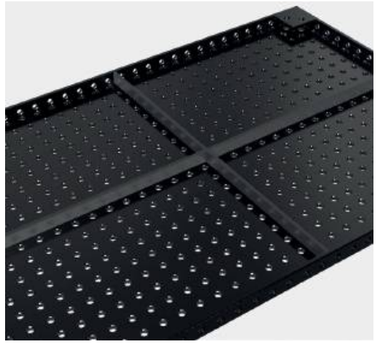

Professional 750

- Vysoce kvalitní ocel S355J2+N, plasmanitridovaný + BAR-povlak
- Síla materiálu cca 11,5 – 13 mm
- Otvory Ø 16 mm, Systémové otvory na pracovní desce v rozteči 50x50 mm
- Výška boku stolu 100 mm, Vzdálenost otvorů v bocích 25 mm
- včetně nohy základní

Velikost stolu	Nohy	Hmotnost			
1200 x 1200 mm	4	261 kg	**2.029 €**	4-160015.P	•
1500 x 1000 mm	4	281 kg	**2.151 €**	4-160035.P	•
2000 x 1000 mm	4	354 kg	**2.869 €**	4-160020.P	•
2400 x 1200 mm	6	503 kg	**3.931 €**	4-160030.P	•
3000 x 1500 mm	6	758 kg	**5.172 €**	4-160040.P	•

Hmotnost = Deska stolu + Paleta + Noha - základní
Maximální doporučená zatížení pro 4 nohy 2000 kg při rovnoměrném rozložení síly. (Informace platné pouze pro nohu základní)

www.siegmund.com/
F-table75016

Nohy

	Noha základní	Noha základní	Výškově stavitelná noha	Noha s kolečkem a brzdou	Výškově stavitelná noha s kolečkem a brzdou	Kotvení k podlaze
	160858.X	160857.X	4-160877.1.XX	4-160876.XX	4-160879.XX	4-160875.XX
Nosnost na nohu	1000 kg	1000 kg	1000 kg	500 kg	500 kg	1000 kg
Výška nohy	750 mm	850 mm	550 – 950 mm	750 mm	600 – 900 mm	750 mm
Nastavitelnost šroubu	40 mm	40 mm	40 mm	30 mm	30 mm	50 mm
Příplatek za nohu	včetně	Alternativně	**55 €**	**61 €**	**92 €**	**53 €**

Pracovní výška = výška nohy stolu + výška boku stolu
Uvedené nosnosti se vztahují na statické zatížení. Nohy s kolečky: Se nedoporučují pro stoly s 6 ti nebo 8 mi nohami.

Soubory

		160610	160630	160645.1.N	160511	160410.N	160420.N	160108.N
1	4-163100	4x			12x		4x	4x
2	4-163200	6x	2x	4x	18x	4x	6x	6x
3	4-163300	8x	4x	4x	24x	4x	8x	8x
4	4-163400	10x	4x	8x	30x	8x	10x	10x
5	4-163500	12x	6x	8x	36x	8x	12x	12x

Ceny jsou uvedeny v €, bez DPH nákladů na balné a dopravu.

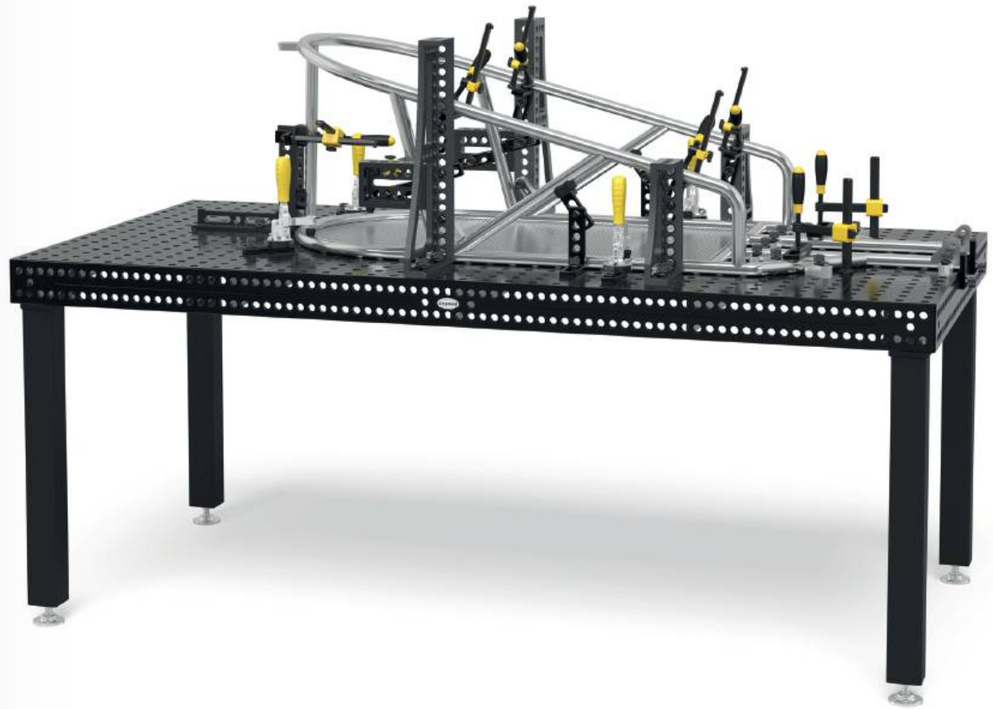

	160110.N	160162.N	160161+63.N	160134+36.N	160146+48.N	160910	163999		
1	4x						1x	**1.067 €**	•
2	6x	2x					1x	**1.908 €**	•
3	8x	2x		1x			1x	**2.826 €**	•
4	10x	4x	1x	1x		1x	1x	**4.293 €**	•
5	12x	4x	1x	1x	1x	1x	1x	**5.670 €**	•

Professional Extreme 8.7

- Tvrzená nástrojová ocel X8.7, plasmanitridovaný + BAR-povlak
- Síla materiálu cca 11,5 – 13 mm
- Otvory Ø 16 mm, Systémové otvory na pracovní desce v rozteči 50x50 mm
- Výška boku stolu 100 mm, Diagonální rastr systémových otvorů na bocích stolu
- Boční deska stolu z vysoce kvalitní oceli S355J2+N
- včetně nohy základní

Velikost stolu	Nohy	Hmotnost			
1000 x 500 mm	4	126 kg	**1.354 €**	4-160005.X7D	•
1000 x 1000 mm	4	192 kg	**1.793 €**	4-160010.X7D	•
1200 x 800 mm	4	193 kg	**1.916 €**	4-160025.X7D	•
1200 x 1200 mm	4	259 kg	**2.352 €**	4-160015.X7D	•
1500 x 1000 mm	4	279 kg	**2.474 €**	4-160035.X7D	•
1500 x 1500 mm	4	394 kg	**3.294 €**	4-160050.X7D	•
2000 x 1000 mm	4	351 kg	**3.244 €**	4-160020.X7D	•
2000 x 1200 mm	4	412 kg	**3.897 €**	4-160060.X7D	•
2400 x 1200 mm	6	499 kg	**4.569 €**	4-160030.X7D	•
3000 x 1500 mm	6	753 kg	**5.702 €**	4-160040.X7D	•
4000 x 2000 mm	8	1255 kg	**9.382 €**	4-160055.X7D	•

Hmotnost = Deska stolu + Paleta + Noha - základní
Maximální doporučená zatížení pro 4 nohy 2000 kg při rovnoměrném rozložení síly. (Informace platné pouze pro nohu základní)
Na objednávku jsou dostupné všechny stoly bez plasmanitridace: www.siegmund.com/F-tableX716

www.siegmund.com/
F-tableX716

Nohy

	Noha základní	Noha základní	Výškově stavitelná noha	Noha s kolečkem a brzdou	Výškově stavitelná noha s kolečkem a brzdou	Kotvení k podlaze
	160858.X	160857.X	4-160877.1.XX	4-160876.XX	4-160879.XX	4-160875.XX
Nosnost na nohu	1000 kg	1000 kg	1000 kg	500 kg	500 kg	1000 kg
Výška nohy	750 mm	850 mm	550 – 950 mm	750 mm	600 – 900 mm	750 mm
Nastavitelnost šroubu	40 mm	40 mm	40 mm	30 mm	30 mm	50 mm
Příplatek za nohu	včetně	Alternativně	**55 €**	**61 €**	**92 €**	**53 €**

Pracovní výška = výška nohy stolu + výška boku stolu
Uvedené nosnosti se vztahují na statické zatížení. Nohy s kolečky: Se nedoporučují pro stoly s 6 ti nebo 8 mi nohami. Kvůli riziku naklápění se taktéž nedoporučují pro stoly 1000x500 mm a 1200x800 mm.

Soubory

		160610	160630	160645.1.N	160511	160410.N	160420.N	160108.N
1	4-163100	4x			12x		4x	4x
2	4-163200	6x	2x	4x	18x	4x	6x	6x
3	4-163300	8x	4x	4x	24x	4x	8x	8x
4	4-163400	10x	4x	8x	30x	8x	10x	10x
5	4-163500	12x	6x	8x	36x	8x	12x	12x

Ceny jsou uvedeny v €, bez DPH nákladů na balné a dopravu.

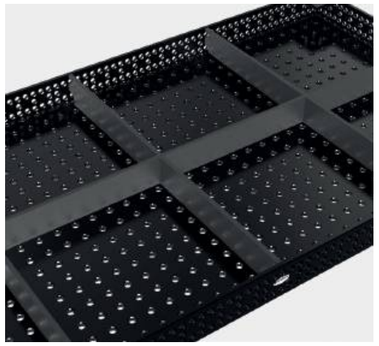

160110.N	160162.N	160161+63.N	160134+36.N	160146+48.N	160910	163999		
4x						1x	**1.067 €**	•
6x	2x					1x	**1.908 €**	•
8x	2x		1x			1x	**2.826 €**	•
10x	4x	1x	1x		1x	1x	**4.293 €**	•
12x	4x	1x	1x	1x	1x	1x	**5.670 €**	•

Professional Extreme 8.7 PLUS

- Tvrzená nástrojová ocel X8.7, plasmanitridovaný + BAR-povlak
- Síla materiálu cca 11,5 – 13 mm
- Otvory Ø 16 mm, Systémové otvory na pracovní desce v rozteči 50x50 mm
- Výška boku stolu 150 mm, Systémové otvory v boku stolu ve třech řadách ve vzdálenosti 25 mm a dvou řadách ve vzdálenosti 50 mm
- Boční deska stolu z vysoce kvalitní oceli S355J2+N
- včetně nohy základní

Velikost stolu	Nohy	Hmotnost			
1200 x 1200 mm	4	287 kg	**2.612 €**	4-160015.X7PL	•
1500 x 1000 mm	4	313 kg	**2.721 €**	4-160035.X7PL	•
2000 x 1000 mm	4	397 kg	**3.611 €**	4-160020.X7PL	•
2400 x 1200 mm	6	553 kg	**5.075 €**	4-160030.X7PL	•
3000 x 1500 mm	6	850 kg	**6.297 €**	4-160040.X7PL	•
4000 x 2000 mm	8	1457 kg	**10.372 €**	4-160055.X7PL	•

Hmotnost = Deska stolu + Paleta + Noha - základní
Maximální doporučená zatížení pro 4 nohy 2000 kg při rovnoměrném rozložení síly. (Informace platné pouze pro nohu základní)
Na objednávku jsou dostupné všechny stoly bez plasmanitridace: www.siegmund.com/F-tableX716plus

www.siegmund.com/
F-tableX716plus

Nohy

	Noha základní	Noha základní	Výškově stavitelná noha	Noha s kolečkem a brzdou	Výškově stavitelná noha s kolečkem a brzdou	Kotvení k podlaze
	160853.X	160857.X	4-160877.1.XX	4-160860.XX	4-160879.XX	4-160872.XX
Nosnost na nohu	1000 kg	1000 kg	1000 kg	500 kg	500 kg	1000 kg
Výška nohy	700 mm	850 mm	550 – 950 mm	700 mm	600 – 900 mm	700 mm
Nastavitelnost šroubu	40 mm	40 mm	40 mm	30 mm	30 mm	50 mm
Příplatek za nohu	včetně	Alternativně	**55 €**	**60 €**	**92 €**	**53 €**

Pracovní výška = výška nohy stolu + výška boku stolu
Uvedené nosnosti se vztahují na statické zatížení. Nohy s kolečky: Se nedoporučují pro stoly s 6 ti nebo 8 mi nohami.

Soubory

		160610	160630	160645.1.N	160511	160410.N	160420.N	160108.N
1	4-163100	4x			12x		4x	4x
2	4-163200	6x	2x	4x	18x	4x	6x	6x
3	4-163300	8x	4x	4x	24x	4x	8x	8x
4	4-163400	10x	4x	8x	30x	8x	10x	10x
5	4-163500	12x	6x	8x	36x	8x	12x	12x

Ceny jsou uvedeny v €, bez DPH nákladů na balné a dopravu.

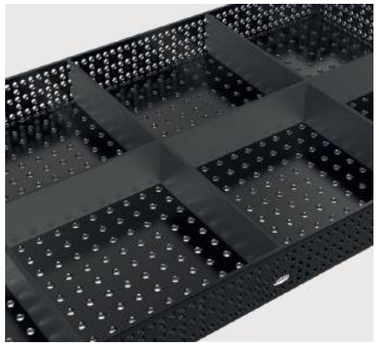

						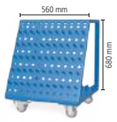			
	160110.N	160162.N	160161+63.N	160134+36.N	160146+48.N	160910	163999		
	4x						1x	**1.067 €**	•
	6x	2x					1x	**1.908 €**	•
	8x	2x		1x			1x	**2.826 €**	•
	10x	4x	1x	1x		1x	1x	**4.293 €**	•
	12x	4x	1x	1x	1x	1x	1x	**5.670 €**	•

Zvedací plošina Siegmund

- se dvěma zvedacími válci
- vysoká odolnost
- snadná manipulace
- masivní ramena a ocelové válečky
- Kontaktní lišta chrání před poškozením
- Možnost instalace nad podlahu i pod podlahu

Zvedací zařízení 2010
pro stůl 2000x1000 mm, Celková výška ve staženém stavu: 330 mm, Rozsah zvedání: 1100 mm, Čas zvedání: 45~55 sekundy, Síla 2,2 kW, Provozní napětí 400 V 50 Hz, Maximální nosnost: Základní rám (bez stolu) 4000 kg, vč. izolační desky

16 22 28

	L (a)	B (b)	G		
4-HB4020.1	1990 mm	990 mm	470 kg	**6.543 €**	•

Zvedací zařízení 2012
pro stůl 2000x1200 mm, Celková výška ve staženém stavu: 330 mm, Rozsah zvedání: 1100 mm, Čas zvedání: 45~55 sekundy, Síla 2,2 kW, Provozní napětí 400 V 50 Hz, Maximální nosnost: Základní rám (bez stolu) 4000 kg, vč. izolační desky

16 22 28

	L (a)	B (b)	G		
4-HB4060.1	1990 mm	1190 mm	490 kg	**6.783 €**	•

Zvedací zařízení 2412
pro stůl 2400x1200 mm, Celková výška ve staženém stavu: 330 mm, Rozsah zvedání: 1100 mm, Čas zvedání: 45~55 sekundy, Síla 2,2 kW, Provozní napětí 400 V 50 Hz, Maximální nosnost: Základní rám (bez stolu) 4000 kg, vč. izolační desky

16 22 28

	L (a)	B (b)	G		
4-HB4030.1	2390 mm	1190 mm	530 kg	**7.249 €**	•

Zvedací zařízení 3015
pro stůl 3000x1500 mm, Celková výška ve staženém stavu: 430 mm, Rozsah zvedání: 650 mm, Čas zvedání: 35~45 sekundy, Síla 2,2 kW, Provozní napětí 400 V 50 Hz, Maximální nosnost: Základní rám (bez stolu) 6000 kg, vč. izolační desky

16 22 28

	L (a)	B (b)	G		
4-HB4040.1	2990 mm	1490 mm	865 kg	**11.209 €**	•

Zvedací zařízení 2010 se svařovacím stolem

- vč. svařovacího stolu 2000x1000 mm a izolační desky
- Síla materiálu Deska stolu cca 11,5 – 13 mm
- Rozměry (D x Š): cca 1990x990 mm
- Hmotnost (bez stolu) cca 470 kg
- Celková výška ve staženém stavu: 330 mm, Rozsah zvedání: 1100 mm
- Pracovní výška je celková výška plus bok stolu
- Maximální nosnost: Základní rám (bez stolu) 4000 kg
- Čas zvedání: 45~55 sekundy
- Síla 2,2 kW, Provozní napětí 400 V 50 Hz

Zázemí Pracovní plocha	Charakteristiky Pracovní plocha	G			
2000 x 1000 mm	16 750 N BAR	800 kg	**9.160 €**	4-HB160020.P	•
2000 x 1000 mm	16 X8,7 N BAR	797 kg	**9.535 €**	4-HB160020.X7D	•
2000 x 1000 mm	16 X8,7 N BAR	844 kg	**9.902 €**	4-HB160020.X7PL	•

Zvedací zařízení 2012 se svařovacím stolem

- včetně svařovacího stolu 2000x1000 mm a izolační desky
- Síla materiálu Deska stolu cca 11,5 – 13 mm
- Rozměry (D x Š): cca 1990x1190 mm
- Hmotnost (bez stolu) cca 490 kg
- Celková výška ve staženém stavu: 330 mm, Rozsah zvedání: 1100 mm
- Pracovní výška je celková výška plus bok stolu
- Maximální nosnost: Základní rám (bez stolu) 4000 kg
- Čas zvedání: 45~55 sekundy
- Síla 2,2 kW, Provozní napětí 400 V 50 Hz

Zázemí Pracovní plocha	Charakteristiky Pracovní plocha	G			
2000 x 1200 mm	16 X8,7 N BAR	878 kg	**10.428 €**	4-HB160060.X7D	•

Zvedací zařízení 2412 se svařovacím stolem

- včetně svařovacího stolu 2400x1200 mm a izolační desky
- Síla materiálu Deska stolu cca 11,5 – 13 mm
- Rozměry (D x Š): cca 2390x1190 mm
- Hmotnost (bez stolu) cca 530 kg
- Celková výška ve staženém stavu: 330 mm, Rozsah zvedání: 1100 mm
- Pracovní výška je celková výška plus bok stolu
- Maximální nosnost: Základní rám (bez stolu) 4000 kg
- Čas zvedání: 45~55 sekundy
- Síla 2,2 kW, Provozní napětí 400 V 50 Hz

Zázemí Pracovní plocha	Charakteristiky Pracovní plocha	G			
2400 x 1200 mm	16 750 N BAR	996 kg	**10.802 €**	4-HB160030.P	•
2400 x 1200 mm	16 X8,7 N BAR	992 kg	**11.440 €**	4-HB160030.X7D	•
2400 x 1200 mm	16 X8,7 N BAR	1048 kg	**11.946 €**	4-HB160030.X7PL	•

Zvedací zařízení 3015 se svařovacím stolem

- včetně svařovacího stolu 3000x1500 mm a izolační desky
- Síla materiálu Deska stolu cca 11,5 – 13 mm
- Rozměry (D x Š): cca 2990x1490 mm
- Hmotnost (bez stolu) cca 865 kg
- Celková výška ve staženém stavu: 430 mm, Rozsah zvedání: 650 mm
- Pracovní výška je celková výška plus bok stolu
- Maximální nosnost: Základní rám (bez stolu) 6000 kg
- Čas zvedání: 34~45 sekundy
- Síla 2,2 kW, Provozní napětí 400 V 50 Hz

Zázemí Pracovní plocha	Charakteristiky Pracovní plocha	G			
3000 x 1500 mm	16 750 N BAR	1586 kg	**16.003 €**	4-HB160040.P	•
3000 x 1500 mm	16 X8,7 N BAR	1581 kg	**16.533 €**	4-HB160040.X7D	•
3000 x 1500 mm	16 X8,7 N BAR	1680 kg	**17.128 €**	4-HB160040.X7PL	•

Více informací a příslušenství k těmto produktům můžete najít online.

www.siegmund.com/
F-h-lift

L: Délka, B: Šířka, G: Hmotnost

Výškově nastavitelný otočný stůl Stacionární

- Rozměry (D x Š): cca. 785x785 mm
- Hmotnost (bez desky): cca 70 kg
- Pracovní výška mezi 780 mm a 1100 mm
- Z důvodu nebezpečí převrácení doporučujeme výhradně následující velikosti
- Kompatibilní pouze s určenými pracovními deskami (speciální upevňovací body v pracovní desce)
- Maximální nosnost: Základní rám (bez desky) 1000 kg

Zázemí Pracovní plocha	Charakteristiky Pracovní plocha	MS (d)	G			
1000 x 1000 mm	16 750 N BAR	12 mm	192 kg	**2.101 €**	2-DS161010.P	•
1200 x 800 mm	16 750 N BAR	12 mm	182 kg	**2.101 €**	2-DS161025.P	•
1200 x 1200 mm	16 750 N BAR	12 mm	238 kg	**2.503 €**	2-DS161015.P	•
1000 x 1000 mm	16 X8.7 N BAR	12 mm	160 kg	**1.695 €**	2-DS164024.X7	•
1200 x 800 mm	16 X8.7 N BAR	12 mm	158 kg	**1.673 €**	2-DS164004.X7	•
1200 x 1200 mm	16 X8.7 N BAR	12 mm	201 kg	**2.019 €**	2-DS164034.X7	•
Ø 1000 mm	16 X8.7 N BAR	12 mm	142 kg	**1.739 €**	2-DS164210.X7	•

Výškově nastavitelný otočný stůl Mobilní

- Rozměry (D x Š): cca 795x795 mm
- Hmotnost (bez desky): cca 70 kg
- Pracovní výška mezi 780 mm a 1100 mm
- Z důvodu nebezpečí převrácení doporučujeme výhradně následující velikosti
- Kompatibilní pouze s určenými pracovními deskami (speciální upevňovací body v pracovní desce)
- Maximální nosnost: Základní rám (bez desky) 1000 kg

Zázemí Pracovní plocha	Charakteristiky Pracovní plocha	MS (d)	G			
1000 x 1000 mm	16 750 N BAR	12 mm	192 kg	**2.230 €**	2-DM161010.P	•
1200 x 800 mm	16 750 N BAR	12 mm	182 kg	**2.230 €**	2-DM161025.P	•
1200 x 1200 mm	16 750 N BAR	12 mm	238 kg	**2.632 €**	2-DM161015.P	•
1000 x 1000 mm	16 X8.7 N BAR	12 mm	160 kg	**1.824 €**	2-DM164024.X7	•
1200 x 800 mm	16 X8.7 N BAR	12 mm	158 kg	**1.802 €**	2-DM164004.X7	•
1200 x 1200 mm	16 X8.7 N BAR	12 mm	201 kg	**2.148 €**	2-DM164034.X7	•
Ø 1000 mm	16 X8.7 N BAR	12 mm	142 kg	**1.868 €**	2-DM164210.X7	•

Magnetické uzemnění

Magnetické uzemnění s otočným kloubem s velkou přídržnou sílou na čistých a hladkých površích. Už žádné kroucení kabelů díky rychlému a snadnému uzemnění. Uzemnění může být jen uchycené nebo pevně připojené. V kombinaci s adaptérovou deskou a šroubem se zápustnou hlavou se dokonale hodí jako sada pro dovybavení otočného stolu.

Magnetické uzemnění pro otočný stůl
rychlé a snadné uzemnění, žádné kroucení kabelu, vysoká přídržná síla na čistých a hladkých površích, Zatížení až 500 ampérů při 35% pracovním cyklu, Rozsah dodávky: Adaptérová deska a šroub se zápustnou hlavou

16 22 28

	G		
2-00003399	0,92 kg	**36 €**	•

Více informací a příslušenství k těmto produktům můžete najít online.
www.siegmund.com/F-rotating

Mobilní zvedací stůl 500 kg

- Rozměry (D x Š): cca. 1115x630 mm
- Hmotnost (bez desky): cca 65 kg
- Pracovní výška od cca. 700 do 1000 mm
- Kompatibilní pouze s určenými pracovními deskami (speciální upevňovací body v pracovní desce)
- Maximální nosnost: Základní rám (bez desky) 500 kg

Zázemí Pracovní plocha	Charakteristiky Pracovní plocha	MS (d)	G			
1200 x 800 mm	16 750 N BAR	12 mm	177 kg	**2.500 €**	2-HT161025.P	•
1500 x 1000 mm	16 750 N BAR	12 mm	231 kg	**3.023 €**	2-HT161035.P	•
1200 x 800 mm	16 X8.7 N BAR	12 mm	153 kg	**2.072 €**	2-HT164004.X7	•
1500 x 1000 mm	16 X8.7 N BAR	12 mm	200 kg	**2.493 €**	2-HT164014.X7	•

Mobilní zvedací stůl 1000 kg

- Rozměry (D x Š): cca. 1490x990 mm
- Hmotnost (bez desky): cca 200 kg
- Pracovní výška od cca. 700 do 1000 mm
- Upevnění přes otvory
- Maximální nosnost: Základní rám (bez desky) 1000 kg

Zázemí Pracovní plocha	Charakteristiky Pracovní plocha	MS (d)	G			
1500 x 1000 mm	16 750 N BAR	12 mm	366 kg	**3.442 €**	2-HS161035.P	•
1500 x 1000 mm	16 X8.7 N BAR	12 mm	335 kg	**2.912 €**	2-HS164014.X7	•
2000 x 1000 mm	16 X8.7 N BAR	12 mm	379 kg	**3.280 €**	2-HS164044.X7	•
1500 x 1000 mm	16 750 N BAR 100	12 mm	405 kg	**3.744 €**	2-HS160035.P	•

Mobilní zvedací stůl 1200 kg

- Rozměry (D x Š): cca. 1490x990 mm
- Hmotnost (bez desky): cca 210 kg
- Pracovní výška od cca. 700 do 1000 mm
- Maximální nosnost: Základní rám (bez desky) 1200 kg

Zázemí Pracovní plocha	Charakteristiky Pracovní plocha	MS (d)	G			
1500 x 1000 mm	16 X8.7 N BAR 100	12 mm	413 kg	**4.831 €**	2-HS160035.X7D	•

Doporučení produktu

Doplňková sada, nosnost 1700 kg
Druhý zvedací válec pro nosnost 1700 kg (mínus deska), Kompatibilní pouze s mobilním zdvihacím stolem 1200 kg,
Rozsah dodávky: 1x zvedací válec, 1x nožní pedál, spojovací materiál

16 22 28

	G		
2-HS009921	4 kg	**431 €**	•

Více informací a příslušenství k těmto produktům můžete najít online.
www.siegmund.com/F-lifting

MS: Síla materiálu, G: Hmotnost, Ø: Průměr

Siegmund Workstation 0806

- 600 mm pro zásuvky
- včetně děrované desky 800x600 mm
- Tvrzená nástrojová ocel X8.7, plasmanitridovaný + BAR-povlak
- Síla materiálu cca 12 mm
- Otvory Ø 16 mm
- Systémové otvory na pracovní desce v rozteči 50x50 mm
- Maximální nosnost: základní deska 400 kg

Siegmund Workstation 0806
Jako malá pracovní stanice pro přípravu práce nebo jako rozšiřující stůl pro Workstation 1208, Rozsah dodávky: 1x 004902 Siegmund Workstation 0806 Základní rám, 1x 164009.X7 Děrovaný plech

BAR N X8.7 16

	L (a)	B (b)	H (c)	G	Speciální nabídka	
2-164900	800 mm	600 mm	850 mm	61,02 kg	**816 €**	•
					Místo 835 €	

Siegmund Workstation 0806 včetně Zásuvka
Jako malá pracovní stanice pro přípravu práce nebo jako rozšiřující stůl pro Workstation 1208, Rozsah dodávky: 1x 004902 Siegmund Workstation 0806 Základní rám, 1x 164009.X7 Děrovaný plech, 1x 004225.WS Zásuvka 120 mm

BAR N X8.7 16

	L (a)	B (b)	H (c)	G	Speciální nabídka	
2-164903	800 mm	600 mm	850 mm	70,02 kg	**921 €**	•
					Místo 924 €	

Siegmund Workstation 0806 zavřený včetně 3 zásuvek
Jako malá pracovní stanice pro přípravu práce nebo jako rozšiřující stůl pro Workstation 1208, Rozsah dodávky: 1x 004902 Siegmund Workstation 0806 Základní rám, 1x 164009.X7 Děrovaný plech, 2x 004230 Zásuvka 180 mm, 1x 004235 Zásuvka 240 mm, 1x 004920 Set boční stěny

BAR N X8.7 16

	L (a)	B (b)	H (c)	G	Speciální nabídka	
2-164907	800 mm	600 mm	850 mm	95,52 kg	**1.207 €**	•
					Místo 1.231 €	

plus balné / Doprava

Siegmund Workstation 0806 – Konfigurace

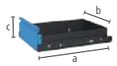

Zásuvka s kolejnicí a upevněním pro Workstation 0806 / 1208
práškově lakovaná, dovybavení možné kdykoliv, pro Workstation 0806 / 1208 bez bočních stěn, Konzola je potřebná, pokud se jedná o verzi bez stěn

16 22 28

	L (a)	B (b)	H (c)	TF	G		
2-004220.WS	590 mm	400 mm	60 mm	50 kg	7,50 kg	**79 €**	•
2-004225.WS	590 mm	400 mm	120 mm	50 kg	9 kg	**89 €**	•
2-004230.WS	590 mm	400 mm	180 mm	50 kg	9,50 kg	**99 €**	•
2-004235.WS	590 mm	400 mm	240 mm	50 kg	10 kg	**109 €**	•

Více informací a příslušenství k těmto produktům můžete najít online.

www.siegmund.com/
F-workstation

Siegmund Workstation 1208

- prostor pro zásuvky vlevo i vpravo 600 mm
- včetně děrované desky 1200x800 mm
- Tvrzená nástrojová ocel X8.7, plasmanitridovaný + BAR-povlak
- Síla materiálu cca 12 mm
- Otvory Ø 16 mm
- Systémové otvory na pracovní desce v rozteči 50x50 mm
- Maximální nosnost: základní deska 1000 kg / Kolečko 400 kg (bez desky)

Siegmund Workstation 1208
Rozsah dodávky: 1x 004002.1 Siegmund Workstation 1208 Základní rám, 1x 164004.X7 Děrovaný plech

BAR N X8.7 16

	L (a)	B (b)	H (c)	G	Speciální nabídka	
2-164400	1200 mm	800 mm	850 mm	120,16 kg	**1.175 €**	•
					Místo 1.197 €	

Siegmund Workstation 1208 včetně Police
Rozsah dodávky: 1x 004002.1 Siegmund Workstation 1208 Základní rám, 1x 164004.X7 Děrovaný plech, 1x 164030 Držák svěrek, 1x 004620 Police, 1x 164635 Kolík a držák prizem, 1x 004025.1 Panel na nářadí včetně police

BAR N X8.7 16

	L (a)	B (b)	H (c)	G	Speciální nabídka	
2-164401	1200 mm	800 mm	850 mm	129,94 kg	**1.298 €**	•
					Místo 1.328 €	

Siegmund Workstation 1208 napůl uzavřený včetně 3 zásuvek
Rozsah dodávky: 1x 004002.1 Siegmund Workstation 1208 Základní rám, 1x 164004.X7 Děrovaný plech, 2x 004230 Zásuvka 180 mm, 1x 004235 Zásuvka 240 mm, 1x 004120 Set boční stěny

BAR N X8.7 16

	L (a)	B (b)	H (c)	G	Speciální nabídka	
2-164407	1200 mm	800 mm	850 mm	152,66 kg	**1.567 €**	•
					Místo 1.593 €	

Siegmund Workstation 1208 zavřený včetně 6 zásuvek
Rozsah dodávky: 1x 004002.1 Siegmund Workstation 1208 Základní rám, 1x 164004.X7 Děrovaný plech, 4x 004230 Zásuvka 180 mm, 2x 004235 Zásuvka 240 mm, 2x 004120 Set boční stěny

BAR N X8.7 16

	L (a)	B (b)	H (c)	G	Speciální nabídka	
2-164409	1200 mm	800 mm	850 mm	185,16 kg	**1.958 €**	•
					Místo 1.989 €	

plus balné / Doprava

Siegmund Workstation 1208 – Konfigurace

Vybavení 4mi kolečky pro Workstation 1208
možná výměna mezi nohami a kolečky

16 22 28

	TF	G		
2-004100.1	400 kg	5,30 kg	**71 €**	•

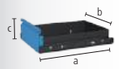

Zásuvka s kolejnicí a upevněním pro Workstation 0806 / 1208
práškově lakovaná, dovybavení možné kdykoliv, pro Workstation 0806 / 1208 bez bočních stěn, Konzola je potřebná, pokud se jedná o verzi bez stěn

16 22 28

	L (a)	B (b)	H (c)	TF	G		
2-004220.WS	590 mm	400 mm	60 mm	50 kg	7,50 kg	**79 €**	•
2-004225.WS	590 mm	400 mm	120 mm	50 kg	9 kg	**89 €**	•
2-004230.WS	590 mm	400 mm	180 mm	50 kg	9,50 kg	**99 €**	•
2-004235.WS	590 mm	400 mm	240 mm	50 kg	10 kg	**109 €**	•

L: Délka, B: Šířka, H: Výška, G: Hmotnost, TF: Nosnost

Siegmund Workstation 1212

- prostor pro zásuvky vlevo i vpravo 600 mm
- včetně děrované desky 1200x1200 mm
- Tvrzená nástrojová ocel X8.7, plasmanitridovaný + BAR-povlak
- Síla materiálu cca 12 mm
- Otvory Ø 16 mm
- Systémové otvory na pracovní desce v rozteči 50x50 mm
- Maximální nosnost: základní deska 1000 kg / Kolečko 400 kg (bez desky)

Siegmund Workstation 1212
Rozsah dodávky: 1x 004602 Siegmund Workstation 1212 Základní rám, 1x 164034.1.X7 Děrovaný plech

BAR N X8.7 16

	L (a)	B (b)	H (c)	G	Speciální nabídka
2-164600	1200 mm	1200 mm	850 mm	175 kg	**1.540 €** •
					Místo 1.559 €

Siegmund Workstation 1212 včetně Police
Rozsah dodávky: 1x 004602 Siegmund Workstation 1212 Základní rám, 1x 164034.1.X7 Děrovaný plech, 1x 164630 Držák svěrek, 1x 004620 Police, 1x 164635 Kolík a držák prizem, 1x 004625 Panel na nářadí včetně police

BAR N X8.7 16

	L (a)	B (b)	H (c)	G	Speciální nabídka
2-164601	1200 mm	1200 mm	850 mm	187,75 kg	**1.671 €** •
					Místo 1.700 €

Siegmund Workstation 1212 napůl uzavřený včetně 3 zásuvek
Rozsah dodávky: 1x 004602 Siegmund Workstation 1212 Základní rám, 1x 164034.1.X7 Děrovaný plech, 2x 004230 Zásuvka 180 mm, 1x 004235 Zásuvka 240 mm, 1x 004720 Set boční stěny

BAR N X8.7 16

	L (a)	B (b)	H (c)	G	Speciální nabídka
2-164607	1200 mm	1200 mm	850 mm	209 kg	**1.938 €** •
					Místo 1.962 €

Siegmund Workstation 1212 zavřený včetně 6 zásuvek
Rozsah dodávky: 1x 004602 Siegmund Workstation 1212 Základní rám, 1x 164034.1.X7 Děrovaný plech, 4x 004230 Zásuvka 180 mm, 2x 004235 Zásuvka 240 mm, 2x 004720 Set boční stěny

BAR N X8.7 16

	L (a)	B (b)	H (c)	G	Speciální nabídka
2-164609	1200 mm	1200 mm	850 mm	243 kg	**2.336 €** •
					Místo 2.365 €

plus balné / Doprava

Siegmund Workstation 1212 – Konfigurace

Vybavení 4mi kolečky pro Workstation 1212
možná výměna mezi nohami a kolečky

16 22 28

	TF	G	
2-004700	400 kg	4,30 kg	**78 €** •

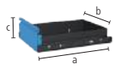

Zásuvka s kolejnicí a upevněním pro Workstation 1212
práškově lakovaná, dovybavení možné kdykoliv, pro Workstation 1212 bez bočních stěn, Konzola je potřebná, pokud se jedná o verzi bez stěn

16 22 28

	L (a)	B (b)	H (c)	TF	G	
2-004820.WS	590 mm	400 mm	60 mm	50 kg	8 kg	**84 €** •
2-004825.WS	590 mm	400 mm	120 mm	50 kg	9,50 kg	**94 €** •
2-004830.WS	590 mm	400 mm	180 mm	50 kg	10 kg	**104 €** •
2-004835.WS	590 mm	400 mm	240 mm	50 kg	10,50 kg	**114 €** •

Doporučení produktu

Soubor nářadí A
2x 160620 Svěrka, 6x 160511 Čep, 4x 160412 Doraz, 1x 160852 Šestihranný klíč

16

	G	Speciální nabídka
2-167320	2,64 kg	**282 €** •
		Místo 364 €

Soubor nářadí B
4x 160620 Svěrka, 8x 160511 Čep, 6x 160412 Doraz, 2x 160108.N Úhelník, 1x 160852 Šestihranný klíč, 1x 164310 Svěráku včetně Sada krytů čelistí svěráků

16

	G	Speciální nabídka
2-167340.1	15,54 kg	**596 €** •
		Místo 918 €

Soubor nářadí C
6x 160620 Svěrka, 10x 160511 Čep, 8x 160412 Doraz, 2x 160108.N Úhelník, 2x 164050 Prodloužení pracovní desky, 2x 160528 Čep se zápustnou hlavou, 1x 160852 Šestihranný klíč, 1x 164310 Svěráku včetně Sada krytů čelistí svěráků

16

	G	Speciální nabídka
2-167360	21,78 kg	**872 €** •
		Místo 1.246 €

Soubor Vnější doraz pro děrovanou desku
Obsahuje: 1x 164051 Vnější doraz pro děrovanou desku Včetně 2 sad šroubů, 1x 160528 Čep se zápustnou hlavou pro upnutí 2 dílů

16

	L (a)	L (a1)	B (b)	H (c)	G	Speciální nabídka
2-164051.Set	282 mm	250 mm	49 mm	112 mm	2,04 kg	**59 €** •
						Místo 77 €

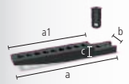

Soubor Prodloužení pracovní desky 1 řada otvorů
Obsahuje: 1x 164050 Prodloužení pracovní desky 1 řada otvorů Včetně 2 sad šroubů, 1x 160528 Čep se zápustnou hlavou pro upnutí 2 dílů

BAR N 16

	L (a)	L (a1)	B (b)	H (c)	G	Speciální nabídka
2-164050.Set	331 mm	250 mm	49 mm	32,50 mm	2,04 kg	**59 €** •
						Místo 77 €

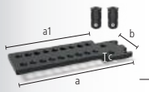

Soubor Prodloužení pracovní desky 2 řady otvorů
Obsahuje: 1x 164055 Prodloužení pracovní desky 2 řady otvorů včetně 4 stavěcích šroubů, 2x 160528 Čep se zápustnou hlavou pro upnutí 2 dílů

BAR N 16

	L (a)	L (a1)	B (b)	H (c)	G	Speciální nabídka
2-164055.Set	331 mm	250 mm	99 mm	32,50 mm	3,28 kg	**89 €** •
						Místo 131 €

L: Délka, B: Šířka, H: Výška, G: Hmotnost, TF: Nosnost

Osmihranný stůl 100

upevnění pomocí adaptérové desky (není součástí dodávky), Adaptérová deska k dispozici na vyžádání za příplatek, Sleva: od 2 kusů: 5%, od 5 kusů: 10%

	L (a)	B (b)	H (c)	MS (d)	Ø	G	
2-920616.P	249 mm	600 mm	100 mm	12 mm	650 mm	98 kg	**2.723 €** ○
2-920816.P	331 mm	800 mm	100 mm	12 mm	866 mm	131 kg	**4.015 €** ○
2-921016.P	414 mm	1000 mm	100 mm	12 mm	1082 mm	171 kg	**4.804 €** ○
2-921216.P	497 mm	1200 mm	100 mm	12 mm	1299 mm	229 kg	**6.046 €** ○

Osmihranný stůl 50

upevnění pomocí adaptérové desky (není součástí dodávky), Adaptérová deska k dispozici na vyžádání za příplatek, Sleva: od 2 kusů: 5%, od 5 kusů: 10%

	L (a)	B (b)	H (c)	MS (d)	Ø	G	
2-920616.1.P	249 mm	600 mm	50 mm	12 mm	650 mm	80 kg	**2.451 €** ○
2-920816.1.P	331 mm	800 mm	50 mm	12 mm	866 mm	104 kg	**3.614 €** ○
2-921016.1.P	414 mm	1000 mm	50 mm	12 mm	1082 mm	139 kg	**4.323 €** ○
2-921216.1.P	497 mm	1200 mm	50 mm	12 mm	1299 mm	188 kg	**5.441 €** ○

Osmihranná deska

upevnění skrz vyvrtané otvory pomocí pouzder (160500), Závit M8 na straně, Sleva: od 2 kusů: 5%, od 5 kusů: 10%

	L (a)	B (b)	H (c)	MS (d)	Ø	G	
2-950500.P	207 mm	500 mm	12 mm	12 mm	542 mm	54 kg	**1.596 €** ○
2-950600.P	249 mm	600 mm	12 mm	12 mm	650 mm	63 kg	**1.773 €** ○
2-950800.P	331 mm	800 mm	12 mm	12 mm	866 mm	84 kg	**2.614 €** ○
2-951000.P	414 mm	1000 mm	12 mm	12 mm	1083 mm	111 kg	**3.126 €** ○
2-951200.P	497 mm	1200 mm	12 mm	12 mm	1299 mm	157 kg	**3.935 €** ○

Hmotnost = Osmihranná deska + Paleta
Při rozměrech dle speciálních požadavků zákazníka se může hmotnost lišit.
Další velikosti stolů jsou dostupné na vyžádání.
Stojiny nebo adaptérové desky nejsou standardně součástí osmihranných stolů.

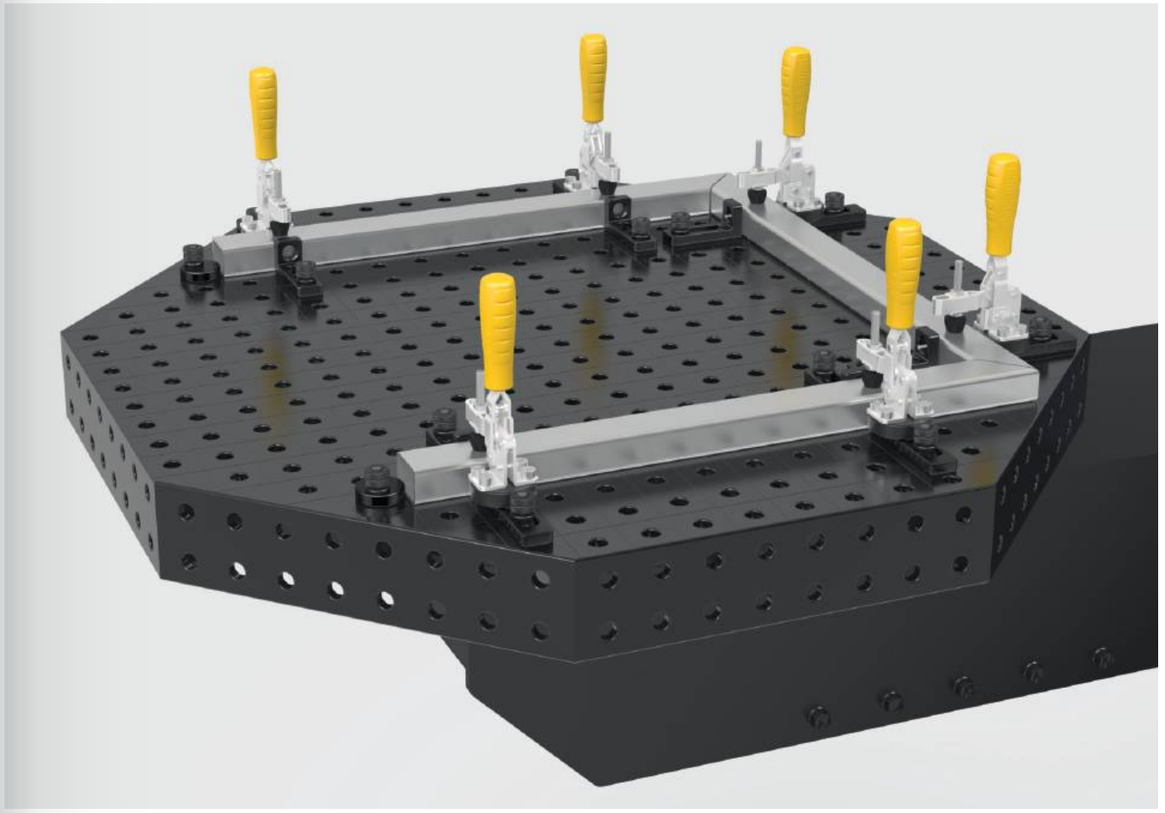

Adaptérová deska k dispozici na vyžádání za příplatek

K připojení osmihranného stolu s bokem k polohovadlu je potřeba použít speciální adaptérovou desku. Tato adaptérová deska se vyrábí na zakázku za speciální příplatek a jsou v ní zhotoveny připojovací otvory dle individuálních požadavků zákazníka.

Příplatek za přizpůsobení adaptérové desky
pro osmihranné stoly s bočními panely

16 22 28

0-940000	**654 €** ○

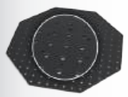

Příplatek za přizpůsobení
pro osmihranné stoly

16 22 28

0-940000.1	**486 €** ○

Více informací a příslušenství k těmto produktům můžete najít online.

www.siegmund.com/
F-octagonal16

L: Délka, B: Šířka, H: Výška, MS: Síla materiálu, G: Hmotnost, Ø: Průměr

Excentrický doraz Ø 45 / Ø 75 nitridovaná
otáčení bez omezení

	MS (d)	Ø	G	
2-160401.N	12 mm	45 mm	0,13 kg	**16 €** •
2-160403.N	12 mm	75 mm	0,39 kg	**20 €** •

Excentrický doraz Ø 75 se závitem M10 nitridovaná
pro ukotvení, otáčení bez omezení

	MS (d)	Ø	G	
2-160402.N	12 mm	75 mm	0,38 kg	**21 €** •

Univerzální doraz 50 L / 80 L nitridovaná
s otvory, bez drážek, Rozteč otvorů 25 mm

	L (a)	B (b)	MS (d)	G	
2-160407.N	50 mm	30 mm	12 mm	0,08 kg	**21 €** •
2-160408.N	80 mm	30 mm	12 mm	0,16 kg	**23 €** •

Univerzální doraz 80 L nitridovaná
drážka

	L (a)	B (b)	VB (f)	MS (d)	G	
2-160410.N	80 mm	30 mm	50 mm	12 mm	0,07 kg	**32 €** •

Variabilní doraz 12x83 Hliník
drážka, Zvláště vhodné pro součásti vyrobené z nerezové oceli

	L (a)	B (b)	VB (f)	MS (d)	WS (d1)	G	
2-160412	83 mm	31 mm	50 mm	12 mm	8 mm	0,05 kg	**17 €** •

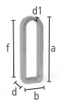

Variabilní doraz 12x78 / 12x97 Ocel Povrchová úprava - pozinkování
drážka

	L (a)	B (b)	VB (f)	MS (d)	WS (d1)	G	
2-160415	78 mm	28 mm	50 mm	12 mm	6 mm	0,07 kg	**16 €** •
2-160417	97 mm	24 mm	71 mm	12 mm	4 mm	0,08 kg	**29 €** •

Variabilní doraz 24x78 Ocel Povrchová úprava - pozinkování
nutný dlouhý upínací čep, drážka

	L (a)	B (b)	VB (f)	MS (d)	WS (d1)	G	
2-160416	78 mm	28 mm	50 mm	24 mm	6 mm	0,13 kg	**22 €** •

Univerzální doraz 115 L / 150 L nitridovaná
kombinace díry a drážky, možno kombinovat s prizmami a adaptéry

	L (a)	B (b)	VB (f)	MS (d)	G	
2-160420.N	115 mm	30 mm	50 mm	12 mm	0,20 kg	**38 €** •
2-160422.N	150 mm	35 mm	50 mm	12 mm	0,33 kg	**43 €** •

Více informací a příslušenství k těmto produktům můžete najít online.

www.siegmund.com/
F-stop16

Upínací doraz 2–8 mm nitridovaná
NEW

pro upevnění plechů nebo pro podepření obrobků, nízký interferenční obrys, Odstupňování: 2 mm, 4 mm, 6 mm, 8 mm

	L (a)	B (b)	VB (f)	MS (d)	G	
2-160460.N	115 mm	25 mm	50 mm	12 mm	0,15 kg	**54 €** •

Univerzální doraz 115 L Hliník
kombinace díry a drážky, možno kombinovat s prizmami a adaptéry

	L (a)	B (b)	VB (f)	MS (d)	G	
2-160420.A	115 mm	30 mm	50 mm	12 mm	0,05 kg	**33 €** •

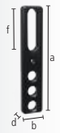

Univerzální doraz / Upínací most nitridovaná
kombinace díry a drážky, lze použít jako upínací most, možno upevnit pomocí šroubové svěrky

	L (a)	B (b)	VB (f)	MS (d)	G	
2-160450.N	175 mm	35 mm	50 mm	12 mm	0,40 kg	**46 €** •

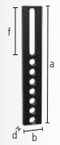

Univerzální doraz 300 M / 500 M nitridovaná
kombinace díry a drážky

	L (a)	B (b)	VB (f)	MS (d)	G	
2-160425.N	300 mm	50 mm	100 mm	12 mm	1,08 kg	**48 €** •
2-160432.N	500 mm	50 mm	150 mm	12 mm	1,85 kg	**74 €** •

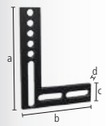

Plochý úhelník 250 nitridovaná
kombinace díry a drážky

	L (a)	B (b)	H (c)	MS (d)	G	
2-160444.N	250 mm	188 mm	50 mm	12 mm	1,35 kg	**95 €** •

Montážní šablona nitridovaná
včetně 2x Distančního pouzdra, plynulé nastavení od 0-90°

	L (a)	B (b)	MS (d)	G	
2-160455.N	130 mm	130 mm	5 mm	0,40 kg	**41 €** •

MS: Síla materiálu, G: Hmotnost, Ø: Průměr, L: Délka, B: Šířka, VB: rozsah nastavení, WS: síla stěny, H: Výška

Upínací úhelník- doraz 50 L / 90 VL nitridovaná
s otvory, bez drážek

	L (a)	B (b)	H (c)	MS (d)	G	
2-160105.N	50 mm	30 mm	50 mm	12 mm	0,20 kg	**33 €** •
2-160113.N	90 mm	30 mm	90 mm	12 mm	0,34 kg	**53 €** •

Upínací úhelník- doraz 90 X nitridovaná
drážka

	L (a)	B (b)	H (c)	MS (d)	G	
2-160108.N	90 mm	30 mm	25 mm	12 mm	0,19 kg	**38 €** •

Upínací úhelník- doraz 90 WL nitridovaná
drážka, flexibilní v každém směru

	L (a)	B (b)	H (c)	MS (d)	G	
2-160111.N	90 mm	30 mm	90 mm	12 mm	0,27 kg	**55 €** •

Upínací úhelník- doraz 90 SL / 90 L / 140 L nitridovaná
kombinace díry a drážky

	L (a)	B (b)	H (c)	MS (d)	G	
2-160109.N	90 mm	30 mm	40 mm	12 mm	0,21 kg	**40 €** •
2-160110.N	90 mm	30 mm	90 mm	12 mm	0,31 kg	**53 €** •
2-160112.N	90 mm	35 mm	140 mm	12 mm	0,51 kg	**63 €** •

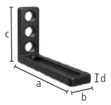

Upínací úhelník- doraz 140 WL nitridovaná
kombinace díry a drážky, drážka 100 mm

	L (a)	B (b)	H (c)	MS (d)	G	
2-160115.N	140 mm	35 mm	90 mm	12 mm	0,44 kg	**61 €** •

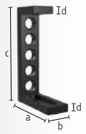

Upínací úhelník- doraz 150 L nitridovaná
kombinace díry a drážky

	L (a)	B (b)	H (c)	MS (d)	G	
2-160114.N	90 mm	35 mm	150 mm	12 mm	0,65 kg	**66 €** •

Upínací úhelník- doraz 300 G / 500 G nitridovaná
použití jako prodloužení stolu, materiál: GGG40

		L (a)	B (b)	H (c)	MS (d)	G	
2-160162.N	levý	150 mm	49 mm	300 mm	12 mm	2,51 kg	**86 €** •
2-160164.N	levý	195 mm	49 mm	500 mm	12 mm	4,56 kg	**121 €** •

Otočný úhelník 150 nitridovaná
plynulé nastavení od 0-180°

	H (c)	MS (d)	Ø	G	
2-160101.N	150 mm	12 mm	150 mm	1,80 kg	**89 €** •

Upínací úhelník- doraz 250 G s drážkou pro nastavení úhlu nitridovaná
použití jako prodloužení stolu, materiál: GGG40, doporučeno objednání po párech

		L (a)	B (b)	H (c)	MS (d)	G	
2-160161.N	levý	145 mm	49 mm	250 mm	14 mm	2,16 kg	**120 €** •
2-160163.N	pravý	145 mm	49 mm	250 mm	14 mm	2,16 kg	**120 €** •

L: Délka, B: Šířka, H: Výška, MS: Síla materiálu, G: Hmotnost, Ø: Průměr

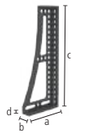

Upínací úhelník- doraz 250 GK / 500 GK / 750 GK nitridovaná

použití jako prodloužení stolu, pro těžké komponenty, materiál: GGG40, doporučeno objednání po párech

		L (a)	B (b)	H (c)	MS (d)	G	
2-160124.N	levý	145 mm	49 mm	250 mm	14 mm	2,10 kg	**117 €** •
2-160126.N	pravý	145 mm	49 mm	250 mm	14 mm	2,10 kg	**117 €** •
2-160134.N	levý	195 mm	49 mm	500 mm	14 mm	5,30 kg	**179 €** •
2-160136.N	pravý	195 mm	49 mm	500 mm	14 mm	5,30 kg	**179 €** •
2-160146.N	levý	200 mm	100 mm	750 mm	14 mm	8,30 kg	**308 €** •
2-160148.N	pravý	200 mm	100 mm	750 mm	14 mm	8,30 kg	**308 €** •

Rohový nástavec - Litý nitridovaná

diagonální rozšíření stolu ve 45° úhlu, materiál: GGG40

	L (a)	B (b)	H (c)	G	
2-160190.N	100 mm	65 mm	100 mm	1,70 kg	**159 €** •

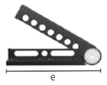

Univerzální úhelník nitridovaná

plynulé nastavení od 0-225°, odpovídající šestihranný klíč 6 (280852.1) není součástí dodávky

	SL (e)	G	
2-160171.N	250 mm	2,80 kg	**468 €** •

Univerzální úhelník nitridovaná

včetně děrované šablony, úhel nastavitelný od 10° do 150°

	SL (e)	G	
2-160170.N	260 mm	3,40 kg	**309 €** •

Podpěra - upínací rám malý / velký nitridovaná

použití jako prodloužení stolu

		L (a)	B (b)	H (c)	G	
2-160300.N	pravý	150 mm	100 mm	50 mm	2,10 kg	**159 €** •
2-160301.N	levý	150 mm	100 mm	50 mm	2,10 kg	**159 €** •
2-160302.N		300 mm	200 mm	50 mm	7,40 kg	**247 €** •

Kotevní blok Plasmanitridovaný

pětistranný, k propojení stolů (spojovacími čepy 160563), jako prodloužení stolu nebo vertikální nadstavba

	L (a)	B (b)	H (c)	MS (d)	G	
2-160280.P	300 mm	300 mm	100 mm	12 mm	16 kg	**403 €** •
2-160272.P	400 mm	200 mm	200 mm	12 mm	25 kg	**613 €** •
2-160290.P	500 mm	500 mm	100 mm	12 mm	40 kg	**857 €** •

Více informací a příslušenství k těmto produktům můžete najít online.

www.siegmund.com/
F-square16

Úhelník U-forma 100x100 Plasmanitridovaný

k propojení stolů (spojovacími čepy 160563), jako prodloužení stolu nebo vertikální nadstavba, od 500 mm s montážními otvory pro nohy stolu, od rozměru 1000 mm je nutné použití podpůrné nohy

	L (a)	B (b)	H (c)	MS (d)	G	
2-160396.P	100 mm	100 mm	100 mm	12 mm	4 kg	**292 €** •
2-160360.P	500 mm	100 mm	100 mm	12 mm	15 kg	**417 €** •
2-160370.P	1000 mm	100 mm	100 mm	12 mm	27 kg	**670 €** •
2-160380.P	1500 mm	100 mm	100 mm	12 mm	39 kg	**819 €** •
2-160390.P	2000 mm	100 mm	100 mm	12 mm	51 kg	**1.209 €** •

Úhelník U-forma 200x100 Plasmanitridovaný

k propojení stolů (spojovacími čepy 160563), jako prodloužení stolu nebo vertikální nadstavba, od 500 mm s montážními otvory pro nohy stolu, od rozměru 1000 mm je nutné použití podpůrné nohy

	L (a)	B (b)	H (c)	MS (d)	G	
2-160396.1.P	200 mm	100 mm	100 mm	12 mm	6 kg	**315 €** •
2-160360.1.P	500 mm	200 mm	100 mm	12 mm	22 kg	**531 €** •
2-160370.1.P	1000 mm	200 mm	100 mm	12 mm	38 kg	**915 €** •
2-160380.1.P	1500 mm	200 mm	100 mm	12 mm	55 kg	**1.212 €** •
2-160390.1.P	2000 mm	200 mm	100 mm	12 mm	72 kg	**1.624 €** •

L: Délka, B: Šířka, H: Výška, MS: Síla materiálu, G: Hmotnost, SL: Délka boku

Hliníkový profil čtvercový

- Rychlá příprava k použití díky upínacím deskám vpředu
- Flexibilní možnosti montáže díky integrované šestihranné drážce
- Lehká konstrukce pro snadnou manipulaci
- Ideální jako prodloužení stolu nebo přídavná vertikální upínací plocha
- Optimalizace nákladů díky integrovaným komponentům

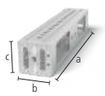

Hliníkový profil čtvercový 500x100x100 s šestihrannou drážkou
Upínací deska na obou koncích, s šestihrannou drážkou HX8, jako prodloužení stolu nebo vertikální upínací plocha, od rozměru 1000 mm je nutné použití podpůrné nohy, Tolerance rovinnosti < 0,9 mm / 1000 mm

	L (a)	B (b)	H (c)	G	
4-AQ16HX300	300 mm	100 mm	100 mm	1,90 kg	**66 €** •
4-AQ16HX500	500 mm	100 mm	100 mm	3 kg	**85 €** •
4-AQ16HX800	800 mm	100 mm	100 mm	4,50 kg	**114 €** •
4-AQ16HX1000	1000 mm	100 mm	100 mm	5,50 kg	**133 €** •
4-AQ16HX1200	1200 mm	100 mm	100 mm	6,70 kg	**152 €** •
4-AQ16HX1500	1500 mm	100 mm	100 mm	8,20 kg	**180 €** •
4-AQ16HX2000	2000 mm	100 mm	100 mm	10,80 kg	**228 €** •

Posuvné bloky

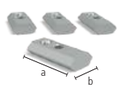

Soubor Posuvná matice HX8
4ks v balení, se závitem, upevnění příslušenství pomocí šroubu, Povrchová úprava - pozinkování, Vložení do drážky ze strany, protiskluzové uložení v drážce díky pružinové kuličce

	L (a)	B (b)	H (c)	G	
2-000551	30 mm	15 mm	7 mm	0,08 kg	**9 €** •

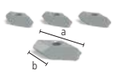

Soubor Posuvná matice HX8 otočná
4ks v balení, se závitem, upevnění příslušenství pomocí šroubu, Povrchová úprava - pozinkování, umožňuje umístění do drážky shora, napětí v drážce při otáčení ve směru utahování šroubu, Další verze dostupné online: se závitem M5

	L (a)	B (b)	H (c)	G	
2-000552.2	20 mm	15 mm	7 mm	0,04 kg	**9 €** •

Soubor Posuvná matice HX8 vložitelný
4ks v balení, se závitem, upevnění příslušenství pomocí šroubu, Povrchová úprava - pozinkování, vložení do drážky shora, protiskluzové uložení v drážce díky pružinové kuličce, Další verze dostupné online: se závitem M5

	L (a)	B (b)	H (c)	G	
2-000553.2	30 mm	12 mm	7 mm	0,08 kg	**9 €** •

Konzola pro hliníkový profil

Konzola pro hliníkový profil 100x24 mm (rastr 25 mm)
Verze s plným rastrem a mnoha možnostmi upnutí, Vyžaduje upínací čep bez drážky pro tři díly, jako prodloužení stolu nebo vertikální upínací plocha, od rozměru 1000 mm je nutné použití podpůrné nohy

	L (a)	B (b)	H (c)	G	
4-AR16014050.V	500 mm	100 mm	24 mm	0,75 kg	**26 €** •
4-AR16014080.V	800 mm	100 mm	24 mm	1,20 kg	**39 €** •
4-AR16014100.V	1000 mm	100 mm	24 mm	1,50 kg	**46 €** •
4-AR16014120.V	1200 mm	100 mm	24 mm	1,80 kg	**56 €** •
4-AR16014150.V	1500 mm	100 mm	24 mm	2,24 kg	**71 €** •
4-AR16014200.V	2000 mm	100 mm	24 mm	2,93 kg	**92 €** •

Konzola pro hliníkový profil 100x24 mm (rastr 25 mm s drážkou)
Variabilní upínání možné taky pod úhlem, Vyžaduje upínací čep bez drážky pro tři díly, jako prodloužení stolu nebo vertikální upínací plocha, od rozměru 1000 mm je nutné použití podpůrné nohy

	L (a)	B (b)	H (c)	G	
4-AR16014050.VL	500 mm	100 mm	24 mm	0,73 kg	**30 €** •
4-AR16014080.VL	800 mm	100 mm	24 mm	1,16 kg	**45 €** •
4-AR16014100.VL	1000 mm	100 mm	24 mm	1,45 kg	**53 €** •
4-AR16014120.VL	1200 mm	100 mm	24 mm	1,73 kg	**66 €** •
4-AR16014150.VL	1500 mm	100 mm	24 mm	2,16 kg	**82 €** •
4-AR16014200.VL	2000 mm	100 mm	24 mm	2,88 kg	**105 €** •

Příslušenství

Adaptér pro šroubové svěrky nitridovaná
pro použití šroubových svěrek v hliníkových profilech, pro šroubovou svěrku: 160610, 160630, 160601, 160604, 160620

	L (a)	Ø	G	
2-AP160605.N	48 mm	26 mm	0,11 kg	**12 €** •
2-AP160602.N	60 mm	26 mm	0,13 kg	**14 €** •

Oválný adaptér pro šroubové svěrky
pro použití šroubových svěrek v hliníkových profilech, pro šroubovou svěrku: 160610, 160630, 160601, 160604, 160620, pro upevnění: Upínací čep bez drážky

	L (a)	B (b)	H (c)	G	
2-AP160602.X7	123 mm	23 mm	12 mm	0,19 kg	**10 €** •

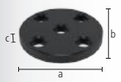

Kulatý adaptér pro šroubové svěrky
pro použití šroubových svěrek v hliníkových profilech, pro šroubovou svěrku: 160610, 160630, 160601, 160604, 160620, pro upevnění: Upínací čep bez drážky

	L (a)	B (b)	H (c)	G	
2-AP160603.X7	98 mm	98 mm	12 mm	0,60 kg	**13 €** •

Více informací a příslušenství k těmto produktům můžete najít online.

www.siegmund.com/
F-profile

L: Délka, B: Šířka, H: Výška, G: Hmotnost, Ø: Průměr

Segmentový upínací čep povrchová úprava - černění

160590: Rozsah upnutí cca 22-26 mm, 160590.3: Rozsah upnutí cca 34-38 mm, 160590.4: Rozsah upnutí cca 46-50 mm, doporučený pro upínání hliníkových profilů, NESMÍ být použitý ke spojení stolů a U-Forma úhelníků

B 16

		L (a)	SK	ZK1	ZK	AM1	AM	G	
2-160590	pro upnutí 2 dílů	55 mm	50 kN	2 kN	4 kN	10 Nm	10 Nm	0,11 kg	**44 €** •
2-160590.3	pro upnutí 3 dílů	67 mm	50 kN	2 kN	4 kN	10 Nm	10 Nm	0,13 kg	**48 €** •
2-160590.4	pro upnutí 4 dílů	79 mm	50 kN	2 kN	4 kN	10 Nm	10 Nm	0,14 kg	**53 €** •

Segmentový upínací zapuštěný čep povrchová úprava - černění

zapuštěné spojení stolů, 160595: Rozsah upnutí cca 22-26 mm, 160595.3: Rozsah upnutí cca 34-38 mm, 160595.4: Rozsah upnutí cca 46-50 mm, není vhodný pro upínání přes drážky, NESMÍ být použitý ke spojení stolů a U-Forma úhelníků

B 16

		L (a)	SK	ZK1	ZK	AM1	AM	G	
2-160595	pro upnutí 2 dílů	33 mm	45 kN	2 kN	3 kN	10 Nm	10 Nm	0,05 kg	**38 €** •
2-160595.3	pro upnutí 3 dílů	45 mm	45 kN	2 kN	3 kN	10 Nm	10 Nm	0,07 kg	**43 €** •
2-160595.4	pro upnutí 4 dílů	57 mm	45 kN	2 kN	3 kN	10 Nm	10 Nm	0,08 kg	**47 €** •

Rychloupínací čep bez drážky povrchová úprava - černění

s hladkým povrchem bez drážky pro O-kroužek, NESMÍ být použitý ke spojení stolů a U-Forma úhelníků

B 16

		L (a)	SK	ZK	AM1	AM	G	
2-160511	pro upnutí 2 dílů	53 mm	55 kN	10 kN	2,50 Nm	10 Nm	0,08 kg	**36 €** •
2-160513	pro upnutí 3 dílů	65 mm	55 kN	10 kN	2,50 Nm	10 Nm	0,10 kg	**44 €** •
2-160515	pro upnutí 4 dílů	77 mm	55 kN	10 kN	2,50 Nm	10 Nm	0,12 kg	**51 €** •

Provedení: pro upnutí 2 dílů / pro upnutí 3 dílů / pro upnutí 4 dílů

Čep se zápustnou hlavou bez drážky povrchová úprava - černění

zapuštěné spojení stolů, pouze pro upínání hliníkových profilů, dotahujte hliníkové díly pouze rukou

B 16

		L (a)	SK	ZK	AM1	AM	G	
2-AP160528	pro upnutí 2 dílů	32 mm	55 kN	1 kN	2,50 Nm	10 Nm	0,04 kg	**30 €** •
2-AP160529	pro upnutí 3 dílů	44 mm	55 kN	1 kN	2,50 Nm	10 Nm	0,06 kg	**36 €** •
2-AP160530	pro upnutí 4 dílů	56 mm	55 kN	1 kN	2,50 Nm	10 Nm	0,08 kg	**41 €** •

Čep se zápustnou hlavou povrchová úprava - černění

zapuštěné spojení stolů, NESMÍ být použitý ke spojení stolů a U-Forma úhelníků, není vhodný pro hliníkové profily, není vhodný pro upínání přes drážky

B 16

		L (a)	SK	ZK	AM	G	
2-160528	pro upnutí 2 dílů	31 mm	55 kN	3 kN	10 Nm	0,04 kg	**30 €** •
2-160529	pro upnutí 3 dílů	43 mm	55 kN	3 kN	10 Nm	0,05 kg	**36 €** •

Spojovací čep s osazením povrchová úprava - černění

pro spojení stolů, U-Forma úhelníků a hliníkových profilů, vhodný pro upnutí přes drážky, pevní dlouhodobé spojení

B 16

		L (a)	SK	ZK	AM1	AM	G	
2-160583	pro upnutí 2 dílů	39 mm	55 kN	3 kN	12 Nm	14,40 Nm	0,07 kg	**22 €** •
2-160584	pro upnutí 3 dílů	51 mm	55 kN	3 kN	12 Nm	14,40 Nm	0,09 kg	**26 €** •
2-160585	pro upnutí 4 dílů	63 mm	55 kN	3 kN	12 Nm	14,40 Nm	0,11 kg	**30 €** •

Upínací čep s nízkou hlavou bez drážky povrchová úprava - černění

minimální vysunutí, NESMÍ být použitý ke spojení stolů a U-Forma úhelníků, vhodný pro hliníkové profily, vhodný pro upnutí přes drážky

B 16

		L (a)	SK	ZK	AM1	AM	G	
2-160524	pro upnutí 2 dílů	36 mm	55 kN	10 kN	2,50 Nm	10 Nm	0,06 kg	**31 €** •
2-160525	pro upnutí 3 dílů	48 mm	55 kN	10 kN	2,50 Nm	10 Nm	0,08 kg	**38 €** •

L: Délka, G: Hmotnost, SK: Smyková síla, AM: Utahovací moment Ocel, AM1: Utahovací moment Hliník, upínací moment závisí na materiálu, ZK: Tahová síla Ocel, ZK1: Tahová síla Hliník

Rychloupínací čep nastavitelný bez drážky povrchová úprava - černění

160571: Rozsah upnutí cca 12-24 mm, 160573: Rozsah upnutí cca 24-36 mm, upínání na zakázku vyrobených laserových výpalků, vhodný pro hliníkové profily, dotahujte hliníkové díly pouze rukou, NESMÍ být použitý ke spojení stolů a U-Forma úhelníků

		L (a)	SK	ZK	AM1	AM	G	
2-160571	pro upnutí 2 dílů	78 mm	55 kN	10 kN	2,50 Nm	10 Nm	0,13 kg	**40 €** •
2-160573	pro upnutí 3 dílů	90 mm	55 kN	10 kN	2,50 Nm	10 Nm	0,15 kg	**48 €** •

Univerzální čep povrchová úprava - černění

160532: Rozsah upnutí cca 22-28 mm, 160533: Rozsah upnutí cca 34-40 mm, NESMÍ být použitý ke spojení stolů a U-Forma úhelníků

		L (a)	SK	ZK	AM1	AM	G	
2-160532	pro upnutí 2 dílů	59 mm	50 kN	10 kN	2,50 Nm	10 Nm	0,11 kg	**37 €** •
2-160533	pro upnutí 3 dílů	71 mm	50 kN	10 kN	2,50 Nm	10 Nm	0,12 kg	**46 €** •

Magnetický upínací čep Hliník

upínání bez nutnosti použití dalších komponent, vhodné pro díly citlivé na otlačení, nebo tam kde není možné vytvořit protilehlou opěrnou plochu

	HK	L (a)	SF	G	
2-160740	0,10 kN	34 mm	12 mm	0,02 kg	**15 €** •
2-160740.1	0,10 kN	46 mm	24 mm	0,03 kg	**17 €** •
2-160740.2	0,10 kN	58 mm	36 mm	0,04 kg	**20 €** •

Distanční kroužek pro magnetický čep povrchová úprava - černění

distanční prvek mezi dvěma upínanými díly

	L (a)	G	
2-160539	12 mm	0,02 kg	**2 €** •

Spojovací čep XL povrchová úprava - černění

pro spojení stolů a U-Forma úhelníků, není vhodný pro hliníkové profily, není vhodný pro upínání přes drážky, pevní dlouhodobé spojení, tvrzené

		L (a)	SK	ZK	AM	G	
2-160563	pro upnutí 2 dílů	38 mm	50 kN	10 kN	86 Nm	0,06 kg	**18 €** •
2-160564	pro upnutí 3 dílů	50 mm	50 kN	10 kN	86 Nm	0,08 kg	**22 €** •

Vymezovací čep povrchová úprava - černění

nenákladně nahradí druhý upínací čep, NESMÍ být použitý ke spojení stolů a U-Forma úhelníků

	L (a)	G	
2-160540	38 mm	0,07 kg	**12 €** •

Více informací a příslušenství k těmto produktům můžete najít online.

www.siegmund.com/
F-bolt16

L: Délka, G: Hmotnost, SK: Smyková síla, AM: Utahovací moment Ocel, AM1: Utahovací moment Hliník, upínací moment závisí na materiálu, ZK: Tahová síla Ocel, SF: Délka stopky, HK: max. přídržná síla

Šroubová svěrka Professional povrchová úprava - černění / nitridovaná
vyměnitelná přítlačná opěrka, Průměr kuličky šroubu 8 mm, Trapézový závit šroubu 12x3 mm, Vertikální rameno je kaleno

BAR N B 16

	SP	B (b)	H (c)	G	
2-160610	2,50 kN	163 mm	200 mm	1,19 kg	**61 €** •

Šroubová svěrka Professional 45°/90° povrchová úprava - černění
vyměnitelná přítlačná opěrka, Průměr kuličky šroubu 8 mm, Trapézový závit šroubu 12x3 mm, plynule otočná 0-360°

B 16

	SP	H (c)	G	
2-160630	2,50 kN	200 mm	0,72 kg	**58 €** •

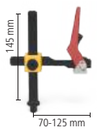

Rychloupínací svěrka Profesional povrchová úprava - černění / nitridovaná
doporučeno pouze pro stoly s plasmanitridací, Vertikální rameno je kaleno

BAR N B 16

	SP	B (b)	H (c)	G	
2-160606	2,50 kN	132 mm	150 mm	1,20 kg	**83 €** •

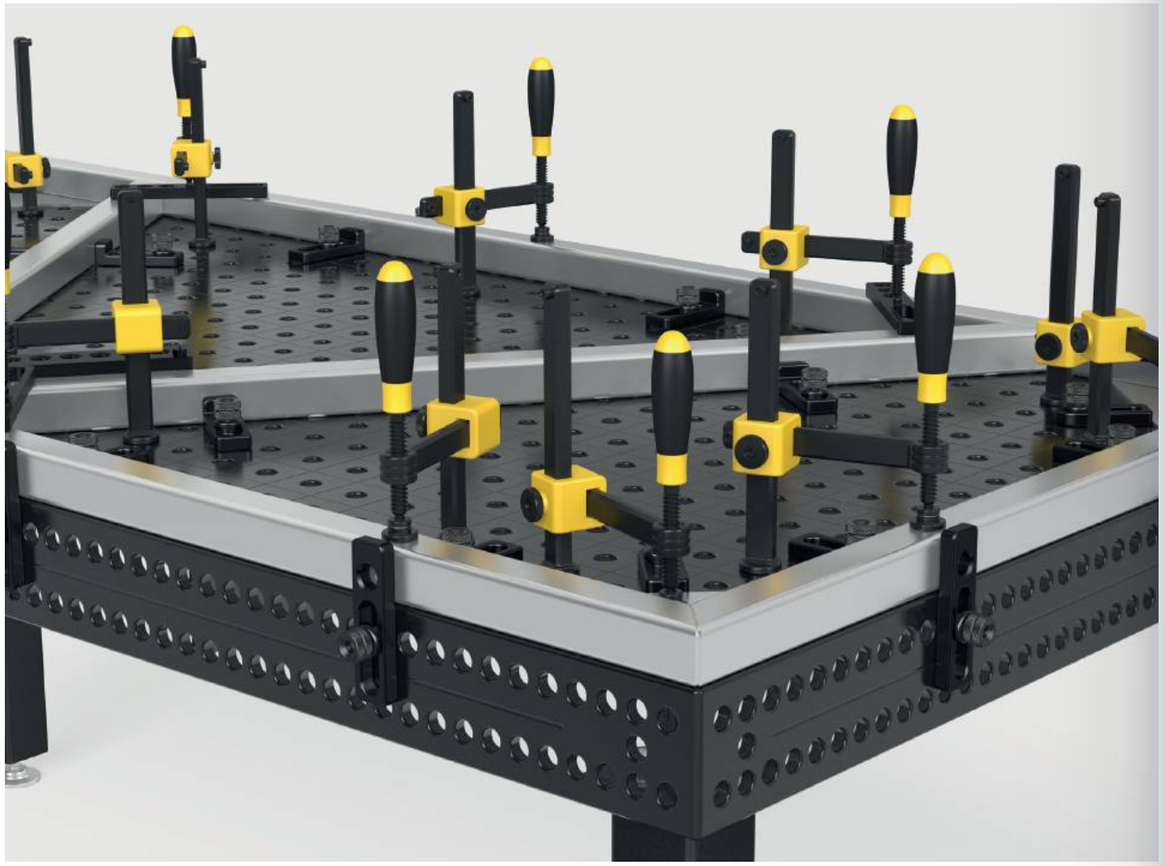

Více informací a příslušenství k těmto produktům můžete najít online.

www.siegmund.com/
F-clamp16

Trubková svěrka nitridovaná NEW
vyměnitelná přítlačná opěrka, Průměr kuličky šroubu 8 mm, Trapézový závit šroubu 12x3 mm, upevnění pomocí seřizovacího kroužku, Kompaktní konstrukce s minimálním interferenčním obrysem, Cenově výhodná alternativa ke konvenčním svěrkám

BAR N 16

	SP	B (b)	H (c)	G	
2-160626.N	1,50 kN	100 mm	285 mm	0,50 kg	**29 €** •

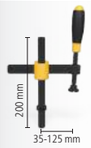

Šroubová svěrka s trubkou povrchová úprava - černění
vyměnitelná přítlačná opěrka, Průměr kuličky šroubu 8 mm, Trapézový závit šroubu 12x3 mm, vhodná pro jednoduché aplikace, upevnění pomocí seřizovacího kroužku

B 16

	SP	B (b)	H (c)	G	
2-160601	1,50 kN	163 mm	200 mm	0,95 kg	**61 €** •

Upínka trubek Univerzální povrchová úprava - černění
vyměnitelná přítlačná opěrka, Průměr kuličky šroubu 8 mm, Trapézový závit šroubu 12x3 mm, upínání v úhlu +/- 42°, upevnění pomocí seřizovacího kroužku

B 16

	SP	B (b)	H (c)	G	
2-160604	0,60 kN	165 mm	150 mm	0,70 kg	**62 €** •

Šroubová svěrka Basic povrchová úprava - černění / nitridovaná
vyměnitelná přítlačná opěrka, Průměr kuličky šroubu 8 mm, Trapézový závit šroubu 12x3 mm, Vertikální rameno je kaleno

BAR N B 16

	SP	B (b)	H (c)	G	
2-160620	2,50 kN	128 mm	200 mm	0,95 kg	**34 €** •

Krátký šroub s pouzdrem a prizmou povrchová úprava - černění
trapézový závit 12x3 mm, použitelné v každém systémovém otvoru

B 16

	H (c)	G	
2-160666	75 mm	0,08 kg	**24 €** •

Pouzdro se závitem povrchová úprava - černění
trapézový závit 12x3 mm, použitelné v každém systémovém otvoru

B 16

	H (c)	Ø	G	
2-160618	10 mm	19 mm	0,01 kg	**13 €** •

B: Šířka, H: Výška, G: Hmotnost, SP: max. upínací síla, Ø: Průměr

Přítlačná opěrka pro šroubovou svěrku
pro šroub s kulovým koncem o průměru 8 mm, kompatibilní s otvory a svěrkami 16 mm

		H (c)	Ø	G	
2-160656	16 B	14 mm	25 mm	0,03 kg	**9 €** •
2-160656.E	16 E	14 mm	25 mm	0,03 kg	**13 €** •
2-160656.PA	16 PA	14 mm	25 mm	0,01 kg	**9 €** •

Kulová přítlačná opěrka pro šroubovou svěrku
pro šroub s kulovým koncem o průměru 8 mm, vhodné pouze pro svěrky, pro upnutí v rozích nebo drážkách

		H (c)	Ø	G	
2-160660	16 B	13 mm	20 mm	0,02 kg	**9 €** •
2-160660.E	16 E	13 mm	20 mm	0,02 kg	**13 €** •
2-160660.PA	16 PA	13 mm	20 mm	0,01 kg	**10 €** •

Kulová přítlačná opěrka pro šroubovou svěrku povrchová úprava - černění
kompatibilní s otvory a svěrkami 16 mm, pro speciální aplikace

B 16

	H (c)	Ø	G	
2-160661	25 mm	25 mm	0,07 kg	**15 €** •

Duo Prizma Ø 25
pro šroub s kulovým koncem o průměru 8 mm, vhodné pouze pro svěrky

		H (c)	Ø	G	
2-160650	16 B	19 mm	25 mm	0,04 kg	**13 €** •
2-160650.A	16 AL	19 mm	25 mm	0,02 kg	**15 €** •
2-160650.PA	16 PA	19 mm	25 mm	0,01 kg	**13 €** •

Rychloupínací zařízení 100
Délka upínacího ramene 100 mm, Rozsah upnutí 0-100 mm, Montáž do Systémových otvorů

16

	L (a)	B (b)	H (c)	G	
2-160706	340 mm	30 mm	150 mm	0,70 kg	**64 €** •

Rychloupínací zařízení 160
Délka upínacího ramene 160 mm, Rozsah upnutí 0-140 mm, Montáž do Systémových otvorů

16

	L (a)	B (b)	H (c)	G	
2-160707	360 mm	30 mm	150 mm	0,90 kg	**64 €** •

Vertikální upínka 1800 s adaptérem
Adapter CS160715.4, pro systémové otvory 16 mm

16

	SP	G	Speciální nabídka
4-CS160790	1,80 kN	0,79 kg	**48 €** •
			Místo 52 €

Horizontální upínka 1800 s adaptérem
Adapter CS160715.4, pro systémové otvory 16 mm

16

	SP	G	Speciální nabídka
4-CS160794	1,80 kN	0,79 kg	**46 €** •
			Místo 49 €

Přímá rychloupínka 2500 s adaptérem
Adapter CS160715.4, pro systémové otvory 16 mm

16

	SP	G	Speciální nabídka
4-CS160792	2,50 kN	0,87 kg	**59 €** •
			Místo 63 €

Přímá rychloupínka 4000 s adaptérem
Adapter CS160715.4, pro systémové otvory 16 mm

16

	SP	G	Speciální nabídka
4-CS160793	4 kN	1,36 kg	**74 €** •
			Místo 79 €

Upínací čelisti

Upínací čelist 2-12 / 18-32
Hliník, CS160212: Rozsah upnutí 2-12 mm, CS161832: Rozsah upnutí 18-32 mm, pro upevnění: Čep 160532 (není součástí dodávky)

AL 16

		L (a)	B (b)	H (c)	G	
2-CS160212	2-12	103 mm	30 mm	20 mm	0,06 kg	**12 €** •
2-CS161832	18-32	103 mm	30 mm	35 mm	0,06 kg	**12 €** •

Soubor Upínací čelist
Rozsah dodávky: 4x Upínací čelist 2-12 CS160212, 4x Upínací čelist 18-32 CS161832, 4x Čep 160532

16

	G	Speciální nabídka
2-CS160212.Set	0,92 kg	**169 €** •
		Místo 244 €

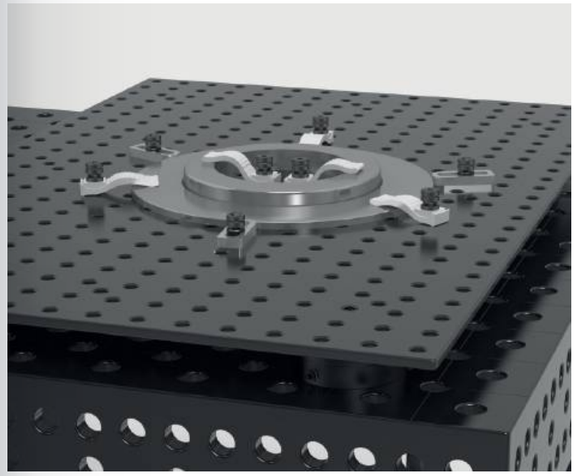

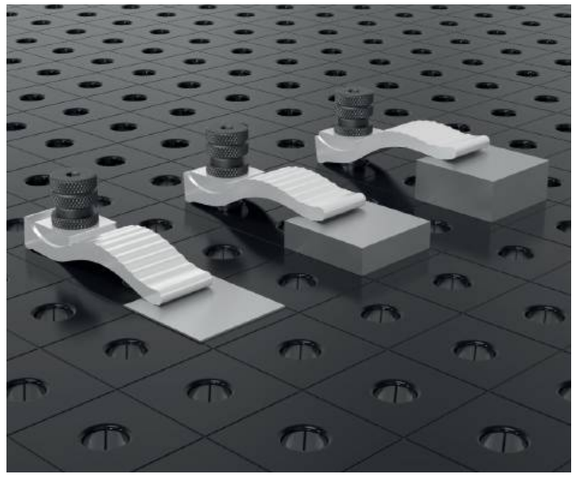

H: Výška, G: Hmotnost, Ø: Průměr, L: Délka, B: Šířka, SP: max. upínací síla

Vario Prizma Ø 50 90°/120° se šroubovatelným čepem
Závit M10 například pro nástavec prizmy číslo 160649, pro kruhové a čtyřhranné trubky do Ø 80 mm

		H (c)	Ø	G	
2-160645.1.N	16 N BAR	20 mm	50 mm	0,21 kg	**38 €** •
2-160645.1.A	16 AL	20 mm	50 mm	0,07 kg	**52 €** •
2-160645.1.PA	16 PA	20 mm	50 mm	0,03 kg	**49 €** •

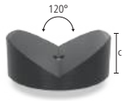

Prizma Ø 80 120° se šroubovatelným čepem
Závit M10 například pro nástavec prizmy číslo 160649, pro trubky do Ø 120 mm

		H (c)	Ø	G	
2-160652.1	16 B	30 mm	80 mm	0,77 kg	**43 €** •
2-160652.1.A	16 AL	30 mm	80 mm	0,26 kg	**64 €** •
2-160652.1.PA	16 PA	30 mm	80 mm	0,12 kg	**64 €** •

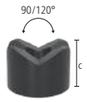

Vario Prizma Ø 50 90°/120° bez čepu povrchová úprava - černění
Prizma může upevněna pomocí čepu, pro kruhové a čtyřhranné trubky do Ø 80 mm

B 16

	H (c)	Ø	G	
2-160641	35 mm	50 mm	0,39 kg	**39 €** •

Upínací kužel povrchová úprava - černění
k uchycení kulatých a hranatých trubek do Ø 45 mm, upnutí pomocí čepů

B 16

	H (c)	Ø	G	
2-160670	40 mm	45 mm	0,26 kg	**16 €** •

Šroubová podložka Ø 50 povrchová úprava - černění
nastavení výšky v rozsahu 55-75 mm, možno kombinovat se sadou podpěr 160821 a nástavci prizem

B 16

	H (c)	Ø	G	
2-160822	55-75 mm	50 mm	0,71 kg	**35 €** •

Výškově nastavitelná podpěra s milimetrovou stupnicí povrchová úprava - černění
včetně Stavěcí šroub, nastavitelná výška mezi 20-105 mm, speciální šroub pro spojení s prizmami

100 B 16

	H (c)	Ø	G	
2-160824	125 mm	40 mm	0,33 kg	**44 €** •

Sada podložek 7-mi dílná povrchová úprava - černění
kompenzace výškového rozdílu 1-60 mm, se závitem M10

B 16

	H (c)	Ø	G	
2-160821	65 mm	25 mm	0,17 kg	**40 €** •

Polohovací čep povrchová úprava - černění
variabilní podpěrná plocha, se závitem M10

B 16

	H (c)	Ø	G	
2-160821.1	65 mm	25 mm	0,09 kg	**20 €** •

Sada vymezovacích podložek
odstupňovaných po: 1 / 2 / 3 / 5 / 10 / 20 mm

16

	Ø	G	
2-160821.2	25 mm	0,08 kg	**20 €** •

Nástavec prizmy povrchová úprava - černění
kompatibilní s prizmami, sadou podpěr 160821 a šroubovou podložkou 160822

B 16

	L (a)	Ø	G	
2-160649.1	50 mm	16 mm	0,08 kg	**18 €** •
2-160649.2	100 mm	16 mm	0,15 kg	**23 €** •

Čep prizmy se závitem povrchová úprava - černění
k montáži prizem do systémových otvorů

B 16

	L (a)	Ø	G	
2-160649	10 mm	16 mm	0,02 kg	**7 €** •

Speciální šroub
pro prizmy Systém 16

16

	L (a)	Ø	G	
2-160649.0	10 mm	16 mm	0,02 kg	**7 €** •

Více informací a příslušenství k těmto produktům můžete najít online.

www.siegmund.com/
F-prism16

H: Výška, G: Hmotnost, Ø: Průměr, L: Délka

Vozík na nářadí práškově lakovaná
Max. celková hmotnost 240 kg

16

	L (a)	B (b)	H (c)	G	
2-160910	555 mm	560 mm	680 mm	30 kg	**588 €** •

Panel na nářadí práškově lakovaná
montáž na svařovací stůl univerzálním čepem 160532 nebo vruty na stěnu

16

	L (a)	B (b)	H (c)	G	
2-160912	500 mm	50 mm	500 mm	7,40 kg	**237 €** •

Ochranná zástěna
montáž pomocí 2 čepů (16: 000520, 22: 002822, 28: 280511), zástěna není odolná proti poškrábání, barevné lakování dle požadavků zákazníka je možné za příplatek

16 22 28

	L (a)	B (b)	H (c)	G	
2-280980	1600 mm	50 mm	800 mm	23 kg	**194 €** •

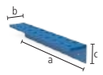

Modul pro držák nářadí s krytkami práškově lakovaná
pro Šroubové svěrky / Prizmy / Čepy, zadní panel není součástí dodávky

16

	L (a)	B (b)	H (c)	Ø	G	
2-160930	500 mm	80 mm	90 mm	16 mm	1,90 kg	**69 €** •

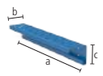

Modul pro držák nářadí bez krytek práškově lakovaná
pro Prizmy / Čepy, zadní panel není součástí dodávky

16

	L (a)	B (b)	H (c)	Ø	G	
2-160931	500 mm	80 mm	90 mm	16 mm	1,60 kg	**49 €** •

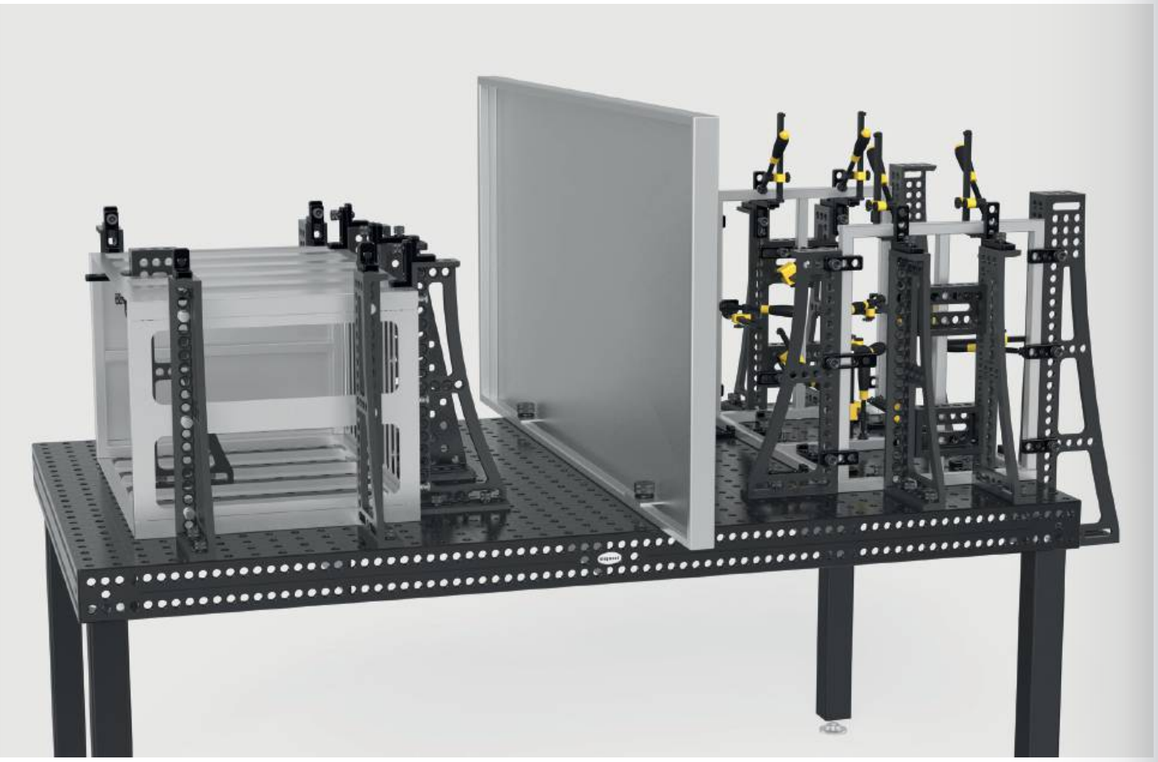

Čep pro zavěšení dílů povrchová úprava - černění
10 ks v balení

B 16

	L (a)	Ø	G	
2-160936.10	22 mm	16 mm	0,01 kg	**14 €** •

Šestihranný klíč Zázemí 4
žlutý

16

	G	
2-160852	0,06 kg	**12 €** •

Kartáč Ø 17 s ochrannou krytkou
na čištění otvorů

16

	Ø	G	
2-160820	17 mm	0,05 kg	**16 €** •

Kartáč Ø 17 bez rukojeťi / 10 ks v balení
na čištění otvorů

16

	Ø	G	
2-160820.10	17 mm	0,05 kg	**59 €** •

Držák hořáku povrchová úprava - černění
lze umístit do otvoru

B 16

	H (c)	G	
2-160920	200 mm	0,27 kg	**22 €** •

Uzemnění Komfort
zaručuje 100% kontakt se svařovacím stolem, Montáž do Systémových otvorů, Zatížení až do 500 ampér, Průřez kabelu 70-95 mm²

16 22 28

	G	
2-000810	0,66 kg	**46 €** •

Zvedací oko
pro bezpečnou přepravu svařovacích stolů a U-profilů Siegmund, Pro upevnění: Systém 16: 4x 160511, Nosnost: 1500 kg (axiální zatížení)

16

	L (a)	B (b)	H (c)	G	
2-160836	141 mm	141 mm	120 mm	3,10 kg	**60 €** •

Více informací a příslušenství k těmto produktům můžete najít online.

www.siegmund.com/
F-accessories16

L: Délka, B: Šířka, H: Výška, G: Hmotnost, Ø: Průměr

Basic

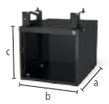

ST Box uzamykatelný pro Basic
práškově lakovaná, Úložný prostor na vašem svařovacím stole, 360 mm pro zásuvky, uzamykatelný, včetně dvou klíčů

16

	L (a)	B (b)	H (c)	TF	G	
2-161990	630 mm	485 mm	430 mm	100 kg	28,50 kg	**351 €** •

Soubor ST Box uzamykatelný pro Basic včetně 2 zásuvek
včetně zásuvky (2x 004230), práškově lakovaná, Úložný prostor na vašem svařovacím stole, uzamykatelný, včetně dvou klíčů, dodáváno předem smontované, délka výsuvu zásuvky 500 mm

16

	L (a)	B (b)	H (c)	TF	G	Speciální nabídka
2-161990.1	630 mm	485 mm	430 mm	100 kg	42,50 kg	**498 €** •
						Místo 504 €

Soubor ST Box uzamykatelný pro Basic včetně 3 zásuvek
včetně zásuvky (1x 004220, 1x 004225, 1x 004230), práškově lakovaná, Úložný prostor na vašem svařovacím stole, uzamykatelný, včetně dvou klíčů, dodáváno předem smontované, délka výsuvu zásuvky 500 mm

16

	L (a)	B (b)	H (c)	TF	G	Speciální nabídka
2-161990.2	630 mm	485 mm	430 mm	100 kg	47,50 kg	**546 €** •
						Místo 560 €

Professional 750 / Extreme 8.7

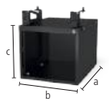

ST Box uzamykatelný
práškově lakovaná, Úložný prostor na vašem svařovacím stole, 360 mm pro zásuvky, Stůl o rozměru 1000x500 mm není kompatibilní, uzamykatelný, včetně dvou klíčů

16

	L (a)	B (b)	H (c)	TF	G	
2-160990	630 mm	485 mm	430 mm	100 kg	28,50 kg	**351 €** •

Soubor ST Box uzamykatelný včetně 2 zásuvek
včetně zásuvky (2x 004230), práškově lakovaná, Úložný prostor na vašem svařovacím stole, Stůl o rozměru 1000x500 mm není kompatibilní, uzamykatelný, včetně dvou klíčů, dodáváno předem smontované, délka výsuvu zásuvky 500 mm

16

	L (a)	B (b)	H (c)	TF	G	Speciální nabídka
2-160990.1	630 mm	485 mm	430 mm	100 kg	42,50 kg	**498 €** •
						Místo 504 €

Soubor ST Box uzamykatelný včetně 3 zásuvek
včetně zásuvky (1x 004220, 1x 004225, 1x 004230), práškově lakovaná, Úložný prostor na vašem svařovacím stole, Stůl o rozměru 1000x500 mm není kompatibilní, uzamykatelný, včetně dvou klíčů, dodáváno předem smontované, délka výsuvu zásuvky 500 mm

16

	L (a)	B (b)	H (c)	TF	G	Speciální nabídka
2-160990.2	630 mm	485 mm	430 mm	100 kg	47,50 kg	**546 €** •
						Místo 560 €

Více informací a příslušenství k těmto produktům můžete najít online.

www.siegmund.com/
F-stbox

Extreme 8.7 PLUS

ST Box uzamykatelný pro stůl PLUS
práškově lakovaná, Úložný prostor na vašem svařovacím stole, 360 mm pro zásuvky, uzamykatelný, včetně dvou klíčů

16

	L (a)	B (b)	H (c)	TF	G	
2-162990	630 mm	485 mm	430 mm	100 kg	28 kg	**351 €** •

Soubor ST Box uzamykatelný pro stůl PLUS včetně 2 zásuvek
včetně zásuvky (2x 004230), práškově lakovaná, Úložný prostor na vašem svařovacím stole, uzamykatelný, včetně dvou klíčů, dodáváno předem smontované, délka výsuvu zásuvky 500 mm

16

	L (a)	B (b)	H (c)	TF	G	Speciální nabídka
2-162990.1	630 mm	485 mm	430 mm	100 kg	42 kg	**498 €** •
						Místo 504 €

Soubor ST Box uzamykatelný pro stůl PLUS včetně 3 zásuvek
včetně zásuvky (1x 004220, 1x 004225, 1x 004230), práškově lakovaná, Úložný prostor na vašem svařovacím stole, uzamykatelný, včetně dvou klíčů, dodáváno předem smontované, délka výsuvu zásuvky 500 mm

16

	L (a)	B (b)	H (c)	TF	G	Speciální nabídka
2-162990.2	630 mm	485 mm	430 mm	100 kg	47 kg	**546 €** •
						Místo 560 €

Konfigurace

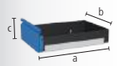

Zásuvka s pojezdem
práškově lakovaná, dovybavení možné kdykoliv, pro Sub Table Box, pro Workstation 0806 / 1208 / 1212 s bočními stěnami

16 22 28

	L (a)	B (b)	H (c)	TF	G	
2-004220	590 mm	400 mm	60 mm	50 kg	5,50 kg	**63 €** •
2-004225	590 mm	400 mm	120 mm	50 kg	6,50 kg	**70 €** •
2-004230	590 mm	400 mm	180 mm	50 kg	7 kg	**77 €** •
2-004235	590 mm	400 mm	240 mm	50 kg	7,50 kg	**84 €** •

L: Délka, B: Šířka, H: Výška, G: Hmotnost, TF: Nosnost

Svěráku 100

Svěrák Siegmund 100
Upevnění pod úhlem 45° nebo 90°, Šířka čelisti 100 mm, Otevírací zdvih 100 mm, Montáž Svařovací stůl: Systém 16: 2x 160511, Systém 22: 2x 160513 + 2x 000541, Systém 28: 2x 160511 + 2x 000545

16 22 28

	SP	G	
2-004310	20 kN	9,50 kg	**206 €** •

Sada krytů čelistí svěráků 100 vč. tašky
Rozsah dodávky: 2x Vlákno, 2x Guma, 2x Hliník neutrální, 2x Hliníkové prizmy

16 22 28

	G	
2-004315	0,70 kg	**49 €** •

Soubor Svěrák Siegmund 100 Systém 16
Upevnění pod úhlem 45° nebo 90°, Šířka čelisti 100 mm, Otevírací zdvih 100 mm, Rozsah dodávky: 1x Svěráku 004310, 2x Čep 160511, 1x Sada krytů čelistí svěráků 004315

16

	SP	G	
2-164310	20 kN	10,36 kg	**304 €** •

Svěráku 125

Svěrák Siegmund 125
Upevnění pod úhlem 45° nebo 90°, Šířka čelisti 125 mm, Otevírací zdvih 125 mm, Montáž: Systém 16: 2x 160511 + 2x 000546, Systém 22: 2x 220513 + 2x 000544, Systém 28: 2x 280511

16 22 28

	SP	G	
2-004320	30 kN	17,50 kg	**242 €** •

Sada krytů čelistí svěráků 125 vč. tašky
Rozsah dodávky: 2x Vlákno, 2x Guma, 2x Hliník neutrální, 2x Hliníkové prizmy

16 22 28

	G	
2-004325	0,85 kg	**54 €** •

Soubor Svěrák Siegmund 125 Systém 16
Upevnění pod úhlem 45° nebo 90°, Šířka čelisti 125 mm, Otevírací zdvih 125 mm, Rozsah dodávky: 1x Svěráku 004320, 2x Čep 160511, 2x Redukční pouzdro 000546, 1x Sada krytů čelistí svěráků 004325

16

	SP	G	
2-164320	30 kN	18,65 kg	**368 €** •

Více informací a příslušenství k těmto produktům můžete najít online.

www.siegmund.com/
F-benchvice

Svěráku 150

Svěrák Siegmund 150
Upevnění pod úhlem 45° nebo 90°, Šířka čelisti 150 mm, Otevírací zdvih 150 mm, Montáž: Systém 16: 2x 160511 + 2x 000546, Systém 22: 2x 220513 + 2x 000544, Systém 28: 2x 280511

16 22 28

	SP	G	
2-004330	40 kN	24 kg	**314 €** •

Sada krytů čelistí svěráků 150 vč. tašky
Rozsah dodávky: 2x Vlákno, 2x Guma, 2x Hliník neutrální, 2x Hliníkové prizmy

16 22 28

	G	
2-004335	1 kg	**61 €** •

Soubor Svěrák Siegmund 150 Systém 16
Upevnění pod úhlem 45° nebo 90°, Šířka čelisti 150 mm, Otevírací zdvih 150 mm, Rozsah dodávky: 1x Svěráku 004330, 2x Čep 160511, 2x Redukční pouzdro 000546, 1x Sada krytů čelistí svěráků 004335

16

	SP	G	
2-164330	40 kN	25,30 kg	**442 €** •

Kryty čelistí svěráku

Základní tělo krytů čelistí svěráku tvoří masivní hliníkové profily. Integrované magnety v profilech spolehlivě drží kryty na svěráku a umožňují rychlou a snadnou výměnu v závislosti na obrobku nebo kroku zpracování. Přes velmi vysokou magnetickou sílu nejsou obrobky zmagnetizovány. Kryty čelistí svěráku jsou úhlově a paralelně navrženy tak, aby se zachovala vysoká přesnost svěráku Siegmund.

Sada krytů čelistí svěráků

2x Vlákno: vhodné pro jemně frézované, jemně hoblované, broušené nebo leštěné povrchy, 2x Guma: vhodné pro dřevěné a plastové díly, 2x Hliník neutrální: bezpečné upnutí hrubě až středně přesně opracovaných obrobků díky drážkám, 2x Hliníkové prizmy: Upínání kulatých nebo oválných obrobků pomocí prizem

G: Hmotnost, SP: max. upínací síla

Rovnací a upínací nástroj Systém 16
tlaková síla 2,5 tuny, celkový zdvih 60 mm, pracovní síla 330 N, Zdvih na zdvih čerpadla 4,6 mm, S přepouštěcím ventilem, fixace vždy vyžadována na dvou místech

16

	G	
2-160780	6,50 kg	**1.073 €** •

Speciální úhelník Systém 16
jako prodloužení a svislá fixace nástroje

16

	L (a)	B (b)	H (c)	G	
2-160702	195 mm	60 mm	60 mm	1,41 kg	**53 €** •

Přítlačný díl
000701.AL: doporučeno pro černou ocel, 000701.PA: doporučeno pro aplikace s nerezovou ocelí

		H (c)	Ø	G	
2-000701.AL	28 22 16 AL	15 mm	55 mm	0,08 kg	**22 €** •
2-000701.PA	28 22 16 PA	15 mm	55 mm	0,03 kg	**18 €** •

Stamp 90° s prodlužovací trubkou
pro lisování v rozích bez poškození svarového švu

16 22 28

	L (a)	B (b)	H (c)	G	
2-000706	168 mm	50 mm	50 mm	0,82 kg	**94 €** •

Adaptér na trubky POM-C
pro rovnání trubek, pro trubky Ø 21,4 mm: 000703.1, pro trubky Ø 26,9 mm: 000703.4, pro trubky Ø 33,7 mm: 000703.2, pro trubky Ø 42,4 mm: 000703.3, pro trubky Ø 48,3 mm: 000703.5

16 22 28

	L (a)	Ø	G	
2-000703.1	35 mm	55 mm	0,08 kg	**21 €** •
2-000703.4	35 mm	55 mm	0,08 kg	**21 €** •
2-000703.2	35 mm	55 mm	0,08 kg	**21 €** •
2-000703.3	35 mm	55 mm	0,07 kg	**21 €** •
2-000703.5	35 mm	55 mm	0,06 kg	**21 €** •

Koncovka pro ohýbání trubek POM-C
pro ohýbání a rovnání trubek, pro trubky Ø 21,4 mm: 000704.1, pro trubky Ø 26,9 mm: 000704.4, pro trubky Ø 33,7 mm: 000704.2, pro trubky Ø 42,4 mm: 000704.3, pro trubky Ø 48,3 mm: 000704.5

16 22 28

	L (a)	B (b)	H (c)	G	
2-000704.1	120 mm	35 mm	60 mm	0,25 kg	**38 €** •
2-000704.4	120 mm	35 mm	60 mm	0,26 kg	**38 €** •
2-000704.2	120 mm	35 mm	60 mm	0,25 kg	**38 €** •
2-000704.3	120 mm	35 mm	60 mm	0,23 kg	**38 €** •
2-000704.5	120 mm	35 mm	60 mm	0,21 kg	**38 €** •

Více informací a příslušenství k těmto produktům můžete najít online.

www.siegmund.com/
F-tablepress

Protikus POM-C
Pro upevnění je nutná zásuvka, upevněno čepem 160515 / 220515 / 280513 (není součástí dodávky), pro trubky Ø 21,4 mm: 000705.1, pro trubky Ø 26,9 mm: 000705.4, pro trubky Ø 33,7 mm: 000705.2, pro trubky Ø 42,4 mm: 000705.3, pro trubky Ø 48,3 mm: 000705.5

16 22 28

	L (a)	B (b)	H (c)	G	
2-000705.1	60 mm	114 mm	55 mm	0,37 kg	**49 €** •
2-000705.4	60 mm	111 mm	55 mm	0,35 kg	**48 €** •
2-000705.2	60 mm	102 mm	55 mm	0,31 kg	**47 €** •
2-000705.3	60 mm	93 mm	55 mm	0,27 kg	**44 €** •
2-000705.5	60 mm	93 mm	55 mm	0,26 kg	**42 €** •

Zásuvka
pro otočné upevnění protikusu v otvorech, pro upevnění: 160515

16

	L (a)	Ø	G	
2-160701	48 mm	40 mm	0,26 kg	**17 €** •

Doporučení produktu

Soubor Basic
Obsaženo v souboru: 1x 000701.PA, 1x 000701.AL, 1x 160702

16

	G	Speciální nabídka
2-160783	1,52 kg	**75 €** •
		Místo 93 €

Sada na rovnání trubek pro Ø 21,4
Obsaženo v souboru: 1x 000703.1, 1x 000704.1, 2x 000705.1, 2x 160701, upevněno čepem 160515 (není součástí dodávky)

16

	G	Speciální nabídka
2-160782.1	1,59 kg	**154 €** •
		Místo 191 €

Sada na rovnání trubek pro Ø 26,9
Obsaženo v souboru: 1x 000703.4, 1x 000704.4, 2x 000705.4, 2x 160701, upevněno čepem 160515 (není součástí dodávky)

16

	G	Speciální nabídka
2-160782.4	1,56 kg	**151 €** •
		Místo 189 €

Sada na rovnání trubek pro Ø 33,7
Obsaženo v souboru: 1x 000703.2, 1x 000704.2, 2x 000705.2, 2x 160701, upevněno čepem 160515 (není součástí dodávky)

16

	G	Speciální nabídka
2-160782.2	1,47 kg	**150 €** •
		Místo 187 €

Sada na rovnání trubek pro Ø 42,4
Obsaženo v souboru: 1x 000703.3, 1x 000704.3, 2x 000705.3, 2x 160701, upevněno čepem 160515 (není součástí dodávky)

16

	G	Speciální nabídka
2-160782.3	1,36 kg	**145 €** •
		Místo 181 €

Sada na rovnání trubek pro Ø 48,3
Obsaženo v souboru: 1x 000703.5, 1x 000704.5, 2x 000705.5, 2x 160701, upevněno čepem 160515 (není součástí dodávky)

16

	G	Speciální nabídka
2-160782.5	1,31 kg	**141 €** •
		Místo 177 €

G: Hmotnost, L: Délka, B: Šířka, H: Výška, Ø: Průměr

MEZISYSTÉMOVÉ ŘEŠENÍ

Náš modulární systém Siegmund je založen na třech různých velikostech otvorů. Velikost otvoru definuje systém. Všechny nástrojové díly a sady lze použít na všech sériích stolů v rámci jednoho systému. Pokud chcete pracovat napříč systémy, nabízíme také širokou škálu spojovacích prvků.

Magnetická upínací technika

Duo magnetický upínací blok 5 / 7 / 10
000780: Upínací síla 5 kN, Upínací plocha (s1) 120x57 mm / (s2) 136x64 mm, 000781: Upínací síla 7 kN, Upínací plocha (s1) 156x57 mm / (s2) 172x64 mm, 000782: Upínací síla 10 kN, Upínací plocha (s1) 162x76 mm / (s2) 178x87 mm

16 22 28

	L (a)	B (b)	H (c)	G	
2-000780	143 mm	64 mm	71 mm	3,90 kg	**276 €** •
2-000781	178 mm	64 mm	71 mm	4,90 kg	**345 €** •
2-000782	184 mm	87 mm	88 mm	8,80 kg	**457 €** •

Speciální nabídka Duo magnetický upínací blok 5
Upínací plocha (s1): 120x57 mm, Upínací plocha (s2): 136x64 mm, Rozsah dodávky: 2x Duo magnetický upínací blok + 1x Šestihranný klíč

16 22 28

	L (a)	B (b)	H (c)	G	Speciální nabídka
2-000780.Set	143 mm	64 mm	71 mm	7,80 kg	**495 €** •
					Místo 552 €

Speciální nabídka Duo magnetický upínací blok 7
Upínací plocha (s1): 156x57 mm, Upínací plocha (s2): 172x64 mm, Rozsah dodávky: 2x Duo magnetický upínací blok + 1x Šestihranný klíč

16 22 28

	L (a)	B (b)	H (c)	G	Speciální nabídka
2-000781.Set	178 mm	64 mm	71 mm	9,80 kg	**620 €** •
					Místo 689 €

Speciální nabídka Duo magnetický upínací blok 10
Upínací plocha (s1): 162x76 mm, Upínací plocha (s2): 178x87 mm, Rozsah dodávky: 2x Duo magnetický upínací blok + 1x Šestihranný klíč

16 22 28

	L (a)	B (b)	H (c)	G	Speciální nabídka
2-000782.Set	184 mm	87 mm	88 mm	17,60 kg	**821 €** •
					Místo 914 €

Více informací a příslušenství k těmto produktům můžete najít online.
www.siegmund.com/F-magnetic

Spojovací prvky

Víceúčelový kuličkový rychloupínací čep pro upnutí 2 dílů povrchová úprava - černění
pro montáž komponent z větších systémů na systémy menší, NESMÍ být použitý ke spojení stolů a U-Forma úhelníků

B 16 28

		L (a)	Ø	SK	ZK	AM	G	
2-000520	28 -> 16	75 mm	40 mm	55 kN	10 kN	10 Nm	0,32 kg	**52 €** •
2-002822	28 -> 22	88 mm	40 mm	130 kN	15 kN	15 Nm	0,45 kg	**52 €** •
2-002216	22 -> 16	71 mm	35 mm	55 kN	10 kN	10 Nm	0,28 kg	**48 €** •

Spojovací čep povrchová úprava - černění
ke spojení stolů rozdílných systémů, ke spojení komponentů různých systémů přes systémové otvory, není vhodný pro hliníkové profily

B 16 28

		L (a)	Ø	SK	ZK	AM	G	
2-000562	28 <-> 16	34 mm	32 mm	50 kN	4 kN	15 Nm	0,12 kg	**24 €** •
2-028022	28 <-> 22	36 mm	32 mm	120 kN	6 kN	15 Nm	0,11 kg	**24 €** •
2-022016	22 <-> 16	27 mm	27 mm	20 kN	4 kN	15 Nm	0,06 kg	**22 €** •

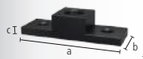

Upínací adaptér povrchová úprava - černění
mezisystémové upnutí svěrek, pro upnutí komponent většího systému k dílům systému menšího, montáž pomocí čepů

B 16 28

		L (a)	B (b)	H (c)	G	
2-000570	28 -> 16	150 mm	50 mm	35 mm	0,94 kg	**45 €** •

Upínací adaptér nitridovaná
mezisystémové upnutí svěrek, pro upnutí komponent většího systému k dílům systému menšího, montáž pomocí čepů

BAR N 22 28

		L (a)	B (b)	H (c)	G	
2-000571.N	28 -> 22	150 mm	50 mm	35 mm	1,09 kg	**45 €** •
2-000572.N	22 -> 16	150 mm	50 mm	25 mm	0,83 kg	**45 €** •

Redukční pouzdro (malé až velké) povrchová úprava - černění
pro montáž komponent z malých systémů na systémy větší, není vhodný pro upínání přes drážky

B 16 28

		L (a)	Ø	G	
2-000545	16 -> 28	24 mm	32 mm	0,05 kg	**14 €** •

Redukční pouzdro (malé až velké) povrchová úprava - černění
nutný dlouhý upínací čep, pro montáž komponent z malých systémů na systémy větší, není vhodný pro upínání přes drážky

B 16 22

		L (a)	Ø	G	
2-000541	16 -> 22	24 mm	27 mm	0,04 kg	**14 €** •
2-000543	22 -> 28	36 mm	32 mm	0,08 kg	**14 €** •

Redukční pouzdro (velké až malé) povrchová úprava - černění
pro upnutí komponent většího systému k dílům systému menšího, upevnění zevnitř dílu, vhodný pro upnutí přes drážky

B 16 28

		L (a)	Ø	G	
2-000546	28 -> 16	29 mm	36 mm	0,07 kg	**14 €** •

Redukční pouzdro (velké až malé) povrchová úprava - černění
nutný dlouhý upínací čep, pro upnutí komponent většího systému k dílům systému menšího, upevnění zevnitř dílu, vhodný pro upnutí přes drážky

B 22 28

		L (a)	Ø	G	
2-000544	28 -> 22	35 mm	36 mm	0,10 kg	**14 €** •
2-000542	22 -> 16	23 mm	31 mm	0,05 kg	**14 €** •

Adaptérové pouzdro povrchová úprava - černění
upevnění komponent ve větším systému, není vhodné k upnutí pomocí upínacích čepů

B 16 28

		L (a)	Ø	G	
2-000547	16 -> 28	40 mm	30 mm	0,12 kg	**15 €** •
2-000549	22 -> 28	25 mm	30 mm	0,04 kg	**15 €** •
2-000548	16 -> 22	18 mm	24 mm	0,02 kg	**15 €** •

Více informací a příslušenství k těmto produktům můžete najít online.
www.siegmund.com/F-connecting

L: Délka, B: Šířka, H: Výška, G: Hmotnost, Ø: Průměr, SK: Smyková síla, AM: Utahovací moment Ocel, upínací moment závisí na materiálu, ZK: Tahová síla Ocel

Příruby

Upínací deska 150 lbs s upevňovacím čepem nitridovaná
Upínací deska pro příruby, ANSI / ASME B 16,5 150 lbs, od 1/2" do 8", Rozsah dodávky: 2x 280255, 2x 280256, 2x 280257, vyžadováno pro systém 16: 000562/000520/000546, vyžadováno pro systém 22: 028022/002822/000544

BAR N 16 22 28

	L (a)	B (b)	MS (d)	G	
2-280250.P	350 mm	250 mm	25 mm	14 kg	**575 €** •

Upínací deska 300 lbs s upevňovacím čepem nitridovaná
Upínací deska pro příruby, ANSI / ASME B 16,5 300 lbs, od 1/2" do 8", Rozsah dodávky: 2x 280255, 2x 280256, 2x 280257, 2x 280258, vyžadováno pro systém 16: 000562/000520/000546, vyžadováno pro systém 22: 028022/002822/000544

BAR N 16 22 28

	L (a)	B (b)	MS (d)	G	
2-280251.P	350 mm	250 mm	25 mm	14 kg	**654 €** •

Upínací deska 400-600 lbs s upevňovacím čepem nitridovaná
Upínací deska pro příruby, ANSI / ASME B 16,5 400-600 lbs, od 1/2" do 6", Rozsah dodávky: 2x 280255, 2x 280256, 2x 280257, 2x 280258, 2x 280259, vyžadováno pro systém 16: 000562/000520/000546, vyžadováno pro systém 22: 028022/002822/000544

BAR N 16 22 28

	L (a)	B (b)	MS (d)	G	
2-280252.P	350 mm	250 mm	25 mm	14 kg	**681 €** •

Upevňovací čep povrchová úprava - černění
pro upínací desku 280250.P / 280251.P / 280252.P

B 16 22 28

	L (a)	Ø	G	
2-280255	39 mm	15,50 mm	0,03 kg	**15 €** •
2-280256	41 mm	18,90 mm	0,05 kg	**15 €** •
2-280257	45 mm	22,20 mm	0,10 kg	**16 €** •

Upevňovací čep povrchová úprava - černění
pro upínací desku 280251.P / 280252.P

B 16 22 28

	L (a)	Ø	G	
2-280258	50 mm	25,20 mm	0,14 kg	**23 €** •

Upevňovací čep povrchová úprava - černění
pro upínací desku 280252.P

B 16 22 28

	L (a)	Ø	G	
2-280259	50 mm	28,20 mm	0,16 kg	**25 €** •

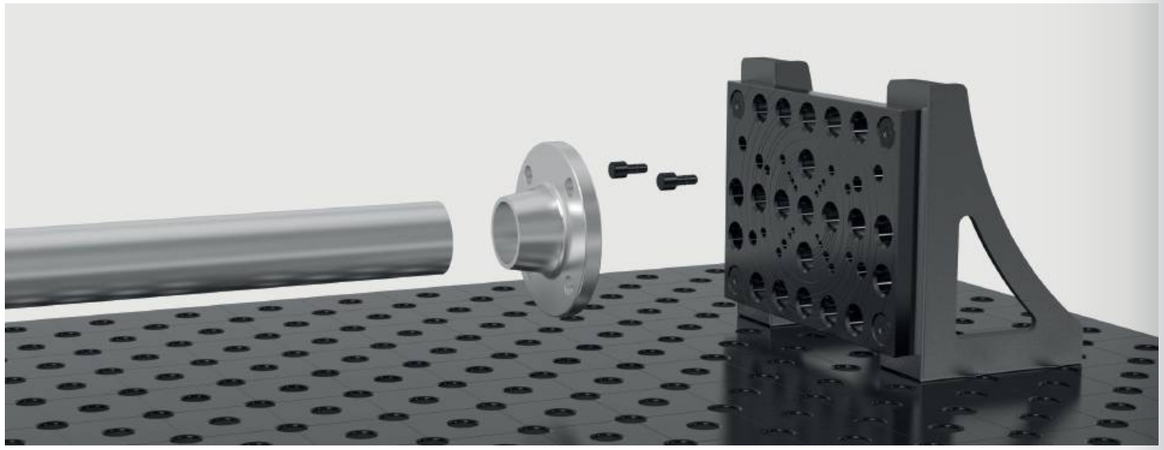

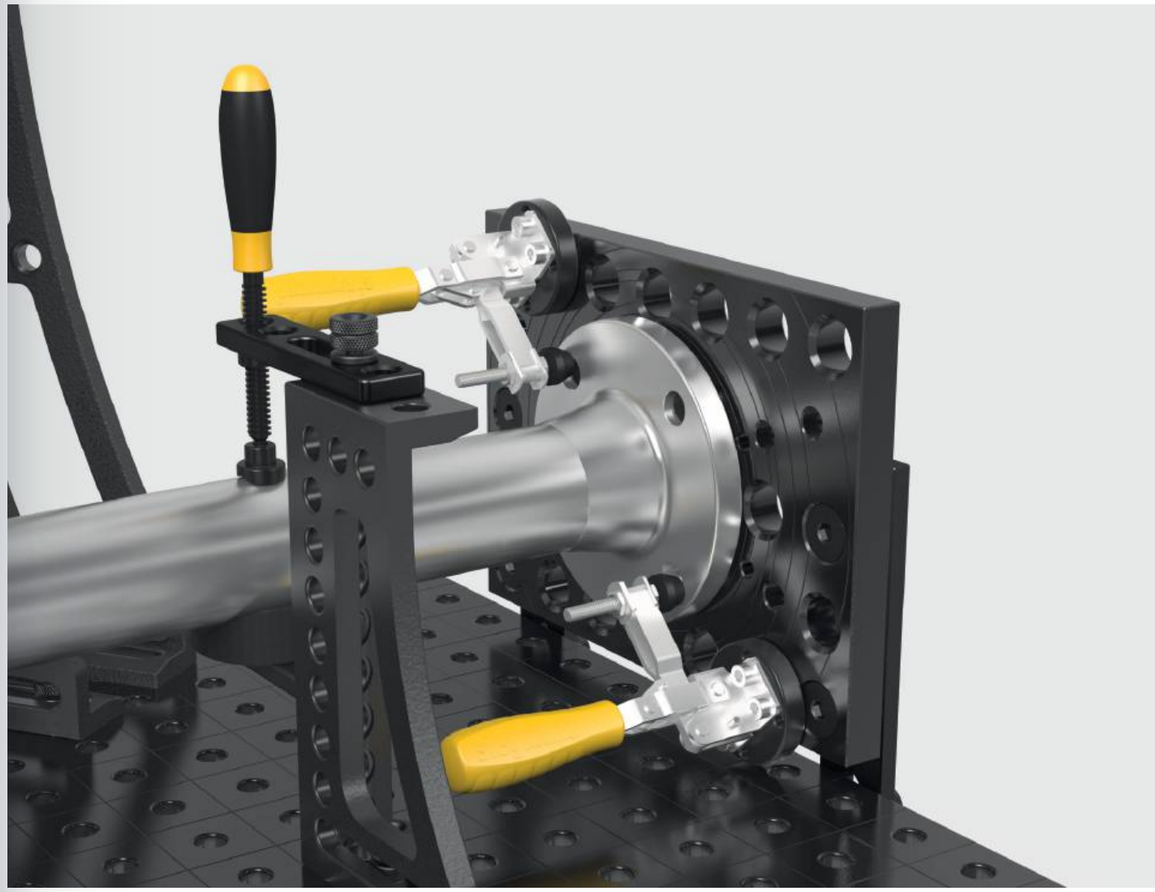

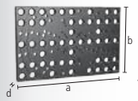

Upínací deska 550 pro DIN-příruby s upevňovacím čepem nitridovaná
Rozsah dodávky: 2x 280222, 2x 280223, 2x 280224, 2x 280225, 2x 280226, 2x 280227, pro systém 16: 000562/000520/000546, pro Systém 22: 028022/002822/000544

BAR N 16 22 28

	L (a)	B (b)	MS (d)	G	
2-280220.P	550 mm	350 mm	25 mm	30 kg	**624 €** •

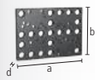

Upínací deska 350 pro DIN příruby s upevňovacím čepem nitridovaná
pro přírubu DIN 2633, Jmenovitý průměr DN 15 - DN 200, Rozsah dodávky: 2x 280222, 2x 280223, 2x 280224, vyžadováno pro systém 16: 000562/000520/000546, vyžadováno pro systém 22: 028022/002822/000544

BAR N 16 22 28

	L (a)	B (b)	MS (d)	G	
2-280221.P	350 mm	250 mm	25 mm	14 kg	**530 €** •

Upevňovací čep povrchová úprava - černění
pro upínací desku 280220.P / 280221.P

B 16 22 28

	L (a)	Ø	G	
2-280222	39 mm	13,80 mm	0,03 kg	**13 €** •
2-280223	41 mm	17,80 mm	0,05 kg	**13 €** •
2-280224	47 mm	21,80 mm	0,10 kg	**13 €** •
2-280225	50 mm	25,80 mm	0,14 kg	**20 €** •
2-280226	55 mm	29,80 mm	0,20 kg	**20 €** •
2-280227	60 mm	32,80 mm	0,27 kg	**20 €** •

Více informací a příslušenství k těmto produktům můžete najít online.
www.siegmund.com/F-flanges

L: Délka, B: Šířka, MS: Síla materiálu, G: Hmotnost, Ø: Průměr

Pneumatický upínací válec

Pneumatický upínací válec - krátké provedení včetně adaptéru systém 16
pro automatické upínání, Síla = 650 N při 8 barech, montáž do otvoru s pomocí adaptéru, rozsah zdvihu 25 nebo 50 mm, v závislosti na tlakovém válci

16

	G	
0-000850	0,90 kg	**307 €** ○

Pneumatický upínací válec - krátké provedení včetně adaptéru systém 28
pro automatické upínání, Síla = 650 N při 8 barech, montáž do otvoru s pomocí adaptéru, rozsah zdvihu 25 nebo 50 mm, v závislosti na tlakovém válci

28

	G	
0-000851	0,93 kg	**294 €** ○

Pneumatický upínací válec - dlouhé provedení pro systém 28
pro automatické upínání, Síla = 350 N při 8 barech, montáž do systémových otvorů pomocí pouzdra se závitem, rozsah zdvihu 25 nebo 50 mm, v závislosti na tlakovém válci

28

	G	
0-000855	0,80 kg	**258 €** ○

Rozdělovač pro 8 příjemců
pro automatické upínání, spojení mezi pneumatickým válcem a kompresorem, pracovní tlak 1-10 barů

16 28

	G	
0-000860	0,14 kg	**282 €** ○

Více informací a příslušenství k těmto produktům můžete najít online.
www.siegmund.com/F-pneumatic

Údržba

Víceúčelový obtahovací brousek
k odstranění nečistot a nerovností na povrchu stolu, vhodný pro nenitridované stoly a příslušenství

16 22 28

	L (a)	B (b)	H (c)	G	
2-000942	150 mm	50 mm	25 mm	0,42 kg	**16 €** ●
2-000940	200 mm	50 mm	25 mm	0,56 kg	**20 €** ●

CleanBasic 1 litrů ve spreji
čistič na vodní bázi, pro denní čištění stolu, zabraňuje korozi, bezpečnostní listy dostupné online

16 22 28

	G	
2-000914	1,10 kg	**14 €** ●

Speciální nabídka CleanBasic 8x 1 litrů ve spreji
čistič na vodní bázi, pro denní čištění stolu, zabraňuje korozi, bezpečnostní listy dostupné online

16 22 28

	G	Speciální nabídka
2-000914.8	8,80 kg	**104 €** ●
		Místo 114 €

CleanBasic 5 litrů
čistič na vodní bázi, pro denní čištění stolu, zabraňuje korozi, bezpečnostní listy dostupné online

16 22 28

	G	
2-000915	5,20 kg	**45 €** ●

Speciální nabídka CleanBasic 6x 5 litrů
čistič na vodní bázi, pro denní čištění stolu, zabraňuje korozi, bezpečnostní listy dostupné online

16 22 28

	G	Speciální nabídka
2-000915.6	31,20 kg	**240 €** ●
		Místo 267 €

Antihaft 1 litrů ve spreji
Ochrana proti korozi, nehořlavý, ve vodě rozpustný Anti-haft, chrání svařovací stůl před ulpíváním svařovacích kuliček, bezpečnostní listy dostupné online

16 22 28

	G	
2-000924	1,10 kg	**17 €** ●

Speciální nabídka Antihaft 8x 1 litrů ve spreji
Ochrana proti korozi, nehořlavý, ve vodě rozpustný Anti-haft, chrání svařovací stůl před ulpíváním svařovacích kuliček, bezpečnostní listy dostupné online

16 22 28

	G	Speciální nabídka
2-000924.8	8,80 kg	**122 €** ●
		Místo 135 €

Antihaft 1 litrů v láhvi
Ochrana proti korozi, nehořlavý, ve vodě rozpustný Anti-haft, chrání svařovací stůl před ulpíváním svařovacích kuliček, bezpečnostní listy dostupné online

16 22 28

	G	
2-000929	1,10 kg	**37 €** ●

Antihaft 5 litrů
Ochrana proti korozi, nehořlavý, ve vodě rozpustný Anti-haft, chrání svařovací stůl před ulpíváním svařovacích kuliček, bezpečnostní listy dostupné online

16 22 28

	G	
2-000926	5,20 kg	**52 €** ●

Speciální nabídka Antihaft 6x 5 litrů
Ochrana proti korozi, nehořlavý, ve vodě rozpustný Anti-haft, chrání svařovací stůl před ulpíváním svařovacích kuliček, bezpečnostní listy dostupné online

16 22 28

	G	Speciální nabídka
2-000926.6	31,20 kg	**281 €** ●
		Místo 312 €

Více informací a příslušenství k těmto produktům můžete najít online.
www.siegmund.com/F-maintenance

G: Hmotnost, L: Délka, B: Šířka, H: Výška

Siegmund Roto-Polohovadlo

- Hydraulická rotace upínací desky, volitelně elektrické
- Hydraulické nastavení výšky a naklápění
- Velký pracovní prostor, nízká výška
- včetně otočného uzemnění: optimální spojení s deskou stolu, žádné kroucení kabelu
- bez desky stolu / osmihranné desky
- 6R300M16 / 6R450M16: Doporučení: osmihranné stoly od šířky přes plochy minimálně 1200 mm

Siegmund Roto-Polohovadlo RP 1250
Otáčky stolu za minutu: hydraulické: 2 / elektrický: 0-2, Provozní napětí 400 V 50 Hz, Úhel naklápění: 95°, Rozsah vertikálního pohybu (A): 540-1120 mm, Horizontální rozsah pohybu (B): 700-1280 mm, Délka (C): 1760 mm, Šířka (D): 1630 mm, Průměr upínací desky (F): Ø 800 mm

	DM	KM	BG (E)	TF	G	
6R120M16	490 Nm	4900 Nm	750 mm	1250 kg	757 kg	○

Siegmund Roto-Polohovadlo RP 2000
Otáčky stolu za minutu: hydraulické: 2 / elektrický: 0-2, Provozní napětí 400 V 50 Hz, Úhel naklápění: 95° (Alternativně 140°), Rozsah vertikálního pohybu (A): 550-1300 mm, Horizontální rozsah pohybu (B): 650-1400 mm, Délka (C): 1850 mm, Šířka (D): 1660 mm, Průměr upínací desky (F): Ø 800 mm

	DM	KM	BG (E)	TF	G	
6R200M16	1570 Nm	7850 Nm	750 mm	2000 kg	930 kg	○

Siegmund Roto-Polohovadlo RP 3000
Otáčky stolu za minutu: hydraulické: 2 / elektrický: 0-2, Provozní napětí 400 V 50 Hz, Úhel naklápění: 95° (Alternativně 140°), Rozsah vertikálního pohybu (A): 740-1590 mm, Horizontální rozsah pohybu (B): 720-1570 mm, Délka (C): 2400 mm, Šířka (D): 1825 mm, Průměr upínací desky (F): 1100x1100 mm

	DM	KM	BG (E)	TF	G	
6R300M16	2350 Nm	11750 Nm	930 mm	3000 kg	1477 kg	○

Siegmund Roto-Polohovadlo RP 4500
Otáčky stolu za minutu (elektrický): 0-1,5, Provozní napětí 400 V 50 Hz, Úhel naklápění: 95° (Alternativně 140°), Rozsah vertikálního pohybu (A): 830-2080 mm, Horizontální rozsah pohybu (B): 880-2130 mm, Délka (C): 2590 mm, Šířka (D): 2270 mm, Průměr upínací desky (F): 1500x1500 mm

	DM	KM	BG (E)	TF	G	
6R450M16	5300 Nm	21200 Nm	1250 mm	4500 kg	2500 kg	○

Upozornění: Maximální zatížení mínus hmotnost stolu.

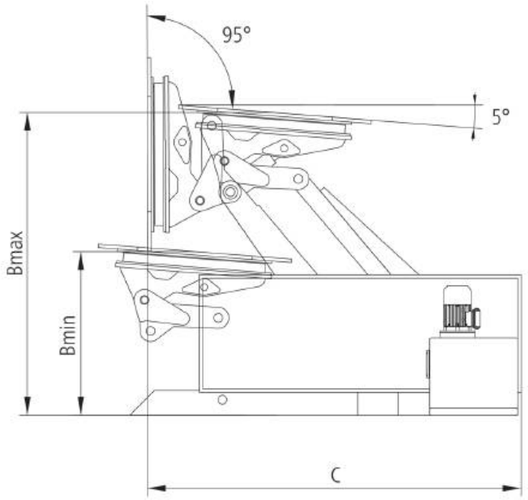

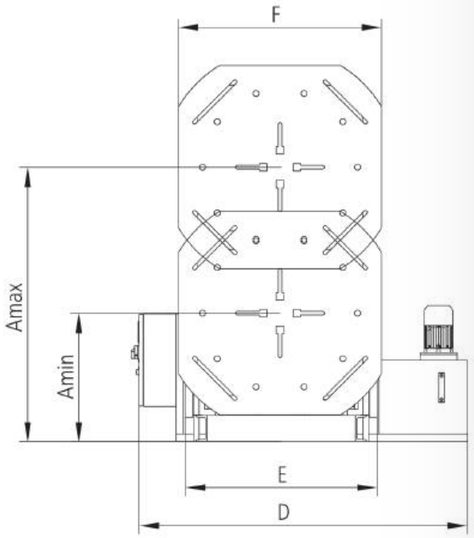

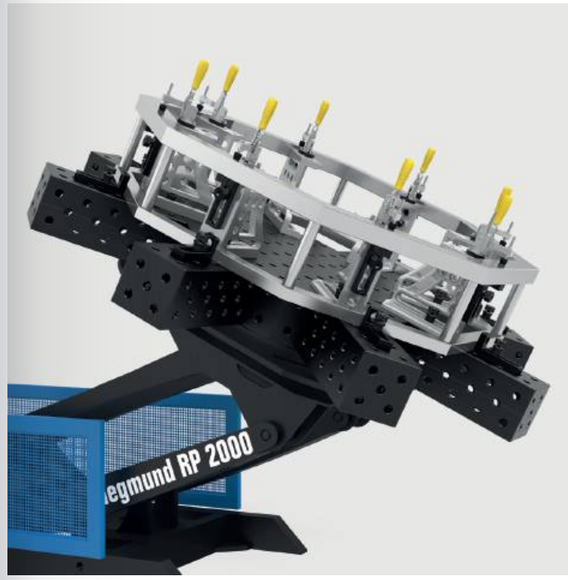

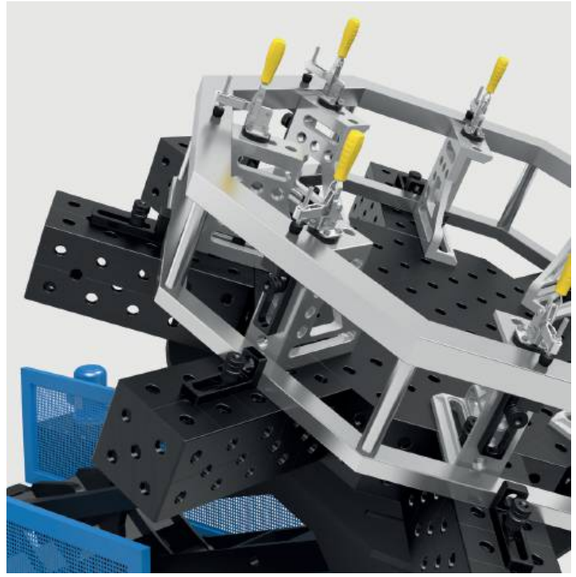

Doporučení produktu

Manuální kabelové ovládání
pro RP 1250, RP 2000, RP 3000, RP 4500, v základní ceně (kromě ovládacího panelu s funkcí učení), Ovládací tlačítka pro ruční nastavení, včetně montáže, následná instalace NENÍ možná

	G	
6R000150	5 kg	○

Manuální kabelové ovládání pro výukovou funkci
vhodné pro polohovadla Roto s funkcí učení, možná dodatečná montáž, není zahrnuto v základní ceně polohovadel s funkcí učení

	G	
6R000151	3,50 kg	○

Ovládání pedálem
pro RP 1250, RP 2000, RP 3000, RP 4500, stůl lze otáčet pomocí integrované funkce spuštění a zastavení, možná dodatečná montáž

	G	
6R000250	5 kg	○

Kontrolní panel s funkcí "učit" pro RP 1250, RP 2000, RP 3000
Programování, ukládání a opakování pozic, Ruční ovládání (kabelové) je k dispozici za příplatek, elektrický pohon (6R000450, 6R000460, 6R000470) bezpodmínečně nutný, následná instalace NENÍ možná

	G	
6R000550	20 kg	○

Kontrolní panel s funkcí "učit" pro RP 4500
Programování, ukládání a opakování pozic, Ruční ovládání (kabelové) je k dispozici za příplatek, následná instalace NENÍ možná

	G	
6R000560	20 kg	○

G: Hmotnost, TF: Nosnost, DM: Max. točivý moment stolu, KM: Naklápěcí efekt, BG: Šířka rámu

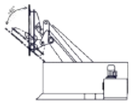

Volitelný rozsah náklonu 140°
Naklopení upínací desky o 140°, otáčení osmihranných stolů od 1200 mm ve vysunuté poloze není možné, následná instalace NENÍ možná

6R000350	RP 2000	○
6R000360	RP 3000	○

Elektrický pohon
Plynule nastavitelná rychlost, Zvedání a naklápění hydraulickým pohonem, následná instalace NENÍ možná

6R000450	RP 1250	○
6R000460	RP 2000	○
6R000470	RP 3000	○

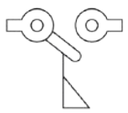

Koncový spínač pro RP 1250, RP 2000, RP 3000
zastaví desku při spouštění, aby se zabránilo srážce se zemí, možná dodatečná montáž

6R000660		○

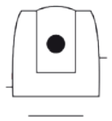

Laserový scanner typ S300 pro polohovadla Roto a Synchrolift
Plocha ochranného pole: 3 m, Úhel záběru: 270°, Rozlišení skeneru: 0,5°, Bezpečnostní zařízení s oblastí ochranného pole, bez programování, Nastavení a připojení zákazníkem, následná instalace NENÍ možná

6RS00000		○

Více informací a příslušenství k těmto produktům můžete najít online.

www.siegmund.com/
F-pos-r

Siegmund M-Polohovadlo

- Manuální pohon pomocí ručního kola
- Převod síly ložiskovou otočí s integrovanou převodovkou
- Univerzální příruba pro upnutí Siegmund U-Forma úhelníků
- Upínaní komponent na Siegmund U-Forma úhelníky
- Stabilitu zajišťuje velká plochá patka pro ukotvení do podlahy
- bez U-Forma úhelníku

Siegmund M-Polohovadlo MP 500 pro systém 16
Ruční kolo s rukojetí Ø 200 mm, Převodový poměr: 1:73, Osa otáčení: horizontální, Max. délka U-Forma úhelníku: 1500 mm, Pracovní výška (A): 850 mm, Výška sloupu (B): 955 mm, Celková výška (C): 1083 mm, Šířka základní desky (D): 500 mm, Délka základní desky (E): 400 mm

	DM	TF	G		
6M050016	100 Nm	500 kg	110 kg	**5.980 €**	○

Siegmund M-Polohovadlo MP 1500 pro systém 28
Ruční kolo s rukojetí Ø 315 mm, Převodový poměr: 1:73, Osa otáčení: horizontální, Max. délka U-Forma úhelníku: 3000 mm, Pracovní výška (A): 850 mm, Výška sloupu (B): 955 mm, Celková výška (C): 1140 mm, Šířka základní desky (D): 600 mm, Délka základní desky (E): 600 mm

	DM	TF	G		
6M150016.28	900 Nm	1500 kg	180 kg	**6.325 €**	○

Upozornění: Maximální zatížení mínus hmotnost U-Forma úhelníku.

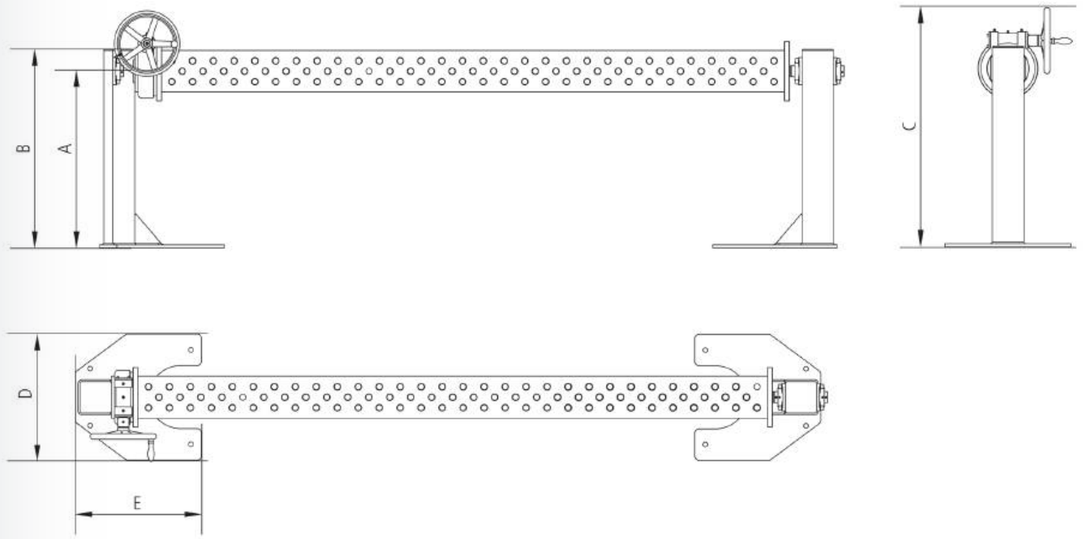

Více informací a příslušenství k těmto produktům můžete najít online.

www.siegmund.com/
F-pos-m

G: Hmotnost, TF: Nosnost, DM: Kroutící moment

Siegmund Synchrolift

- Plynule nastavitelné otáčení upínací desky
- Nejvyšší přesnost opakování
- Paletový zvedák pro převezení
- Displej pro nastavení polohy
- včetně otočného uzemnění: optimální spojení s deskou stolu, žádné kroucení kabelu
- bez desky stolu / osmihranné desky

Siegmund Synchrolift SL 2500
Otáčky stolu za minutu (elektrický): 1, Provozní napětí 400 V 50 Hz, Rychlé zvedání a spouštění: 56 cm/min, Motorické otáčení: 0,75 kW, Motorické zvedání a souštění: 2 kW, Výška sloupu: 2505 mm, Celkový zdvih (B): 1500 mm, rozsah pohybu (C): 350-1850 mm, Průměr upínací desky: Ø 600 mm

	DM	TF	G	
6S250M16	3000 Nm	2500 kg	1200 kg	○

Siegmund Synchrolift SL 4500
Otáčky stolu za minutu (elektrický): 1, Provozní napětí 400 V 50 Hz, Rychlé zvedání a spouštění: 56 cm/min, Motorické otáčení: 0,55 kW, Motorické zvedání a souštění: 2 kW, Výška sloupu: 2505 mm, Celkový zdvih (B): 1500 mm, rozsah pohybu (C): 450-1950 mm, Průměr upínací desky: Ø 600 mm

	DM	TF	G	
6S450M16	3750 Nm	4500 kg	1150 kg	○

Siegmund Synchrolift SL 7000
Otáčky stolu za minutu (elektrický): 0,75, Provozní napětí 400 V 50 Hz, Rychlé zvedání a spouštění: 56 cm/min, Motorické otáčení: 0,55 kW, Motorické zvedání a souštění: 2 kW, Výška sloupu: 2505 mm, Celkový zdvih (B): 1450 mm, rozsah pohybu (C): 500-1950 mm, Průměr upínací desky: Ø 800 mm

	DM	TF	G	
6S700M16	6500 Nm	7000 kg	1300 kg	○

Upozornění: Maximální zatížení mínus hmotnost stolu.

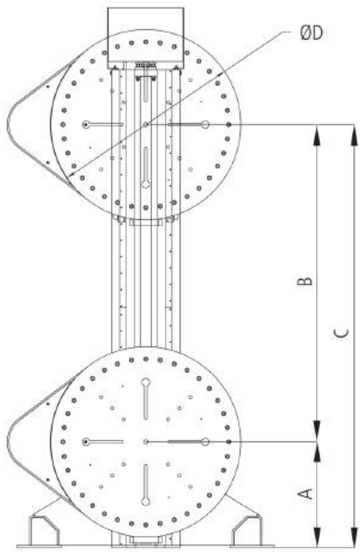

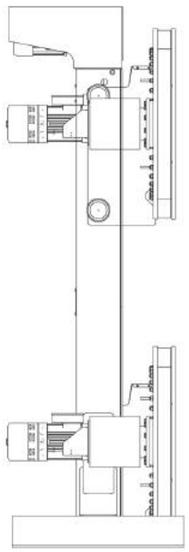

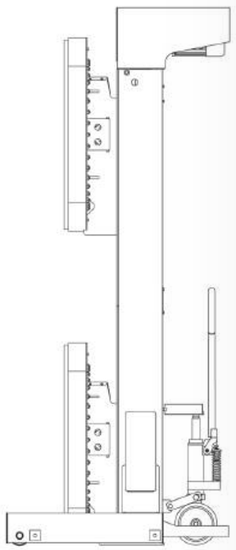

Více informací a příslušenství k těmto produktům můžete najít online.

www.siegmund.com/
F-pos-s

Doporučení produktu

Manuální kabelové ovládání
v základní ceně, Ovládací tlačítka pro ruční nastavení, včetně montáže, následná instalace NENÍ možná

	G	
6S000150		○

Manuální kabelové ovládání pro výukovou funkci
vhodné pro Synchrolift s funkcí učení, možná dodatečná montáž, není zahrnuto v základní ceně polohovadel s funkcí učení

	G	
6S000151	2,80 kg	○

Ovládání pedálem
stůl lze otáčet pomocí integrované funkce spuštění a zastavení, možná dodatečná montáž

6S000250		○

Kontrolní panel s funkcí "učit"
Programování, ukládání a opakování pozic, následná instalace NENÍ možná

	G	
6S000550	20 kg	○

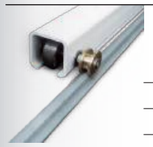

Podlahové lišty Jednoduchá kolejnice 2 m
Pohyblivé vzájemně rovnoběžné stojiny, možná dodatečná montáž

	G	
6S000640	10 kg	○

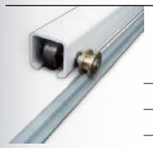

Podlahové lišty Rozšíření Jednoduchá kolejnice 2 m
Pohyblivé vzájemně rovnoběžné stojiny, možná dodatečná montáž

6S000641		○

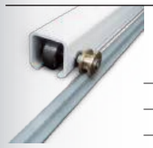

Podlahové lišty Dvojitá kolejnice 2 m
Pohyblivé vzájemně rovnoběžné stojiny, možná dodatečná montáž

	G	
6S000650	20 kg	○

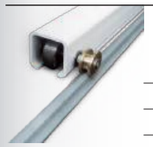

Podlahové lišty Rozšíření Dvojitá kolejnice 2 m
Pohyblivé vzájemně rovnoběžné stojiny, možná dodatečná montáž

6S000651		○

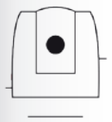

Laserový scanner typ S300 pro polohovadla Roto a Synchrolift
Plocha ochranného pole: 3 m, Úhel záběru: 270°, Rozlišení skeneru: 0,5°, Bezpečnostní zařízení s oblastí ochranného pole, bez programování, Nastavení a připojení zákazníkem, následná instalace NENÍ možná

6RS00000		○

G: Hmotnost, TF: Nosnost, DM: Max. točivý moment stolu

SIEGMUND CONFIGURATOR: BUILT TO BUILD

konfigurator.siegmund.com

Nakonfigurujte své projekty

Objevte neomezené možnosti se světem produktů Siegmund a nakonfigurujte si své vlastní 3D modely na našich svařovacích a upínacích zařízeních. Naplánujte si svůj další projekt rychle, snadno a intuitivně a využijte celý náš sortiment k optimální vizualizaci svých návrhů.

- Produkty Siegmund
- Vlastní 3D modely
- Uložit a sdílet
- Rozšířená realita

Browser

Laden im App Store

START NOW!

1500+	Výběr stolů
1900+	Příslušenství
400+	Dokončené projekty

Ceny jsou uvedeny v €, bez DPH nákladů na balné a dopravu. Minimální hodnota objednávky 50 €. Technické údaje se mohou změnit. Ze skladu v Oberottmarshausenu. Další prodej vyhrazen. Platí naše všeobecné obchodní podmínky. Změny cen a tiskové chyby vyhrazeny. Registrační číslo OEEZ: DE 33615509

Všechny texty, obrázky a designové prvky podléhají autorským právům Bernd Siegmund GmbH. Žádná část tohoto média nesmí být upravována, reprodukována ani publikována mimo něj v analogové, digitální nebo jakékoli jiné formě bez písemného souhlasu držitele práv. © 2026 Bernd Siegmund

● Položka je vyráběna na sklad ○ Položka je vyráběna na objednávku

K1-2026 | CZ

SCAN ME!

Váš prodejce:

JC-METAL s.r.o.
Bobrky 2298
755 01 Vsetín
Česká republika
Tel. / Fax: 00420 571 811 990
Mobil: 00420 732 811 502
jc-metal@jc-metal.cz
www.jc-metal.cz, www.jc-metal.sk

Bernd Siegmund GmbH

Landsberger Straße 180
86507 Oberottmarshausen
Germany
+49 8203 96 07-0
info@siegmund.com
www.siegmund.com